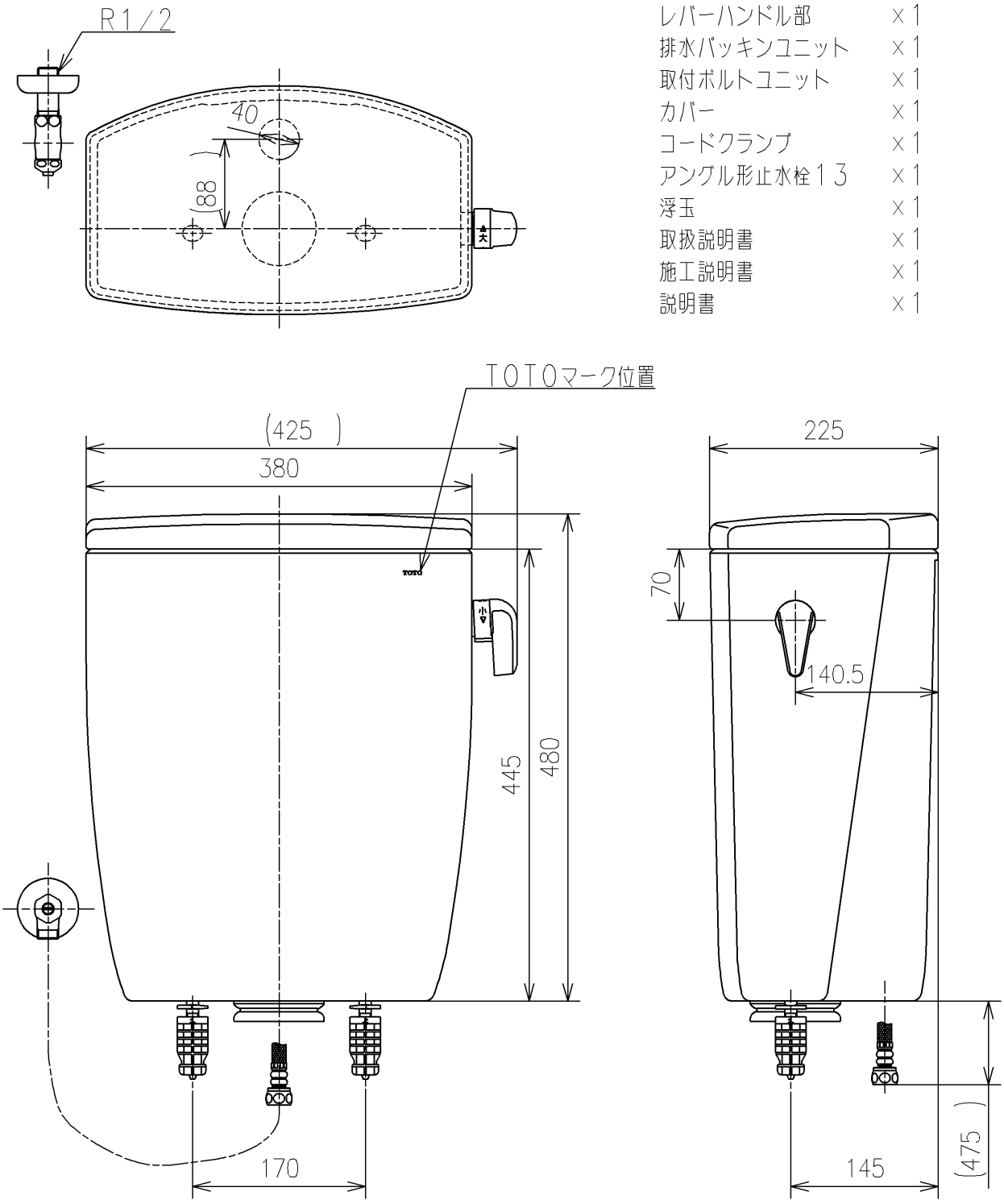

<付属品>

レバーハンドル部	×1
排水パッキンユニット	×1
取付ボルトユニット	×1
カバー	×1
コードクランプ	×1
アングル形止水栓13	×1
浮玉	×1
取扱説明書	×1
施工説明書	×1
説明書	×1

止水栓は床、壁共通使用可

TOTO		単位 mm	名称 密結タンク
製図 米	検図 稲垣 新川	日付 19/03/25	尺度 1:6
備考 防露式			品番 SH370BA
			図番 SH370BA=D2
A4			ページNo. 1/1 (改)