<付属品>
固定具類 ×1
化粧キャップセット ×1
排水ソケット ×1
サイドカバー ×1

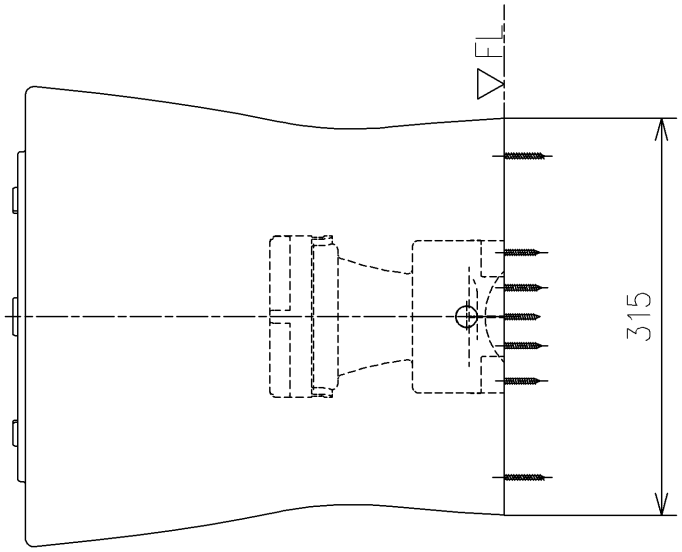

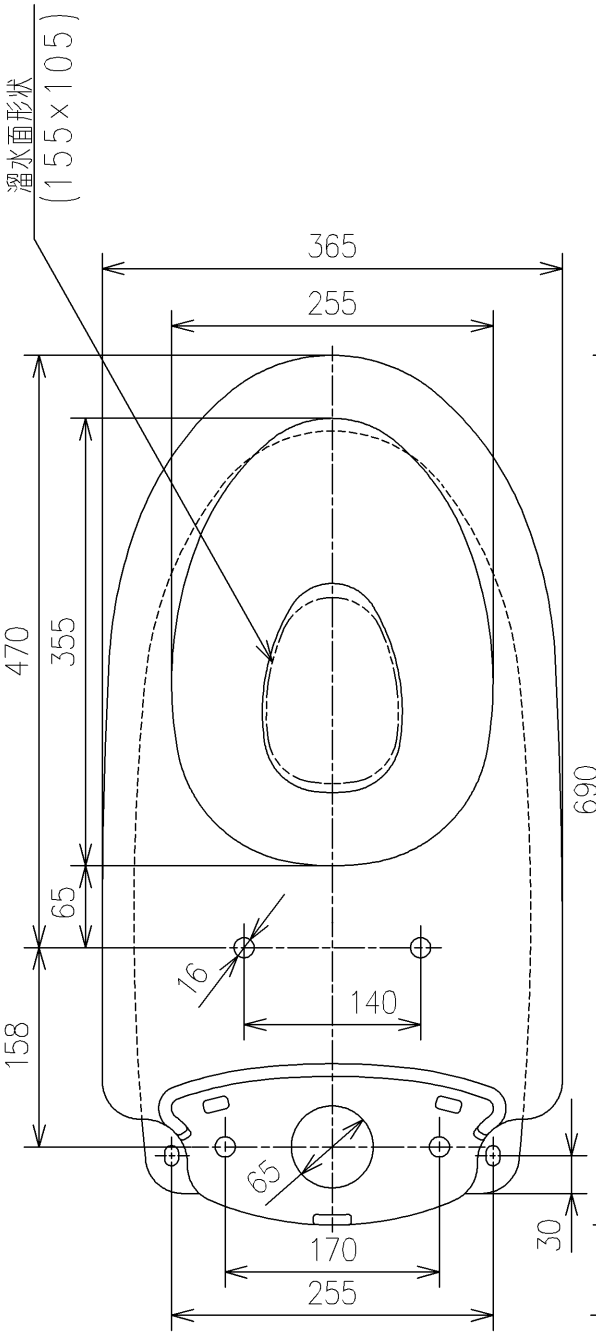

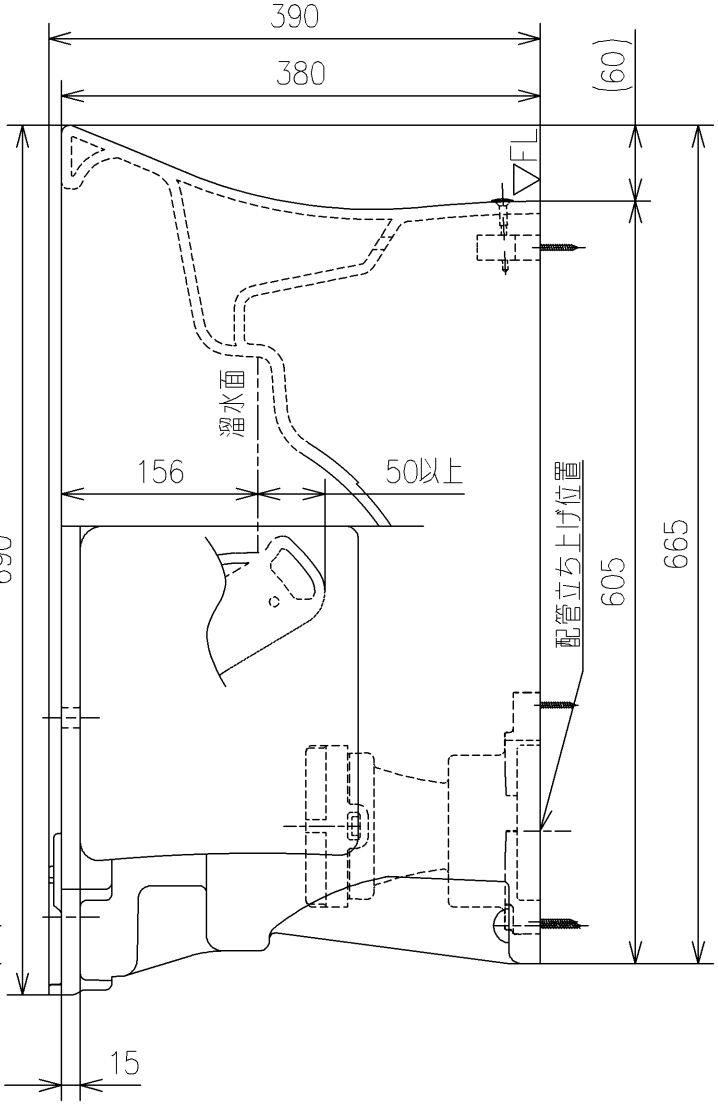

TOTO		単位 mm	名称 床置床排水大便器ピュアレストEX
製図 米	検図 稲垣 新川	日付 19/03/19	尺度 1:6
備考 防露、エロンゲートタイプ			品番 CS330B
			図番 CS330B=D2

A4 ページNo. 1/1 (改)