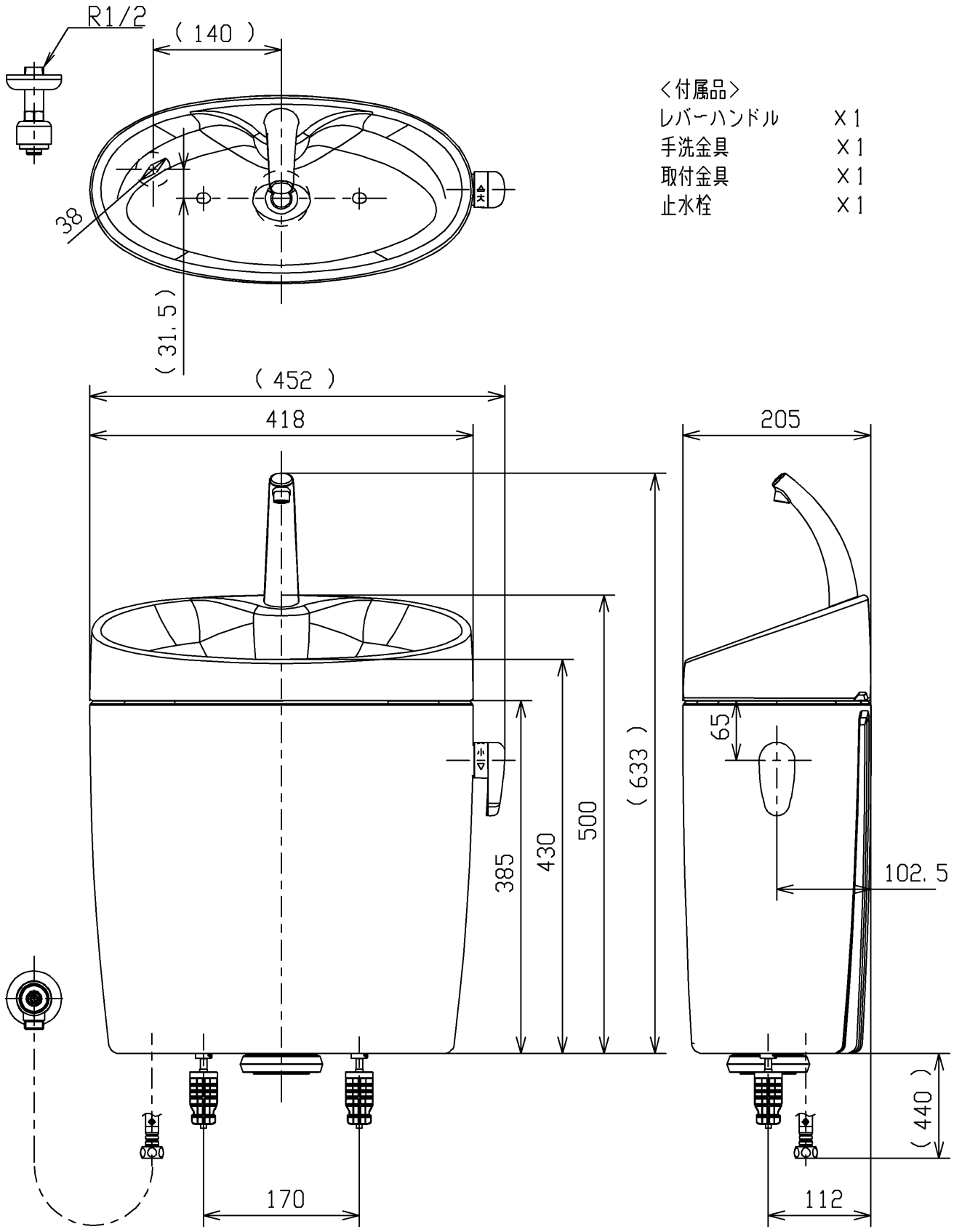

<付属品>

レバーハンドル	X1
手洗金具	X1
取付金具	X1
止水栓	X1

止水栓は床、壁共通使用可

TOTO		単位 mm	名称 手洗付密結タンクピュアレストＥＸ
製図 米	検図 稲垣　新川	日付 18/04/23	尺度 1：6
備考 防露式			品番 SH333BA
			図番 SH333BA=D2
A4			ページNo. 1/1 （改）