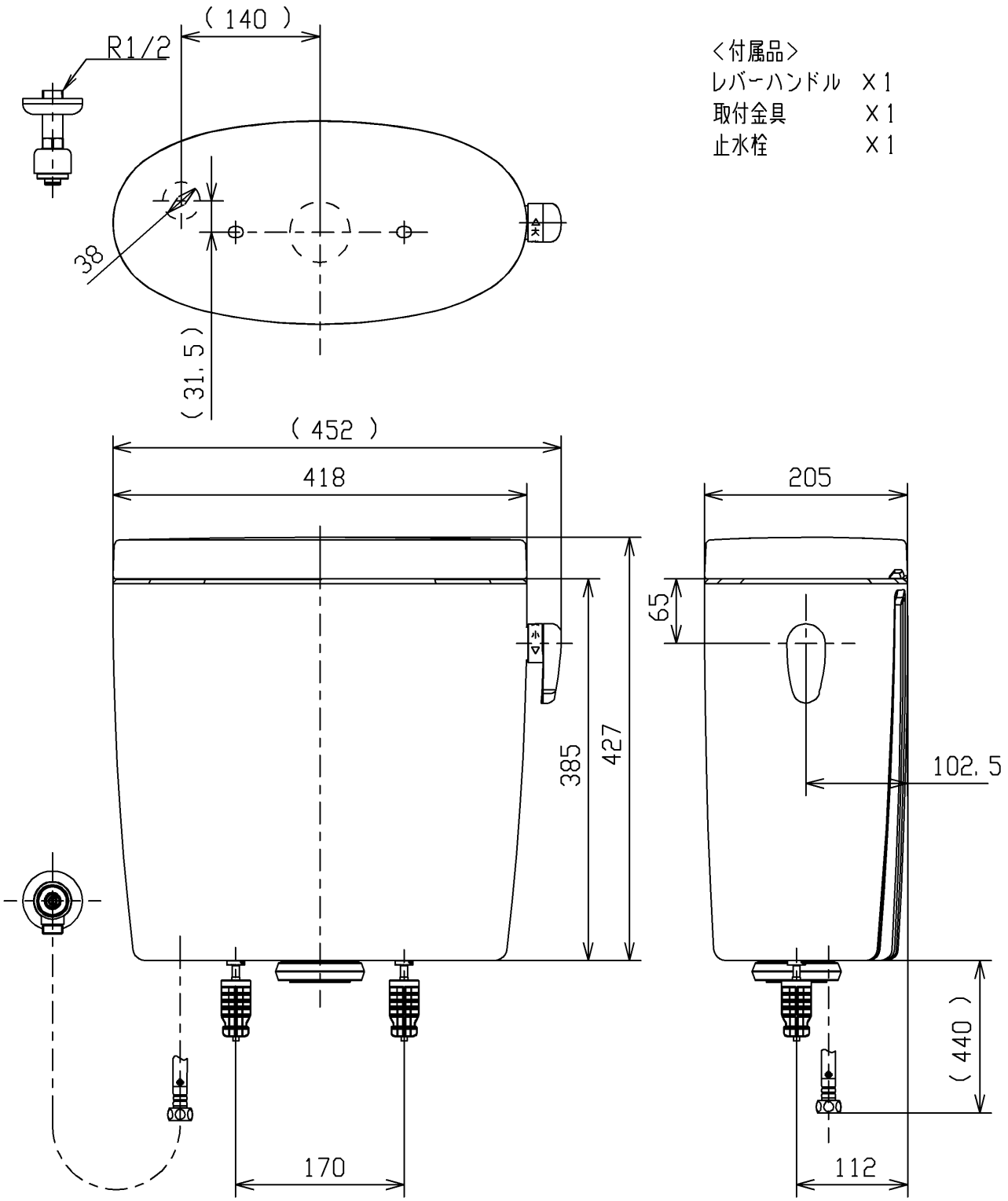

<付属品>
レバーハンドル　X1
取付金具　X1
止水栓　X1

止水栓は床、壁共通使用可

TOTO			単位 mm	名称 密結タンク（ピュアレストＥＸ）
製図 米	検図 稲垣　新川	日付 18/04/23	尺度 1：6	
備考 防露式				品番 SH332BA
				図番 SH332BA=D2
		A4		ページNo. 1/1 （改）