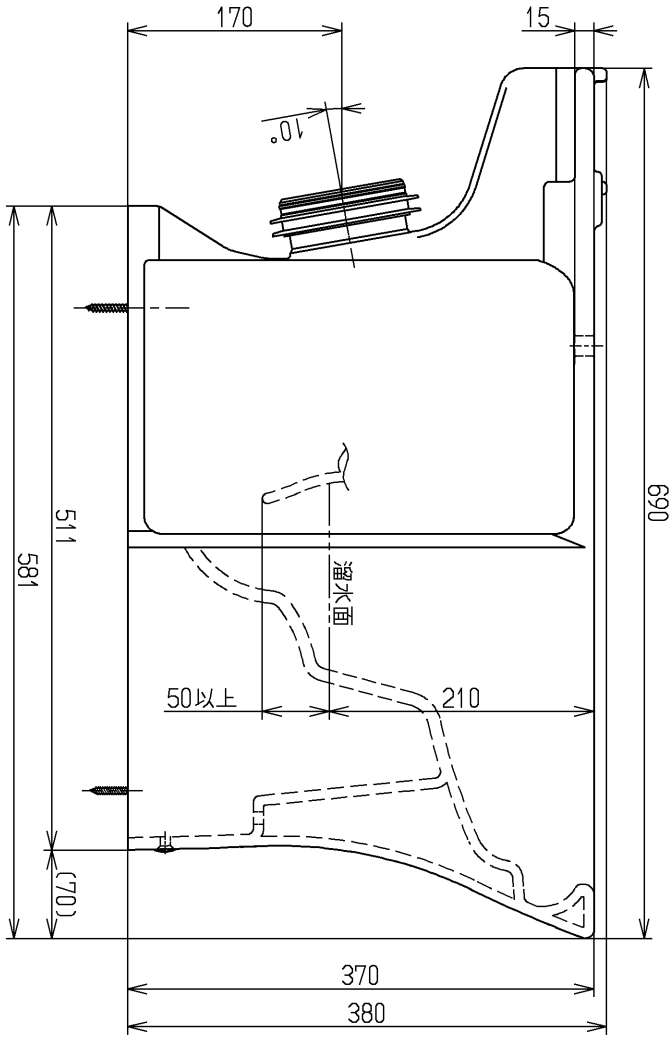

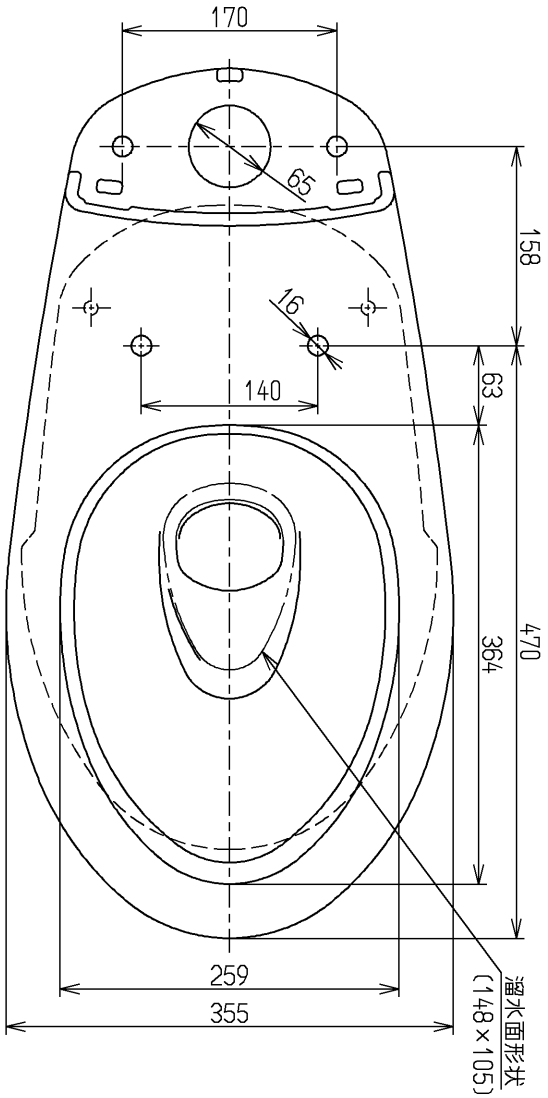

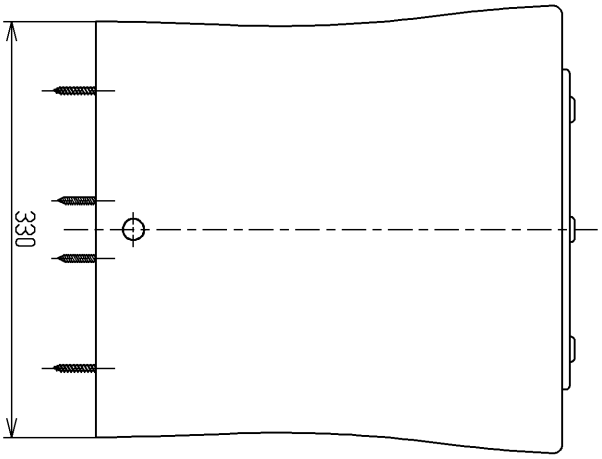

<付属品>
固定具類 ×1
化粧キャップセット ×1
サイドカバー ×1
接続パッキン ×1

TOTO			単位 mm	名称 床置壁排水大便器ピュアレストEX
製図 長谷川	検図 合田 山田	日付 18.03.06	尺度 1：6	図番 CS325BPR
備考 エロンゲートタイプ・防露式				

A4