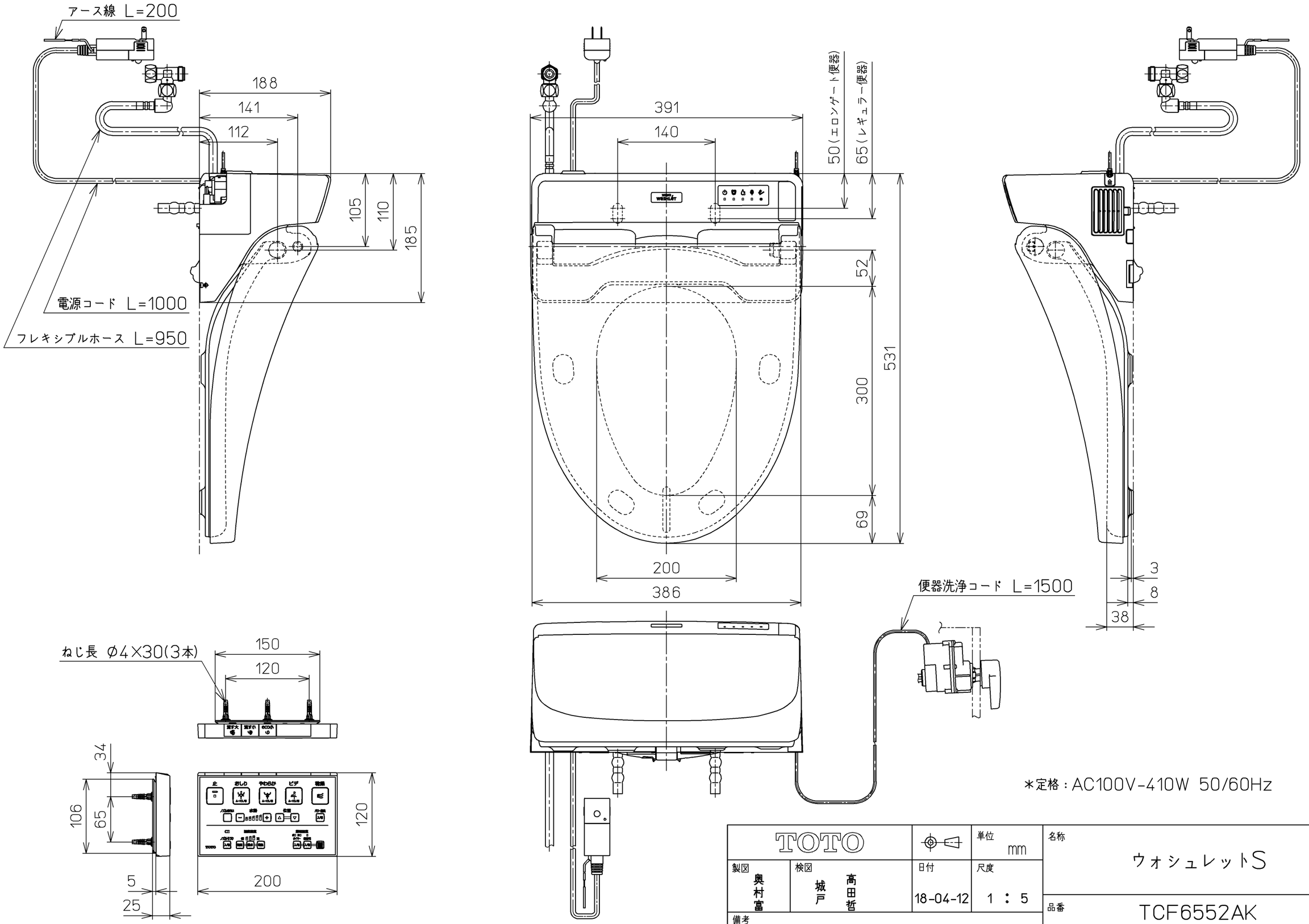

＊定格：AC100V-410W 50/60Hz

TOTO		単位 mm	名称 ウォシュレットS
製図 奥村 富	検図 城戸 高田 哲	日付 18-04-12	尺度 1 : 5
備考 S2A 洗浄乾燥脱臭暖房便座			品番 TCF6552AK
			図番 TCF6552AK=A0100
A3			ページNo. 1-1 (改)