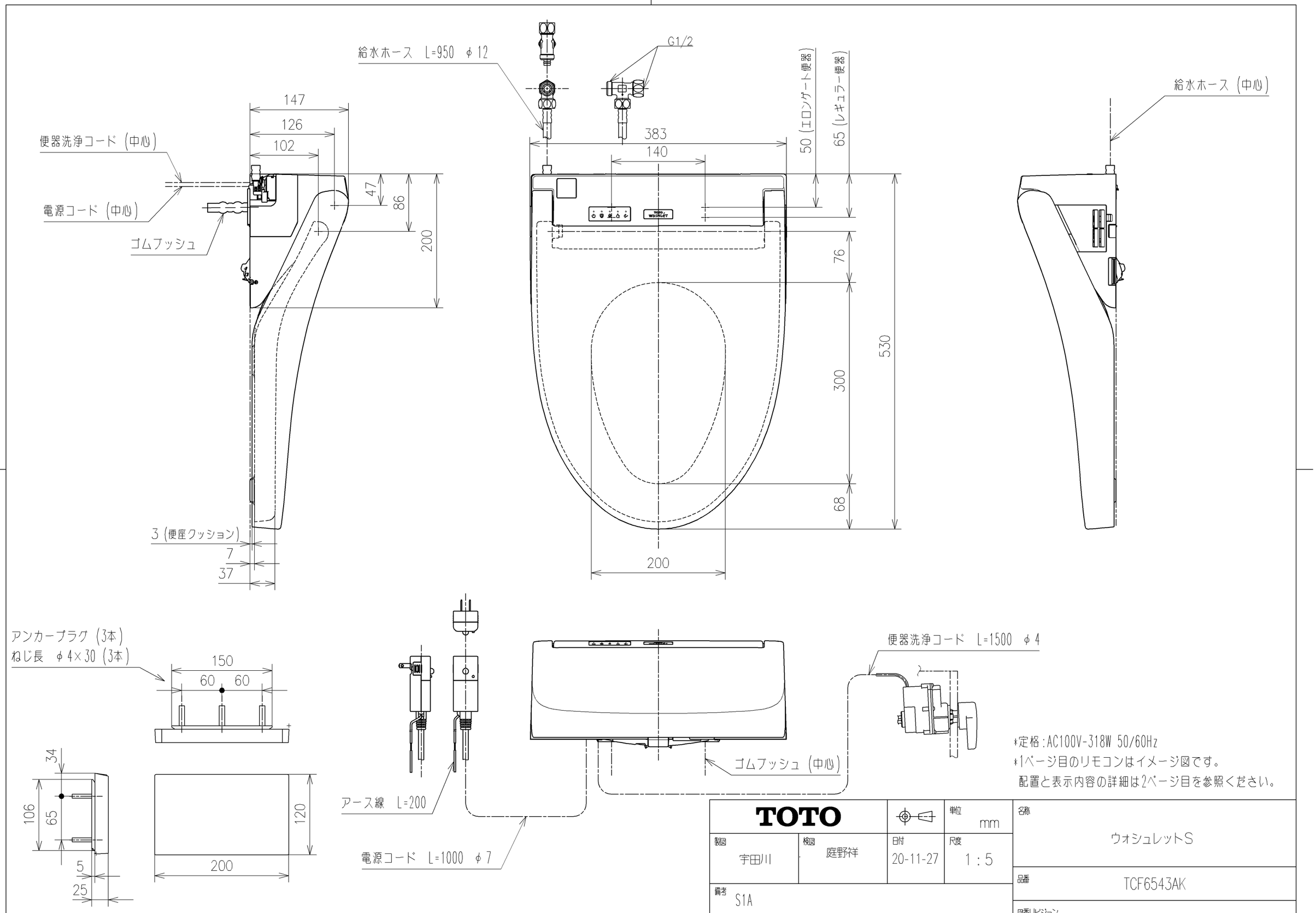

TOTO			単位 mm	名称 ウォシュレットS
製図 宇田川	検図 庭野祥	日付 20-11-27	尺度 1:5	
備考 S1A 洗浄脱臭暖房便座				品番 TCF6543AK
				図番リビジョン -
A3				ページNo. 1/1 (改)

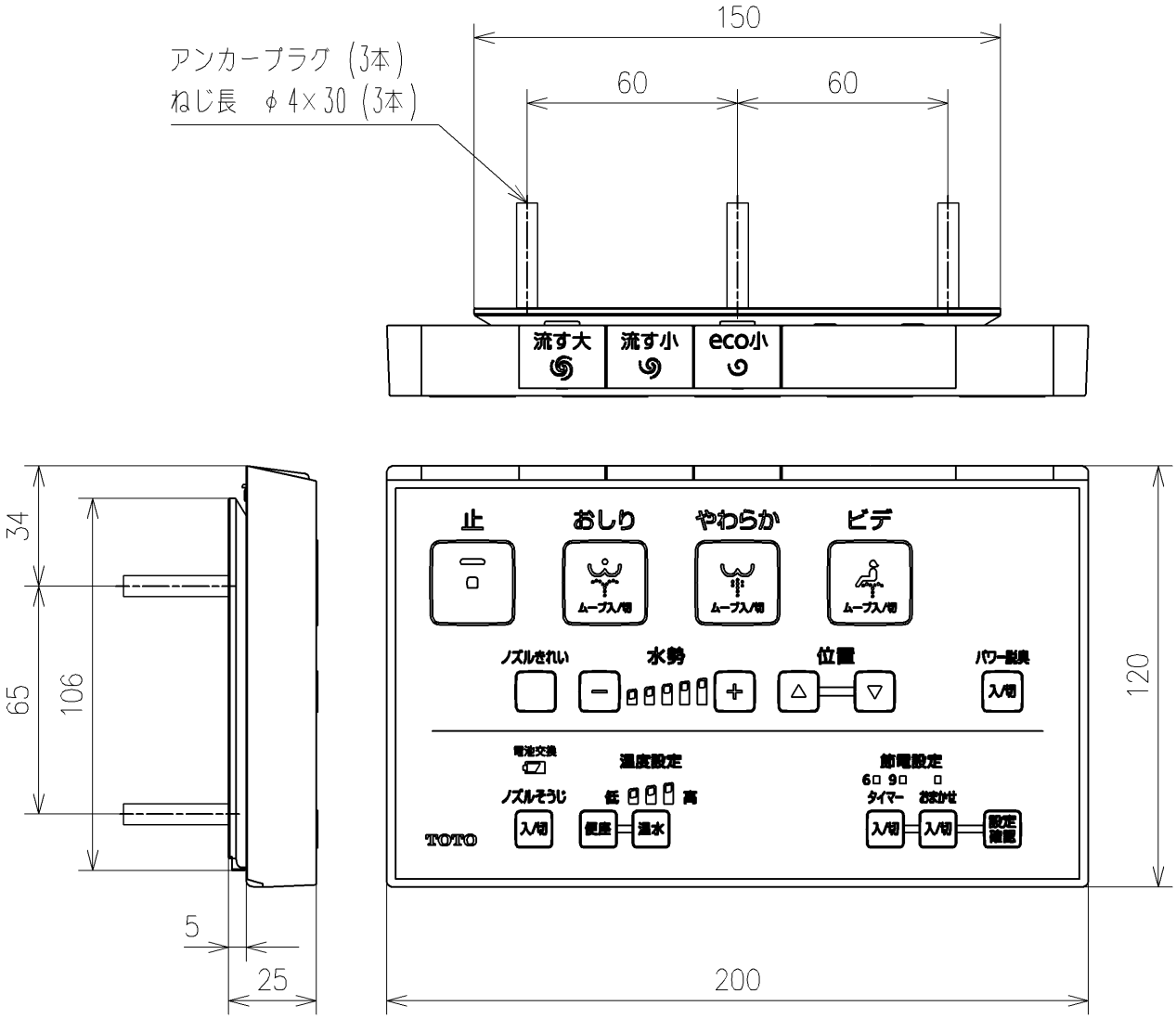

リモコン詳細図

TOTO		単位 mm	名称 ウォシュレットS
製図 宇田川	検図 庭野祥 川俣淳	日付 20-11-27	尺度 1：2
備考			品番 TCF6543AK
			図番リビジョン -
A4			ページNo. 1/1 (改)