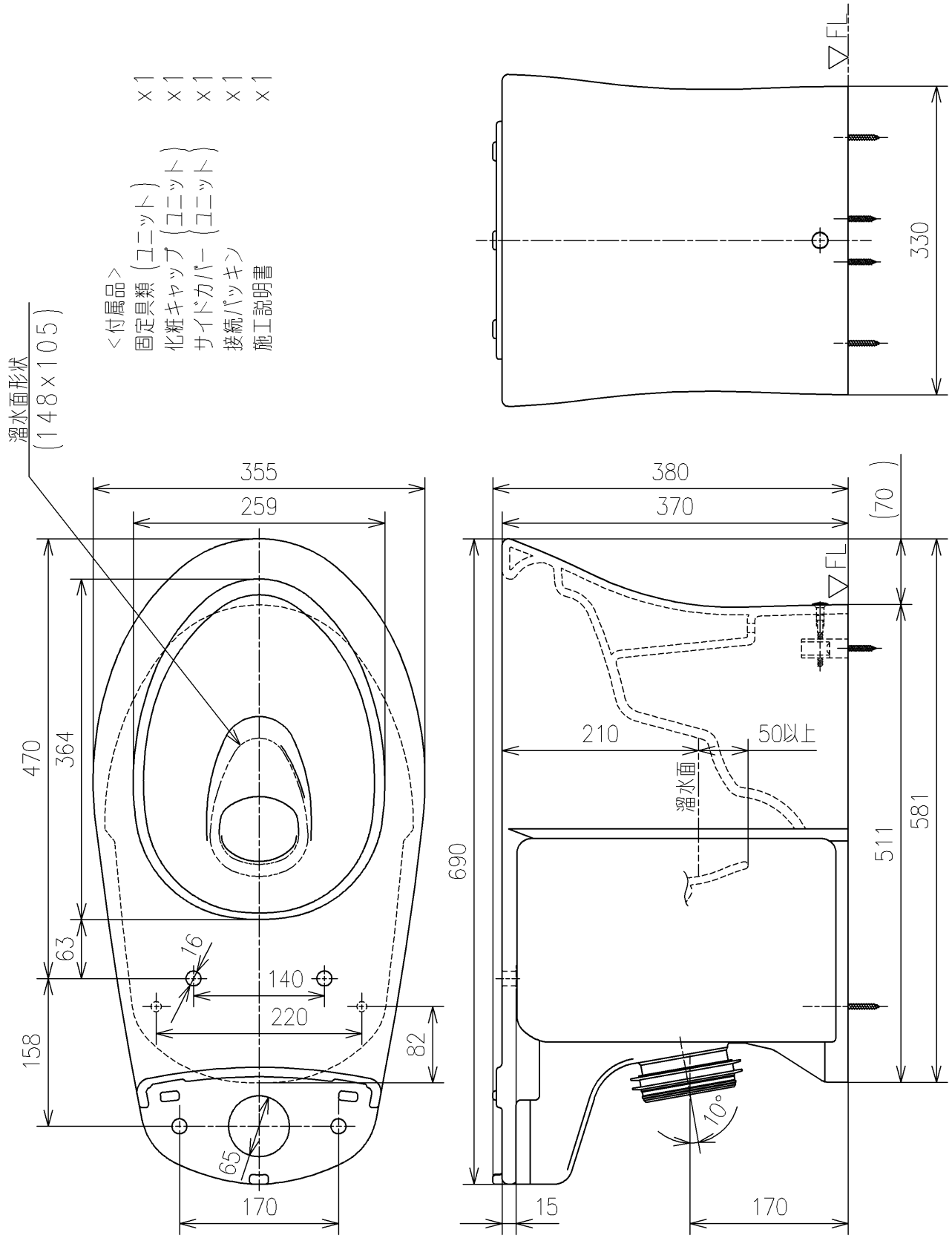

TOTO		単位 mm	名称 床置壁排水大便器ピュアレストＥＸ
製図 米	検図 稲垣 新川	日付 19/03/27	尺度 1：6
備考 防露式、エロンゲートタイプ			品番 CS325BPR
			図番 CS325BPR=D2
A4			ページNo. 1/1 (改)