<付属品>

固定具類	x 1
化粧キャップユニット	x 1
排水ソケット	x 1
サイドカバーユニット	x 1
施工説明書	x 1
位置決めシート	x 1

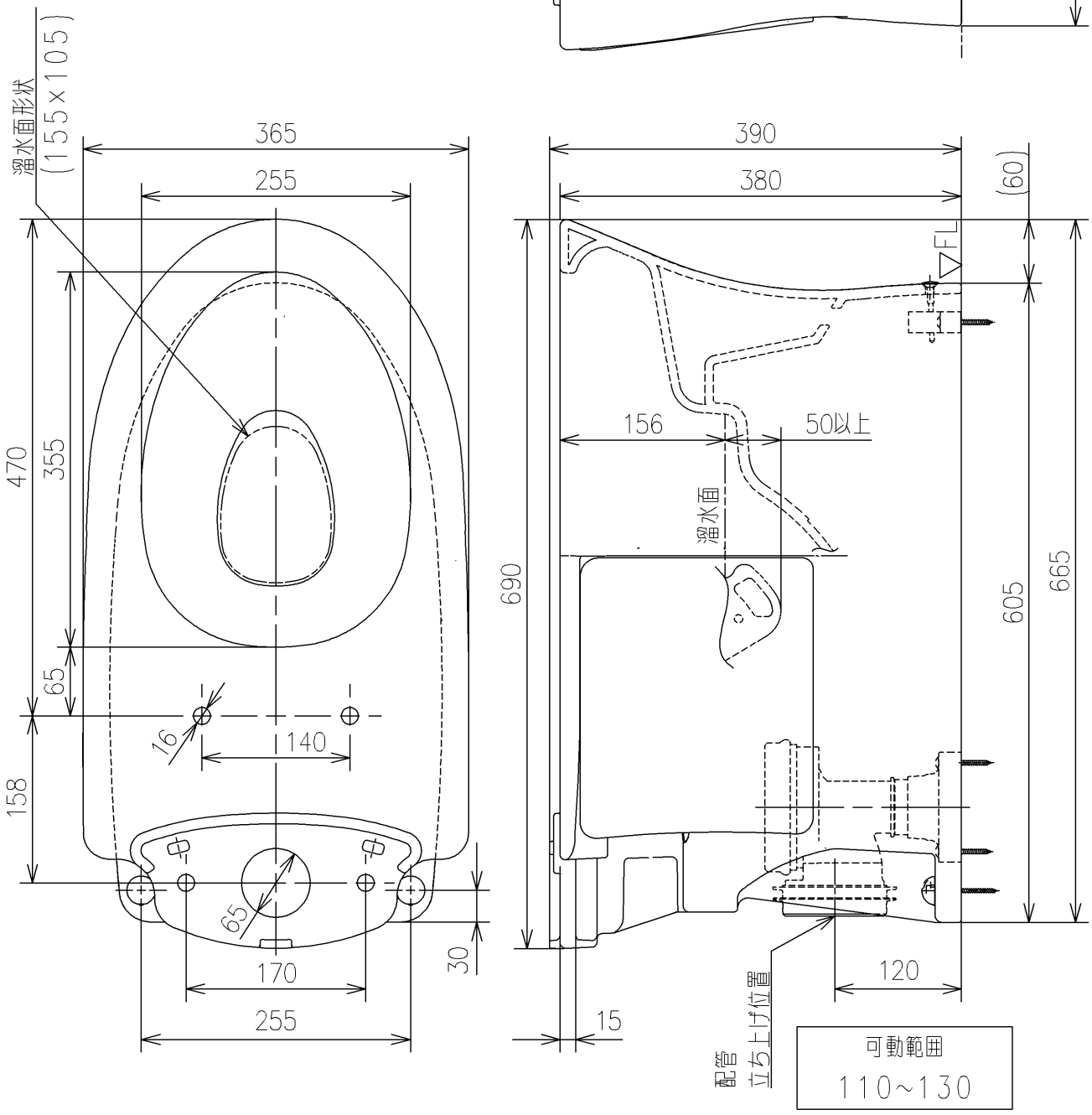

TOTO		UNIT mm	SCALE 1:6	DATE 2019-Sep-12	DRAWN hiroyuki.hara
TITLE 床置壁排水大便器ピュアレストQR					CHECKED makoto.bekki
FLOOR-MOUNTED TOILET BOWL WITH REAR-OUTLET (PUREREST QR)					APPROVED masaaki.inoue
REMARKS 防露式、エロンゲートタイプ					ITEM NUMBER CS232BP