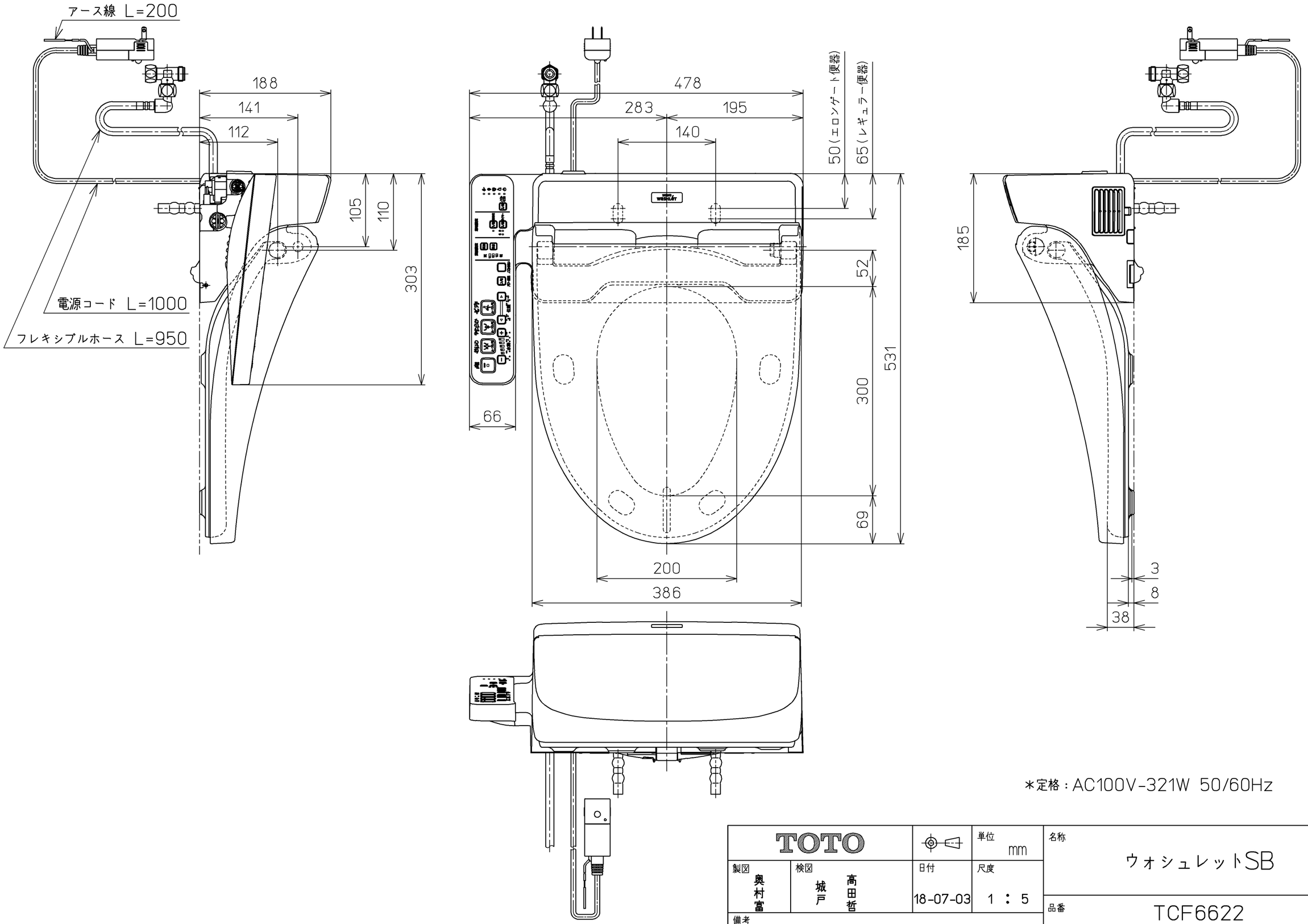

＊定格：AC100V-321W 50/60Hz

TOTO		単位 mm	名称 ウォシュレットSB
製図 奥村富	検図 城戸 高田哲	日付 18-07-03	尺度 1 : 5
備考 洗浄脱臭暖房便座			品番 TCF6622
			図番 TCF6622=A0100
A3			ページNo. 1-1 (改)