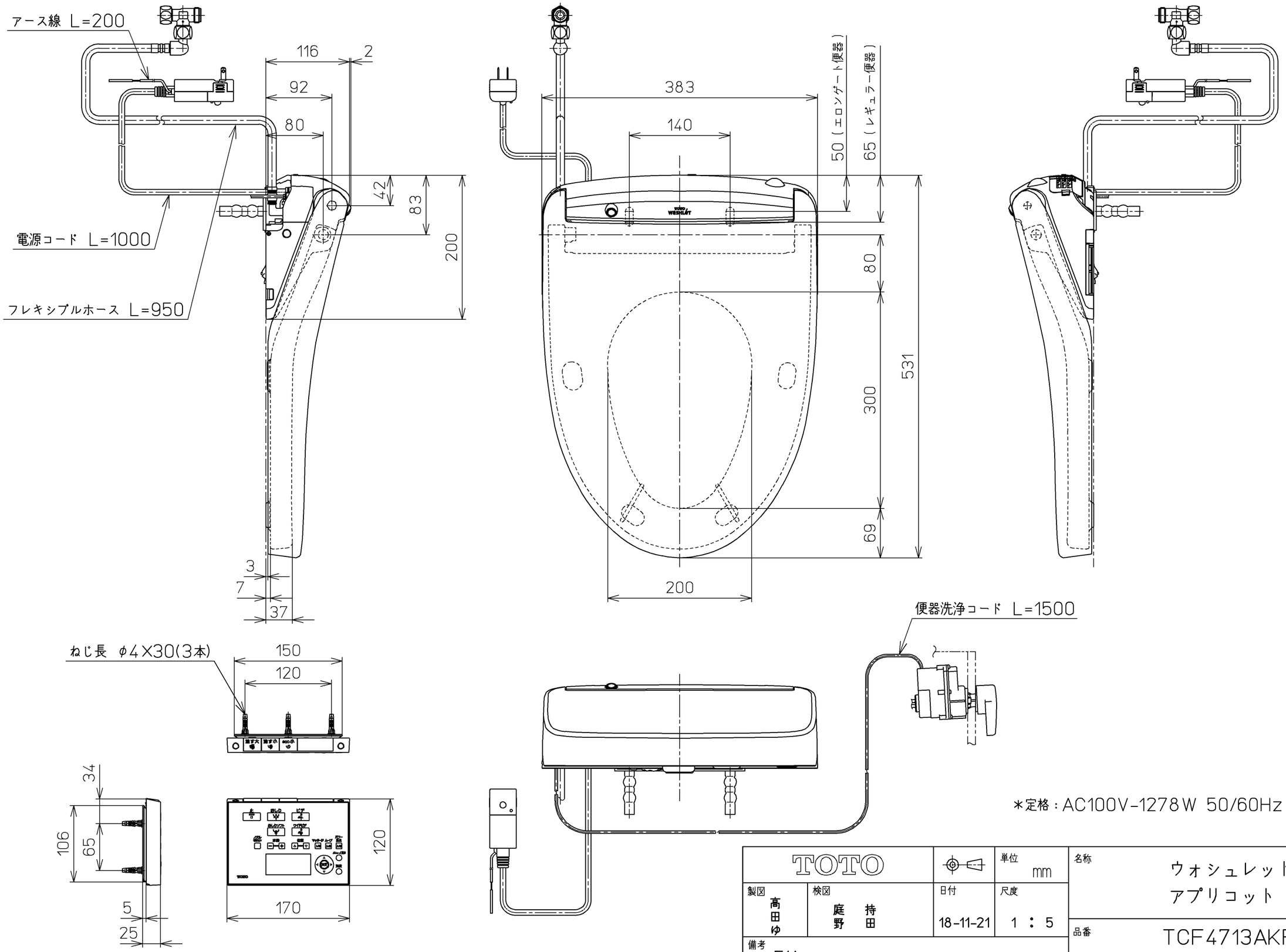

＊定格：AC100V-1278W 50/60Hz

TOTO		単位 mm	名称 ウォシュレット アプリコット
製図 高田ゆ	検図 庭持 野田	日付 18-11-21	尺度 1：5
備考 F1A 洗浄脱臭暖房便座			品番 TCF4713AKR
			図番 TCF4713AKR=A0100
A3			ページNo. 1-1 （改）