止水栓は、必ず同梱の止水栓（フィルター付）を使用してください。右注記を確認ください。

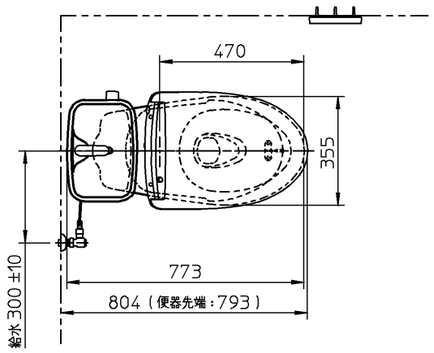

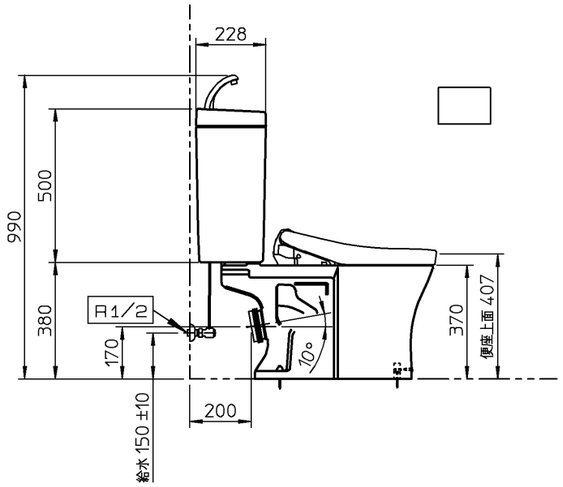

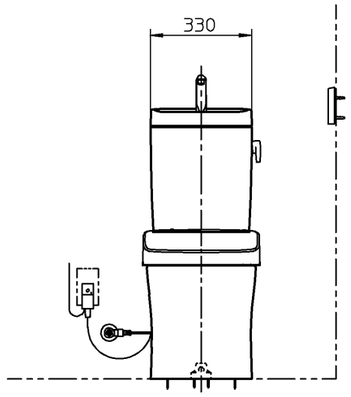

<排水取出位置>

※当セットはTOTO製品使用の場合を示します。

C721Pからの取替えの場合、HP82Sを使用することで排水155での対応が可能です。

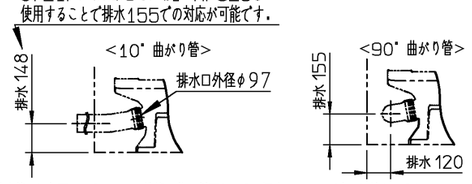

排水管が逆勾配になりますと、洗浄機能が低下したり、汚水がトラップ内に逆流したりしますので、排水管は1/50以上の勾配を確保してください。（エルボ管は給水側と反対側で接続してください）

<ウォシュレット（WL）給水>

壁給水の場合　床給水の場合

分岐金具接続詳細図ですので、止水栓の形状と方向が図面中と異なる場合があります。

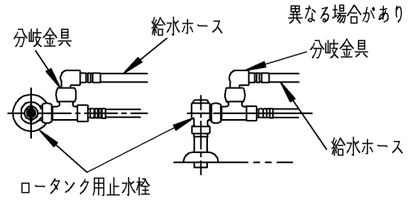

<便器固定寸法>

平面図

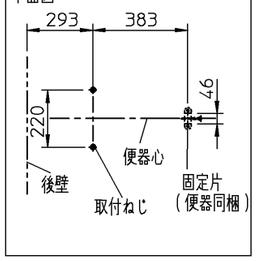

器具明細		
品番	品名	数
CS215BPR	床置壁排水大便器ピュアレストMR	1
SH215BAS	手洗付密結タンクピュアレストMR	1
※1 TCF4723AKR	ウォシュレットアプリコットF2A	1
	紙巻器	1

※1：TCF4723AKRの内訳

TCF4723R	ウォシュレットアプリコットF2	1
TCA320	便器洗浄ユニット	1

<床置壁排水大便器ピュアレストMR>
：取付面がコンクリート・モルタルなどの場合は、樹脂プラグ「HH04060（φ8、10個1組）」を別途手配してください。
：便器排水口高さには寸法許容差がありますので、排水管設置の際は、排水管位置を便器排水口高さに調整後、本固定を行ってください。

<手洗付密結タンクピュアレストMR>
：給水には、最低必要水圧0．05MPa（流動時）を確保してください。（最高水圧0．75MPa）
：給水は、壁床共有ですので<タンク給水取出し位置>を参照ください。
：右給水の場合、給水ホース「TN98L2X20」を別途手配ください。
：既存の止水栓が外せない場合の対応品として、フィルターユニット付タンク、およびフィルターユニットを準備しております。

<ウォシュレットアプリコットF2>
：定格　AC100V−1278W　50/60Hz
：電源コードの長さ1．0m
：アース線の長さ0．2m
：電源コンセントは、水や小水がかからない位置に設置してください。
また、壁給水の真下部に電源コンセントを設置したり、給水用ホースと電源コンセントを接触させないでください。感電・発火の原因になります。

<タンク給水取出し位置>

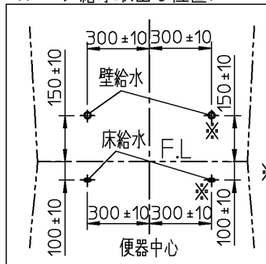

注：排水エルボ管を使用の場合は、給水は排水管と逆方向に取出してください。

※右給水は、別途給水ホースが必要

※：商品（図面）は、諸般の事情により、予告なく改良、仕様変更などを行う場合があります。

TOTO		単位 mm	名称
製図 平野	検図 杉有 原久	日付 18-11-14	尺度 1：20	床置壁排水大便器ピュアレストMR（防露）
備考			品番
			図番 76CS215BPR=000962