〈付属品〉
穴ふさぎふた × 1

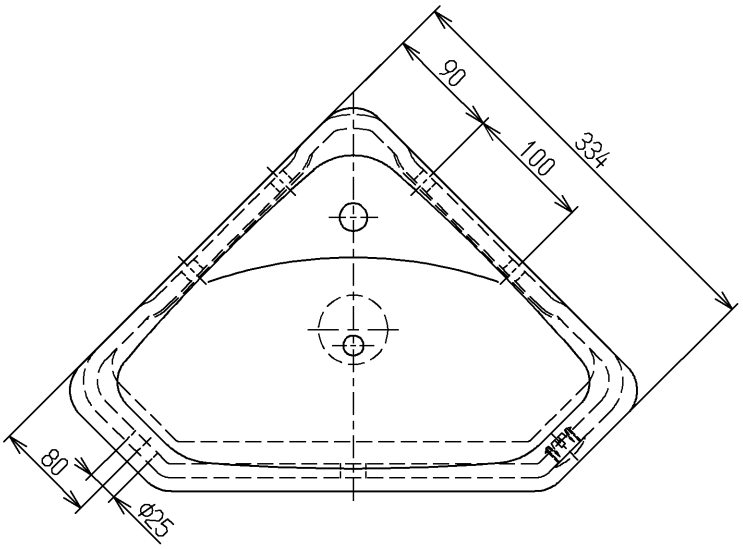

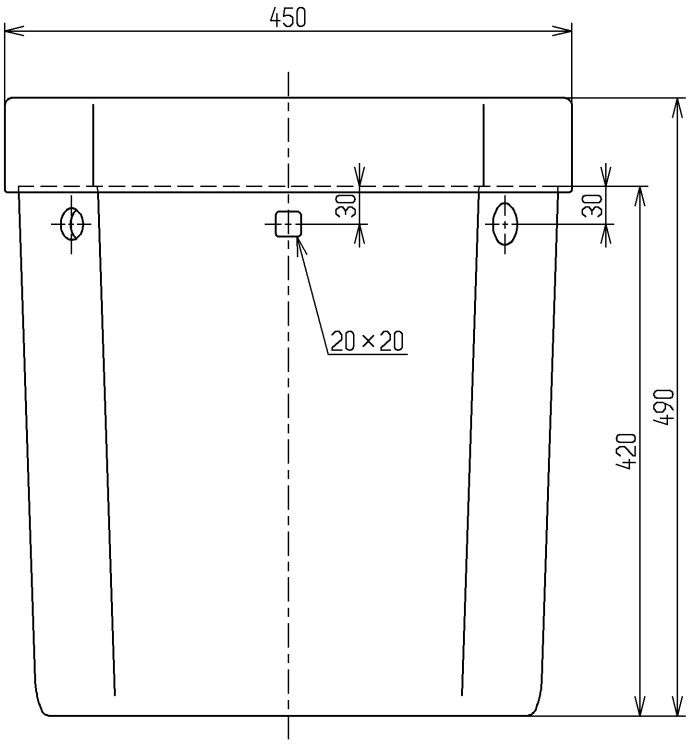

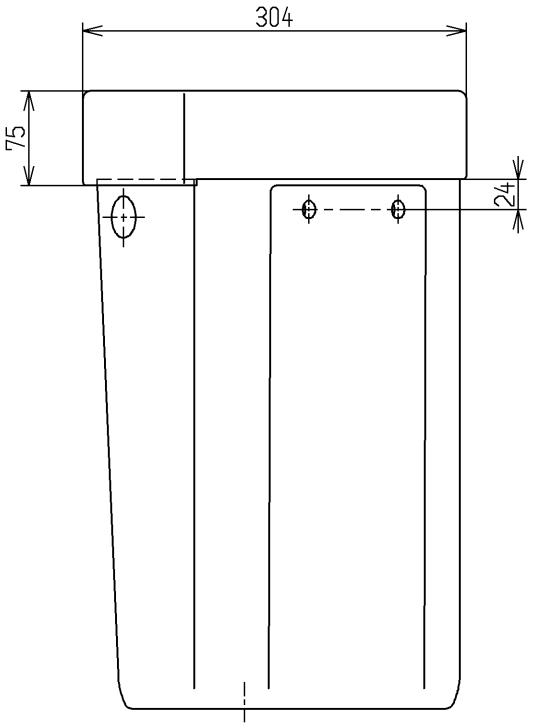

TOTO			単位 mm	名称 手洗付隅付タンク
製図 植木	検図 米 新川	日付 17.12.26	尺度 1：6	図番 S670BU
備考 防露式				

A4