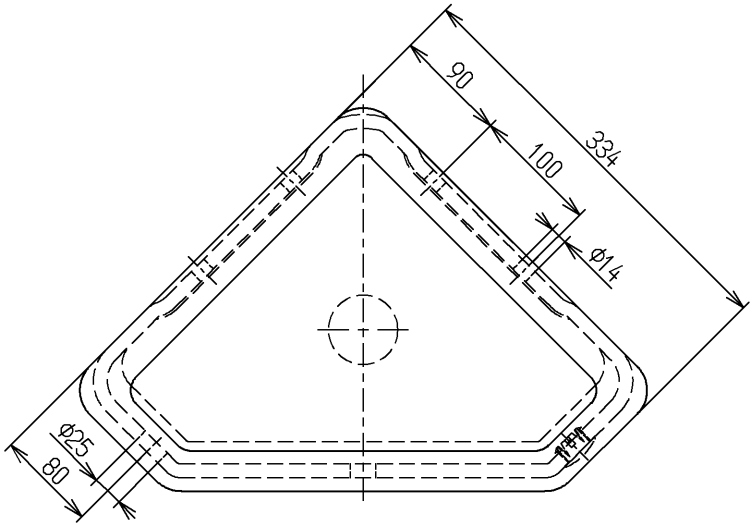

〈付属品〉
ズレ防止シート一式 × 1

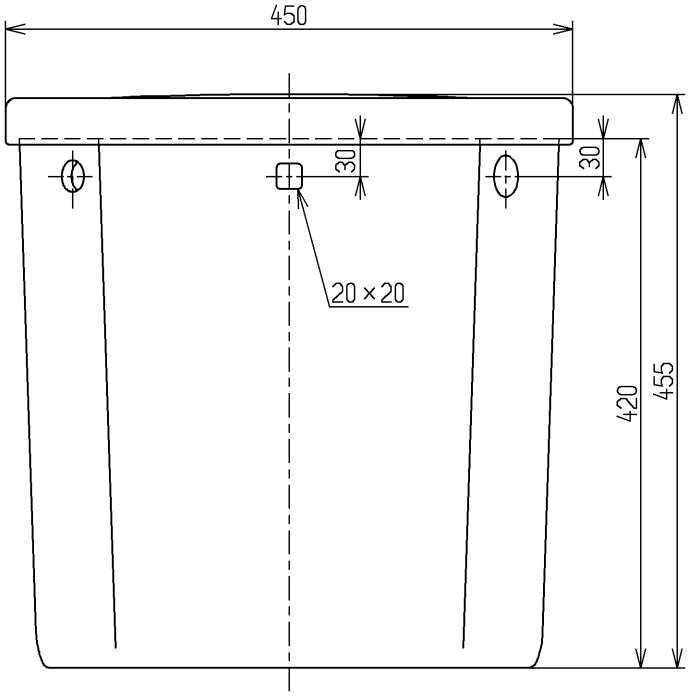

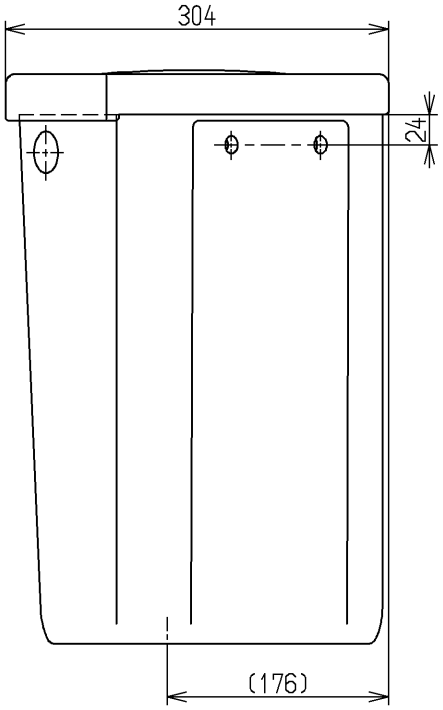

TOTO		単位 mm	名称 隅付タンク
製図 植木	検図 米 新川	日付 17.12.26	尺度 1：6
備考 防露式			図番 S570B

A4