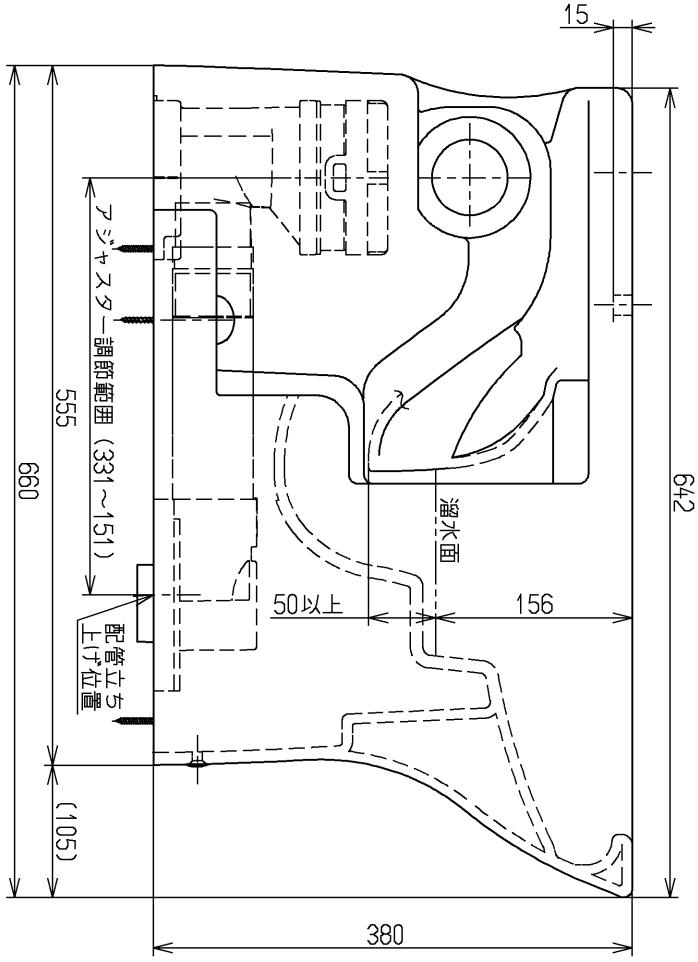

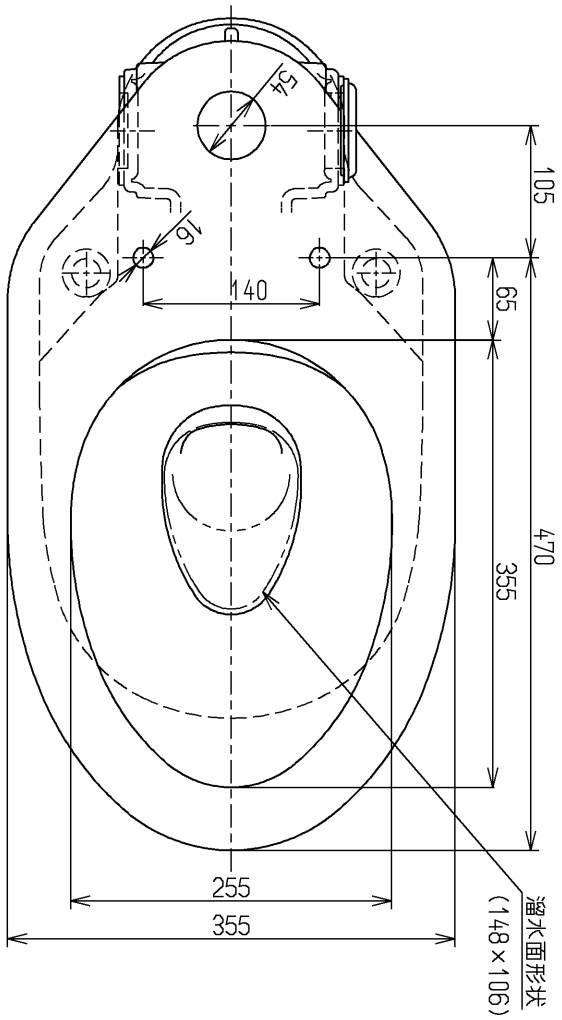

<付属品>
便器接続部ユニット
Pシールユニット
固定具類
化粧キャップ
アジャスターユニット
掃除口部品

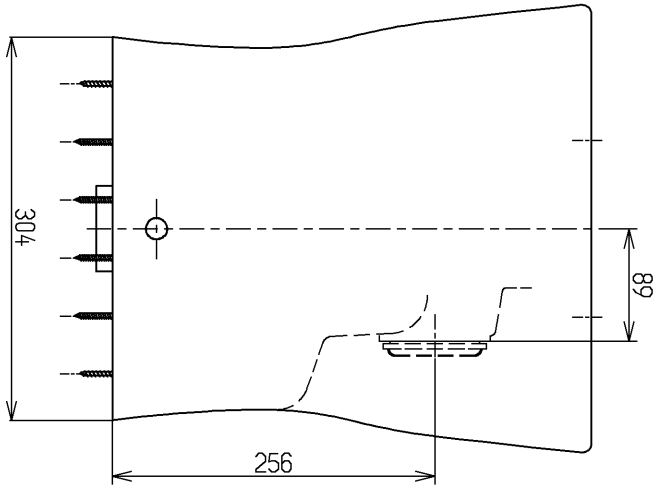

TOTO		単位 mm	名称 掃除口付床置床排水大便器
製図 植木	検図 米 新川	日付 17.06.16	尺度 1：6
備考			図番 CS494MJ

A4