＊定格：AC100V-1276W 50/60Hz
・最低必要水圧0.05MPa(流動時)
0.05MPa以下の水圧の場合、ウォシュレットの水勢が弱くなります。
また、停電時の手動レバーでの便器洗浄はできません。
0.05MPa以下の水圧の場合、便器ボウル面の洗浄能力が弱くなります。
・最高水圧は0.75MPaです。
注1：75，100塩ビ管(VU，VP75・100)共用
塩ビ管の排水ソケットとの接合：床上60±5mm
＊窓枠などと便ふたの干渉にご注意ください。
便ふたが当たって開ききらないことがあります。
＊給排水位置が適切でないと、止水栓が製品に干渉することがあります。
＊既設の排水ソケットが床下で排水管と接着されている場合、
排水管の立ち上げ直しが必要です。
＊製品背面に電源を設けないでください。
コンセントが製品と干渉し、抜き差しができない場合があります。
＊電源コンセントは水や小水がかからない位置に設置してください。
また、壁給水の真下部に電源コンセントを設置したり、給水用ホースと
電源コンセントを接触させないでください。感電・発火の原因になります。
＊本体左右側面は、給水フィルター・脱臭フィルターお手入れ時の取りはずしや
停電時の便器洗浄操作、及び電池ボックスの取り付けなどのため
150mm以上の空間を確保してください。
注2：立て配管などがある場合は、立て配管などから150mm以上の
空間を確保してください。
※1：便ふた全開でお掃除リフト時

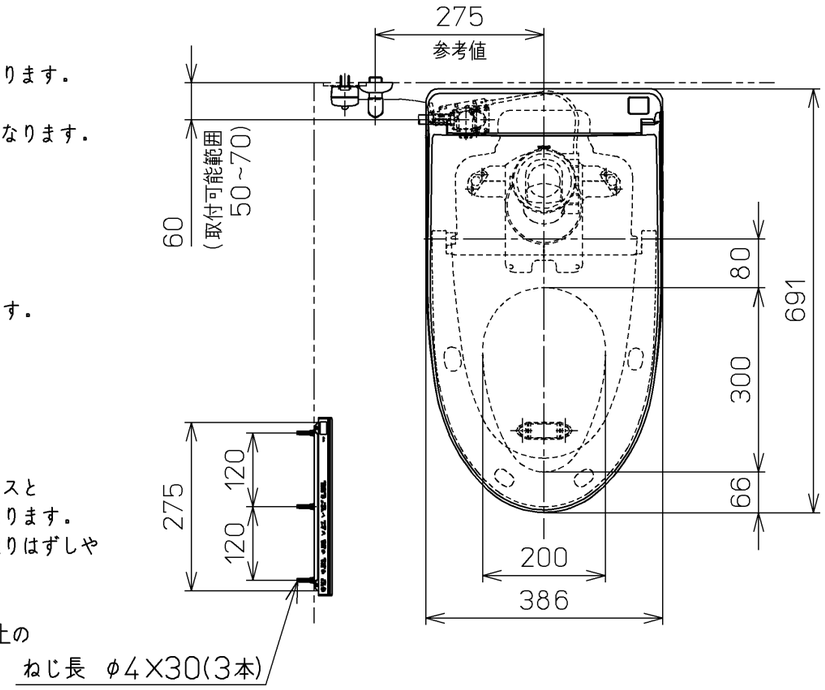

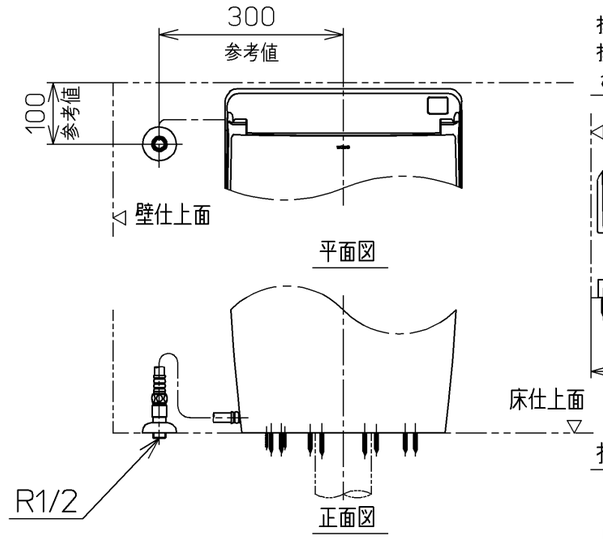

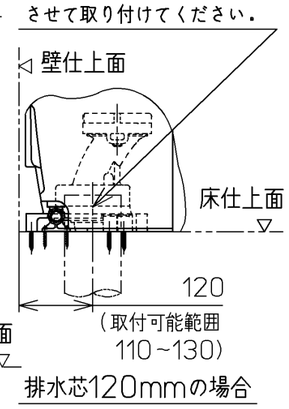

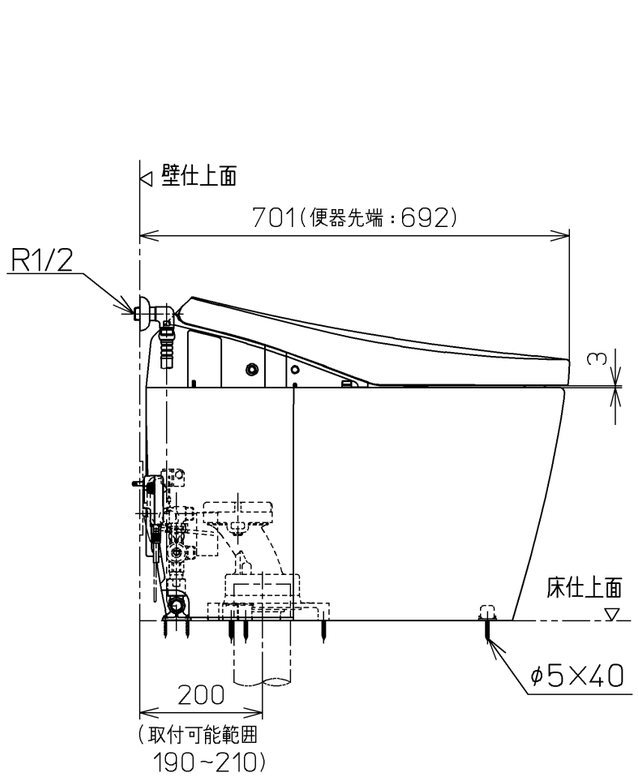

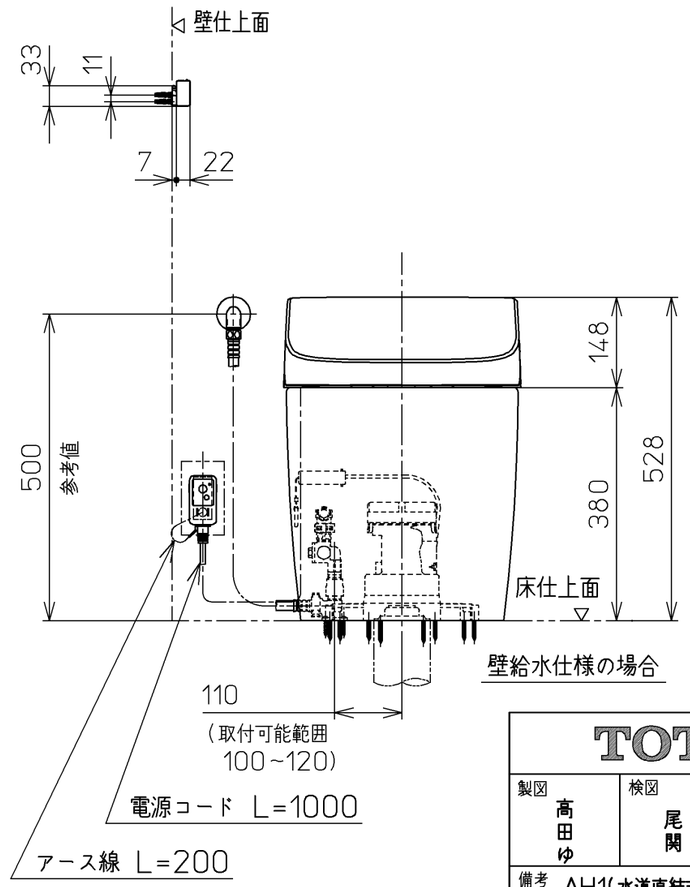

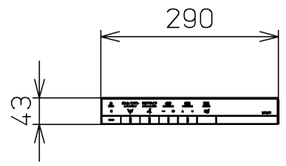

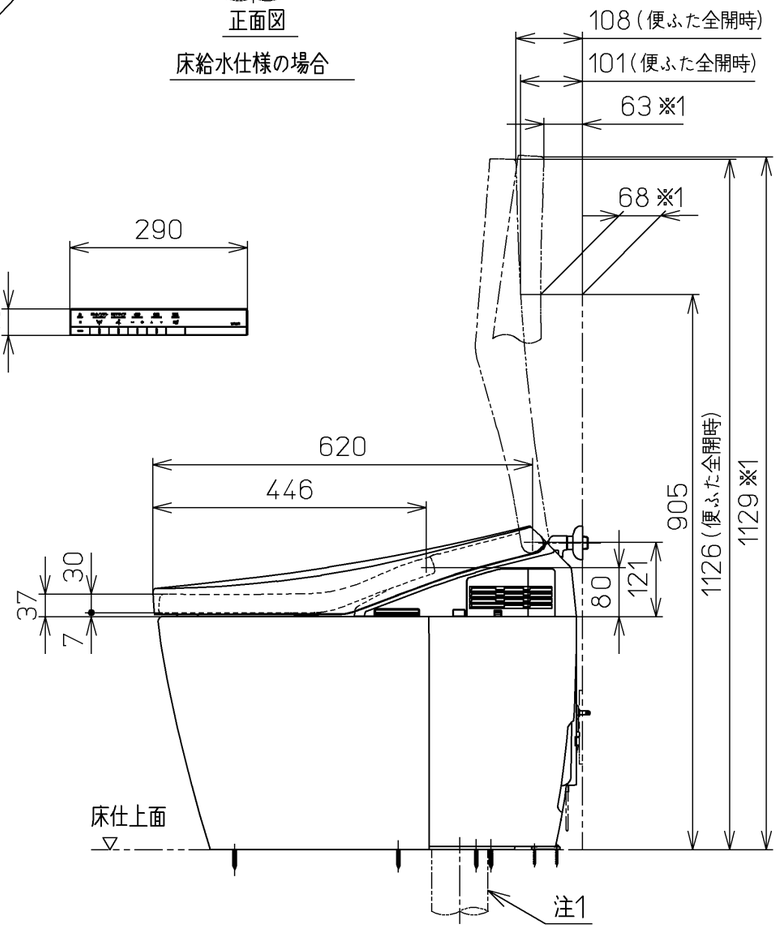

TOTO			単位 mm	名称 ウォシュレット一体形 便器ネオレスト
製図 高田ゆ	検図 尾関 城戸勉	日付 17-06-02	尺度 1 : 10	
備考 AH1(水道直結式) 一般地・流動兼用，S排水 リモデルタイプ(排水芯200/120)				品番 CES9788FW
				図番 CES9788FW=A0101
A3				ページNo. 1-1 (改)