＊定格：AC100V-1268W 50/60Hz
・最低必要水圧0.05MPa(流動時)
0.05MPa以下の水圧の場合、ウォシュレットの水勢が弱くなります。
また、停電時の手動レバーでの便器洗浄はできません。
0.05MPa以下の水圧の場合、便器ボウル面の洗浄能力が弱くなります。
・最高水圧0.75MPa(静止時)
注1：左給水専用品です。
＊塩ビ排水管は別途手配要
＊窓枠などと便ふたの干渉にご注意ください。
便ふたが当たって開ききらないことがあります。
＊給排水位置が適切でないと、止水栓が製品に干渉することがあります。
＊製品背面に電源を設けないでください。
コンセントが製品と干渉し、抜き差しができない場合があります。
＊電源コンセントは水や小水がかからない位置に設置してください。
また、壁給水の真下部に電源コンセントを設置したり、給水用ホースと
電源コンセントを接触させないでください。感電・発火の原因になります。
＊本体左右側面は、給水フィルター・脱臭フィルターお手入れ時の取りはずしや
停電時の便器洗浄操作、及び電池ボックスの取り付けなどのため
150mm以上の空間を確保してください。
注2：立て配管などがある場合は、立て配管などから150mm以上の
空間を確保してください。
＊温風乾燥，おしりソフト洗浄，ワイドビデ洗浄，洗浄位置調節，ムーブ洗浄，
マッサージ洗浄の操作ができません。リモコン便器洗浄は大洗浄のみとなります。
（オート便器洗浄時のみ、小洗浄、エコ小洗浄が使えます。）
※1：便ふた全開でお掃除リフト時

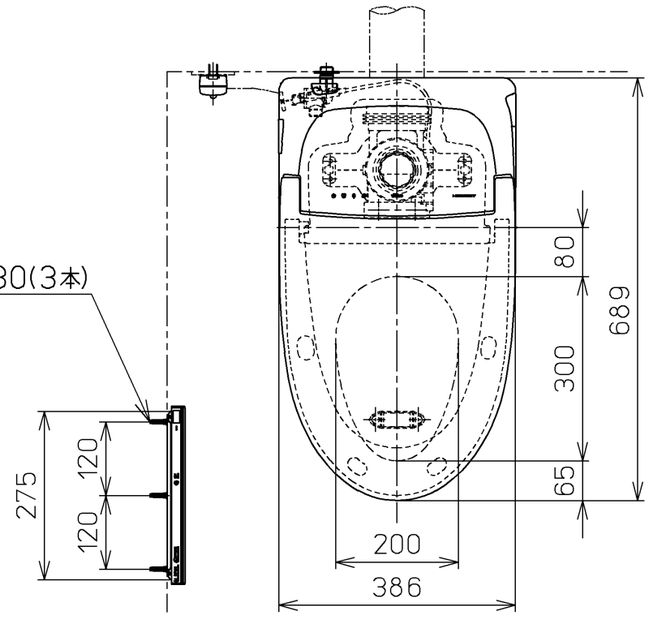

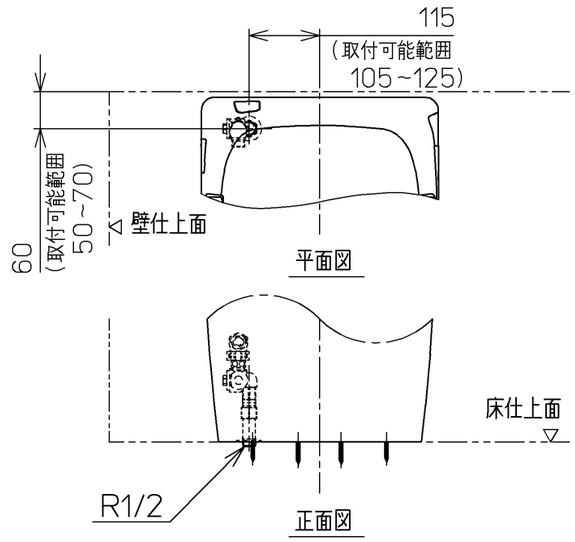

床給水仕様の場合

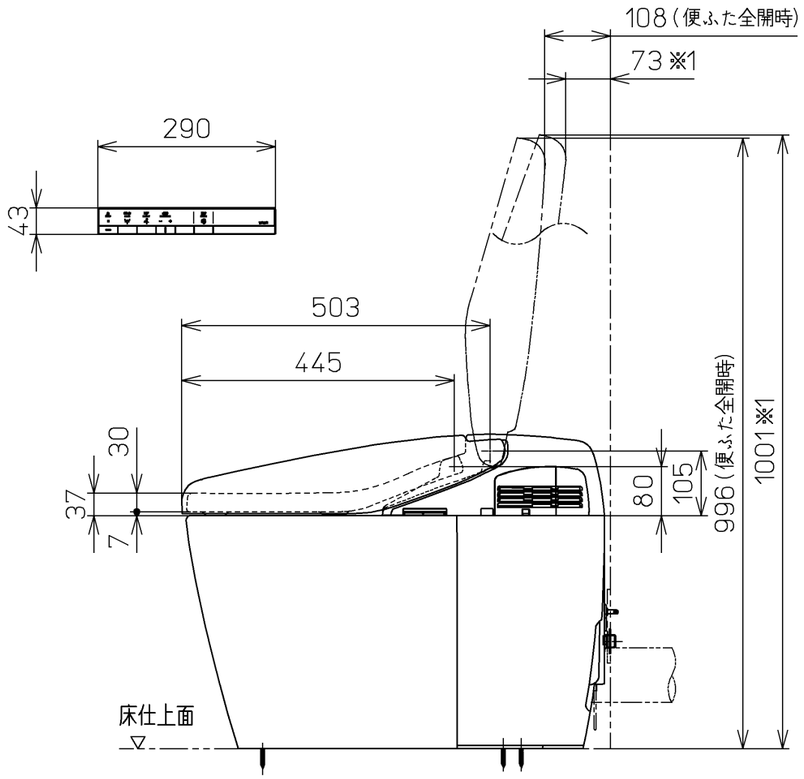

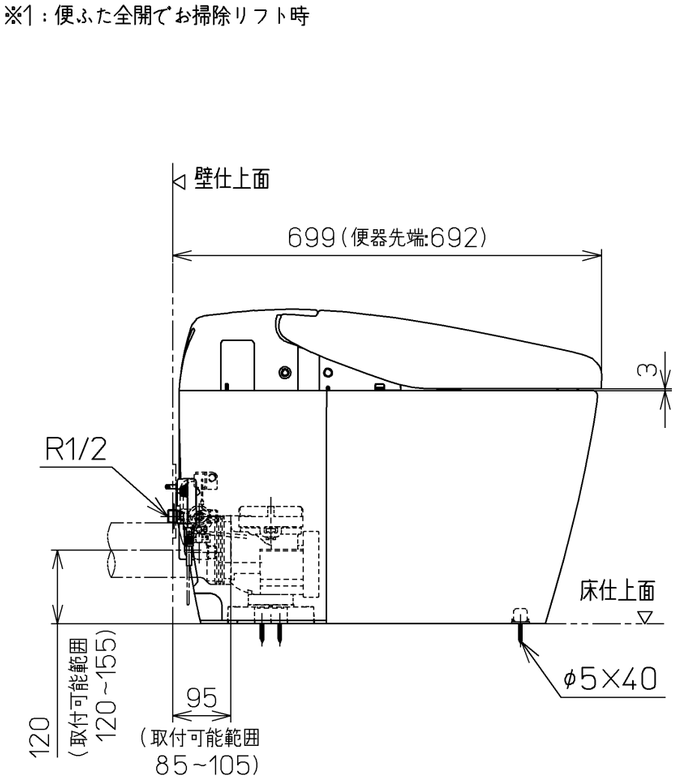

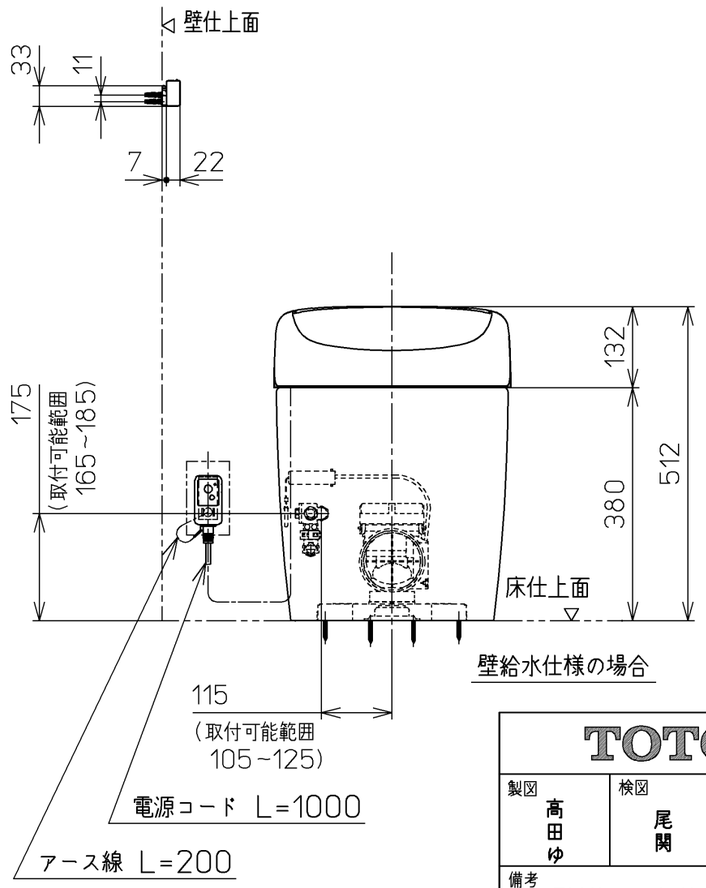

壁給水仕様の場合

TOTO			単位 mm	名称 ウォシュレット一体形 便器ネオレスト
製図 高田ゆ	検図 尾関城戸勉	日付 17-06-02	尺度 1 : 10	
備考 RH1(水道直結式) 一般地・流動兼用，P排水				品番 CES9768PWP
				図番 CES9768PWP=A0102
A3				ページNo. 1-1 (改)