<付属品>
止水栓 ×1
固定具類 ×1
排水ソケット ×1
すっきりパネル ×1

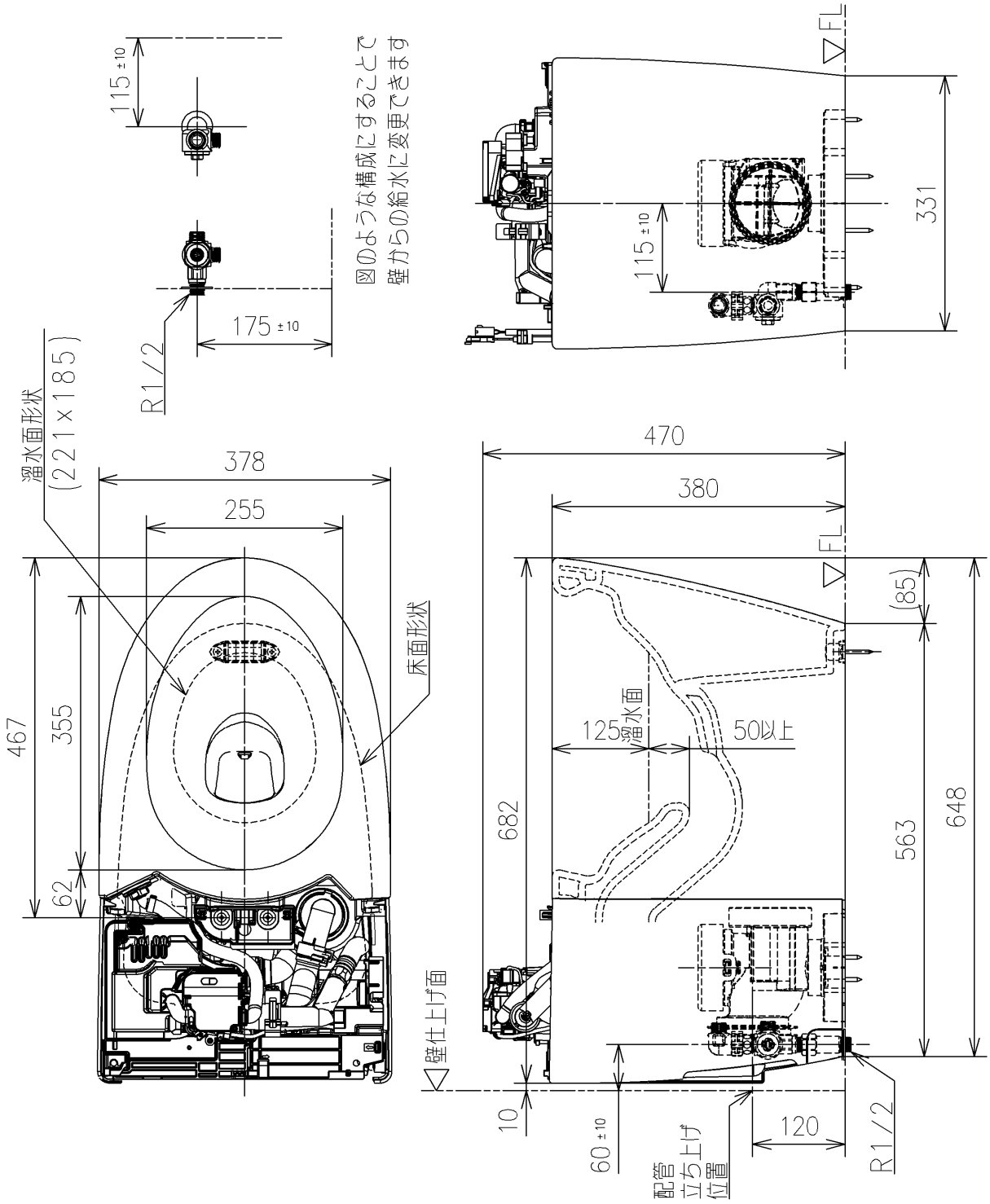

TOTO		UNIT mm	SCALE 1:8	DATE 2022-Jun-06	DRAWN takanobu.tsuchida
TITLE 床置壁排水大便器（ネオレスト）					CHECKED masaaki.momoe
FLOOR-MOUNTED TOILET BOWL WITH REAR-OUTLET (NEOREST)					APPROVED shu.kashirajima
REMARKS					ITEM NUMBER CS921BP

※日本販売品の衛生陶器の寸法許容差はJIS A5207に準ずる

PAGE No. 1/1 A4