＊定格：AC100V-1373W 50/60Hz
・給水には、最低必要水圧（流動時）0.05MPa（10L/min）を
確保してください。（最高水圧0.75MPa）
0.05MPa以下の水圧の場合、ウォシュレットの水勢が弱くなります。
また、停電時に便器洗浄はできません。
0.05MPa以下の水圧の場合、便器ボウル面の洗浄能力が弱くなります。
＊窓枠などと便ふたの干渉にご注意ください。
便ふたが当たって開ききらないことがあります。
＊給排水位置が適切でないと、止水栓が製品に干渉することがあります。
＊便器排水芯が436～540mmの場合は、便器を前に出して施工可能。
＊製品背面に電源を設けないでください。
コンセントが製品と干渉し、抜き差しができない場合があります。
＊電源コンセントは水や小水がかからない位置に設置してください。
また、壁給水の真下部に電源コンセントを設置したり、給水用ホースと
電源コンセントを接触させないでください。感電・発火の原因になります。
＊すっきりパネルのふさぎ板は、必要に応じてねじを外して、取り外してください。
＊本体左右側面は、停電時の便器洗浄操作などのため
150mm以上の空間を確保してください。
注1：立て配管などがある場合は、立て配管などから150mm以上の
空間を確保してください。
※1：便ふた全開でお掃除リフト時
＊リモコンはイメージ図です。
ボタンの数・配置・表示内容はリモコン詳細図を参照ください。
・リモコン用単3形乾電池（2個）同梱

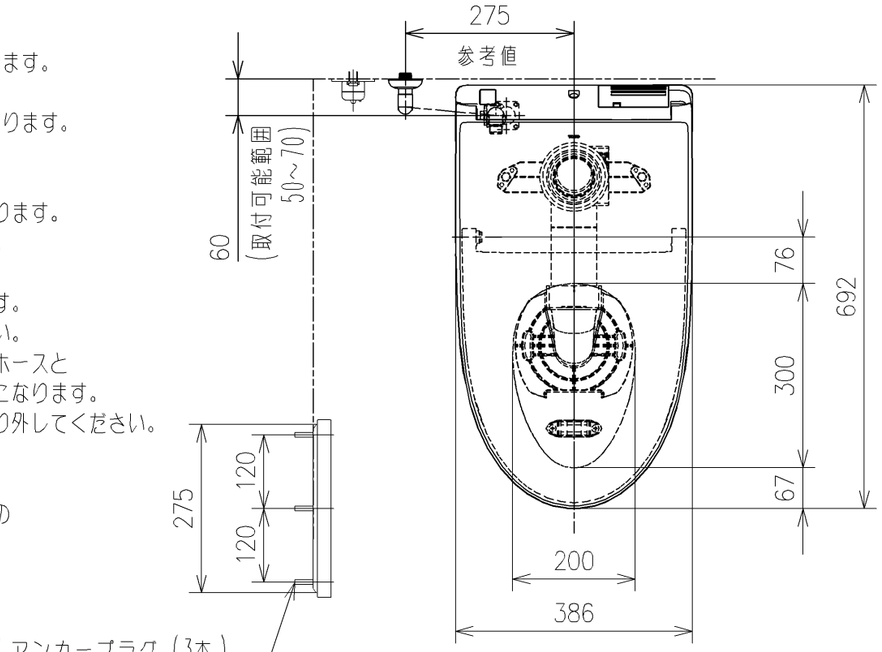

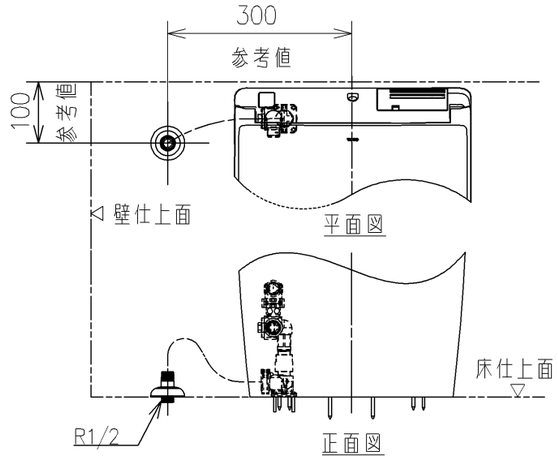

床給水仕様の場合

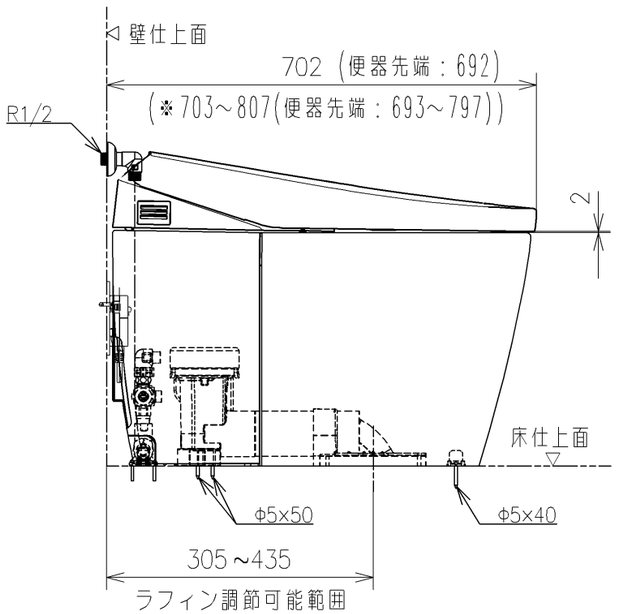

ラフィン調節可能範囲
※436～540は便器を
前に出して施工

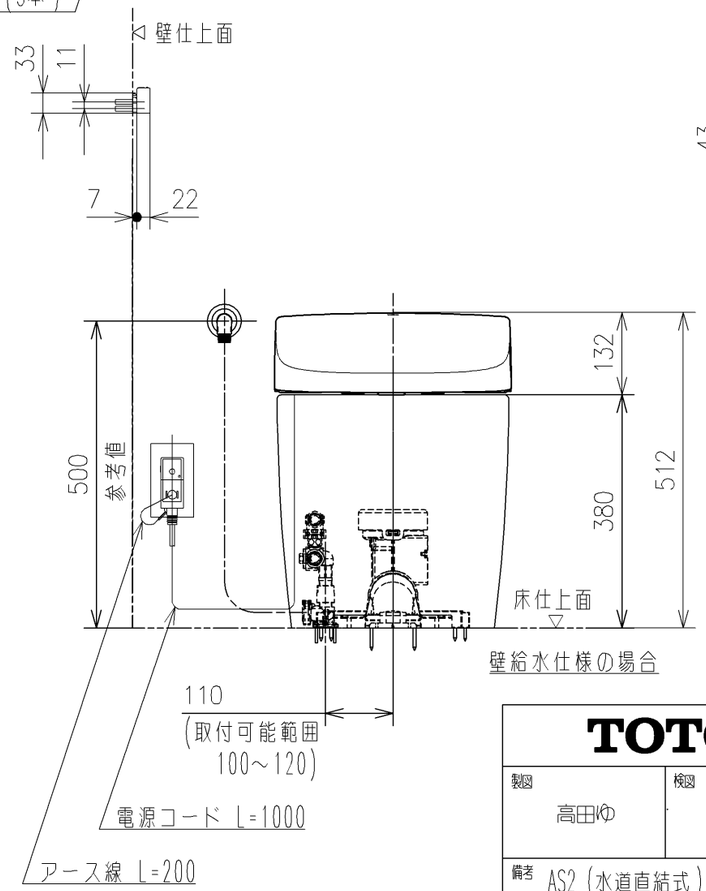

壁給水仕様の場合

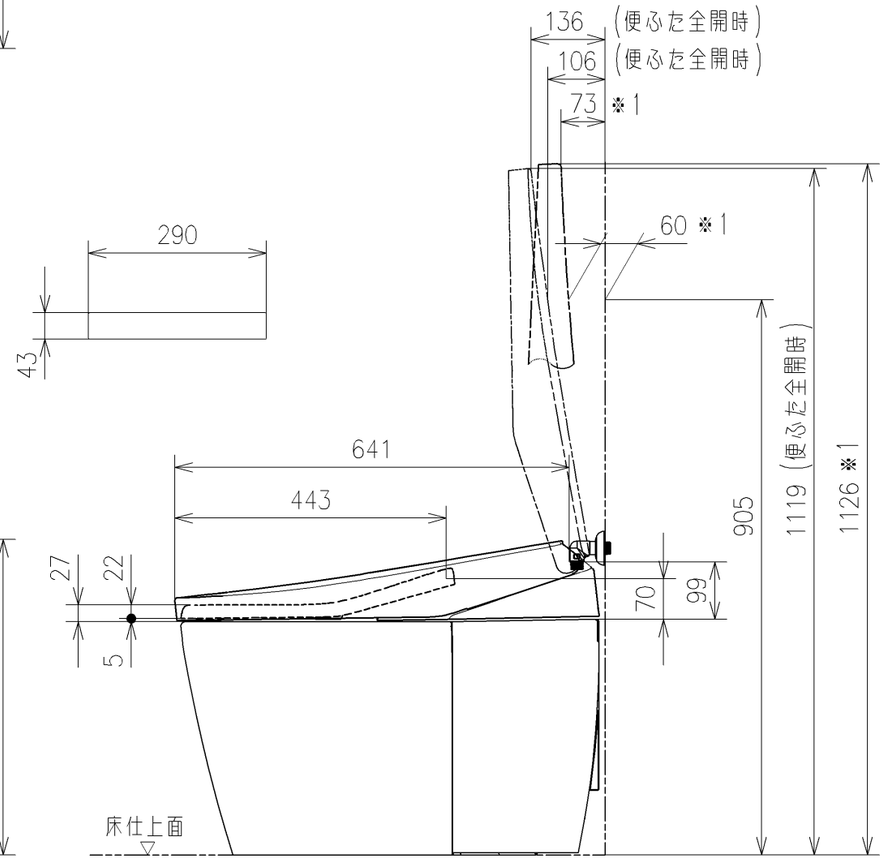

TOTO		単位 mm	名称 ウォシュレット一体形便器ネオレスト
製図 高田ゆ	検図 平憲作	日付 2022/05/18	尺度 1：10
備考 AS2（水道直結式）一般地・流動兼用、S排水リモデルタイプ			品番 CES9720MW
			図番リビジョン -
A3			ページNo. 1/1 （改）

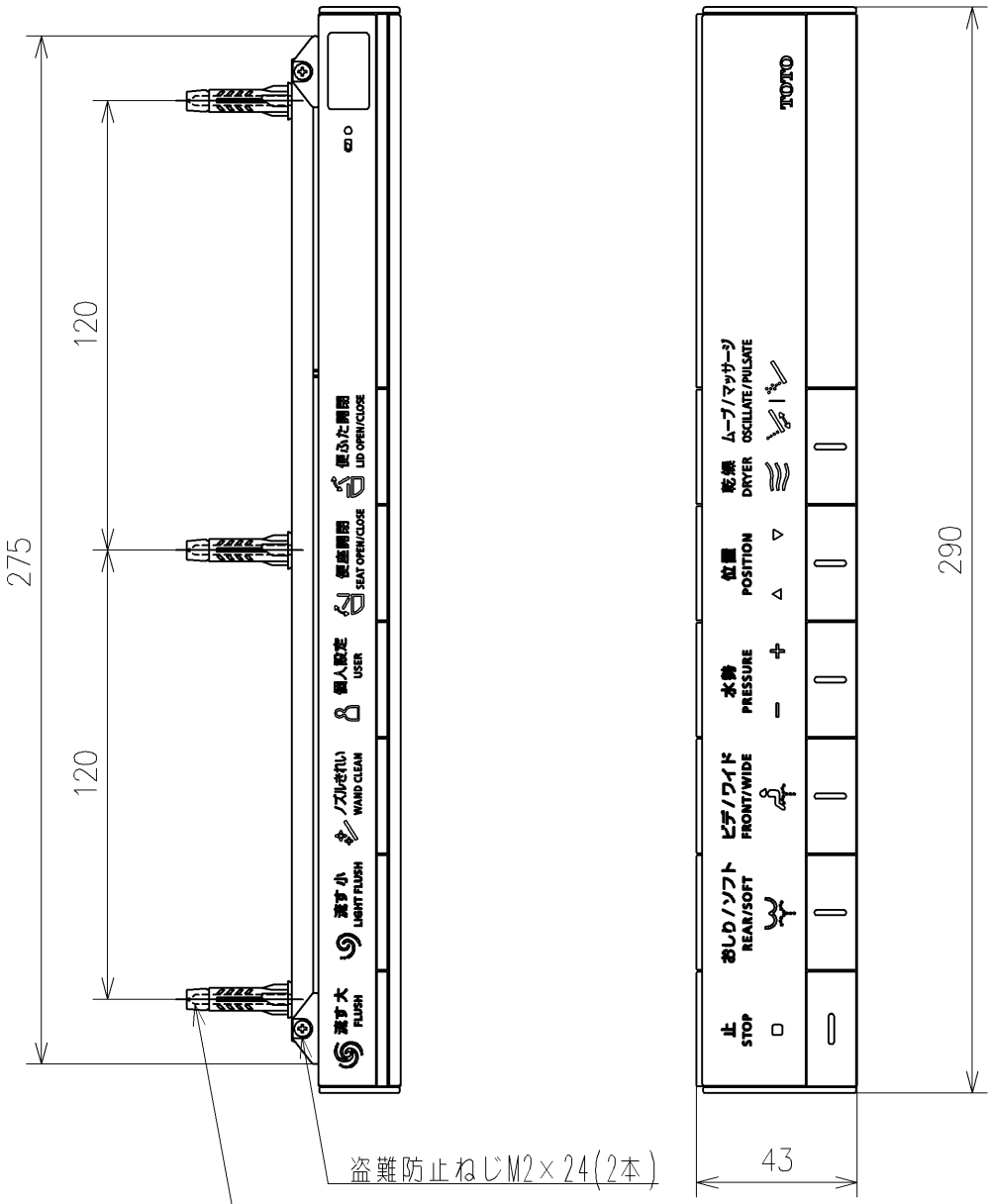

注記
盗難防止ねじを取り付ける際は
先端が細めのドライバーをご使用下さい
(ビットサイズ：NO.1または精密ドライバー)

リモコン詳細図

TOTO		単位 mm	名称 ウォシュレット一体形便器ネオレスト
製図 高田ゆ	検図 平憲作	日付 2022/05/18	尺度 1：2
備考			品番 CES9720MW
			図番リビジョン -
A4			ページNo. 1/1 (改)