<付属品>
止水栓 ×1
固定具類 ×1
排水ソケット ×1
すっきりパネル ×1

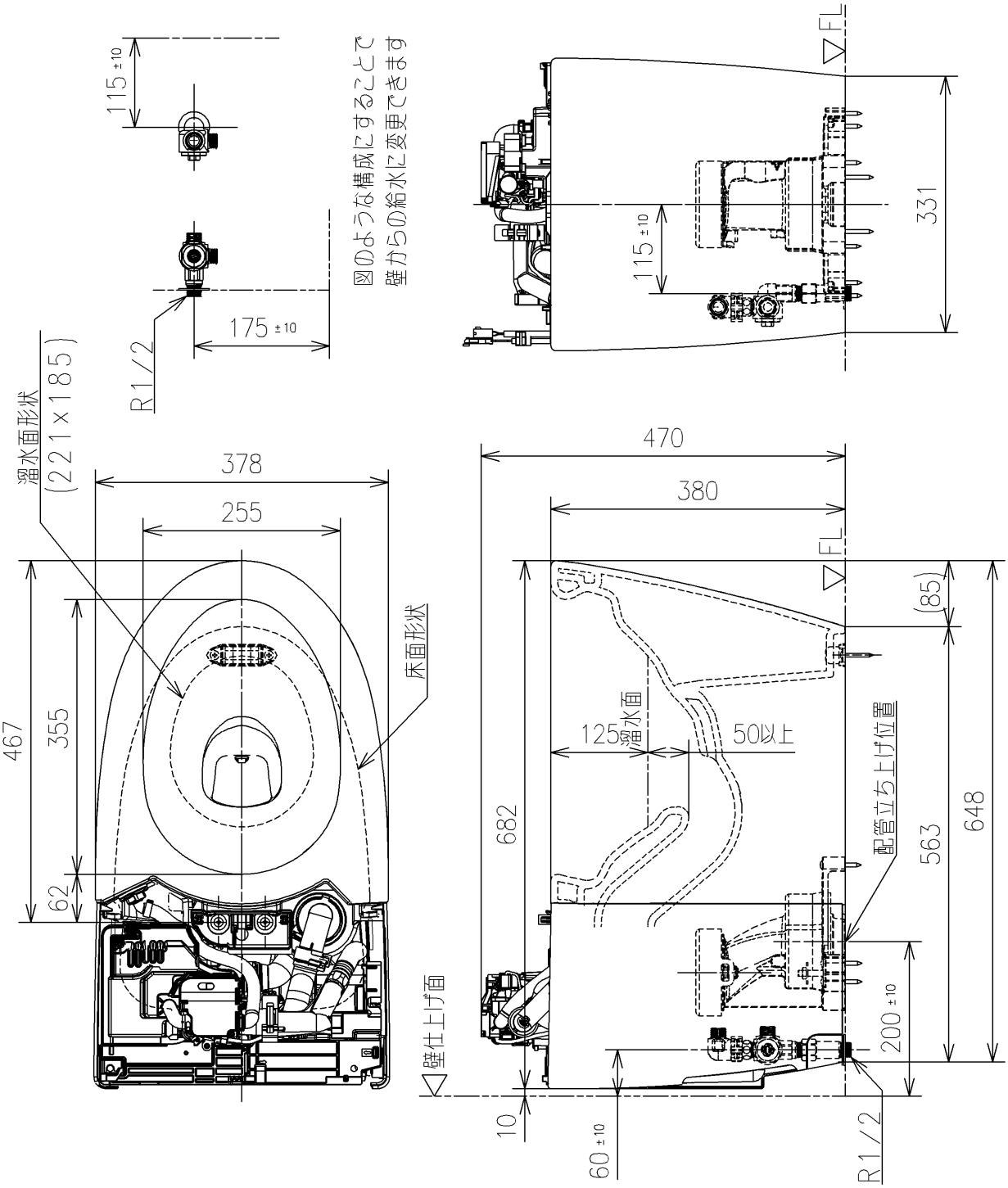


| | | | | | |
|---|---|---|---|---|---|
| TOTO | | UNIT mm | SCALE 1:8 | DATE 2022-Mar-14 | DRAWN takanobu.tsuchida |
| TITLE 床置床排水大便器（ネオレスト） | | | | | CHECKED masaaki.momoe |
| FLOOR-MOUNTED TOILET BOWL (NEOREST) | | | | | APPROVED shu.kashirajima |
| REMARKS | | | | | ITEM NUMBER CS921B |

※日本販売品の衛生陶器の寸法許容差はJIS A5207に準ずる