＊定格：AC100V-413W 50/60Hz
・最低必要水圧0.05MPa(流動時)
0.05MPa以下の場合、ウォシュレットの水勢が弱くなります。
・最高水圧は0.75MPaです。
＊給排水位置が適切でないと、止水栓が製品に干渉することがあります。
＊製品背面に電源を設けないでください。
コンセントが製品と干渉し、抜き差しができない場合があります。
＊電源コンセントは水や小水がかからない位置に設置してください。
また、壁給水の真下部に電源コンセントを設置したり、給水用ホースと電源コンセントを接触させないでください。感電・発火の原因になります。
＊本体左右側面は、給水フィルター・脱臭フィルターお手入れ時の取りはずしなどのため、150mm以上の空間を確保してください。
注1：立て配管などがある場合は、立て配管などから150mm以上の空間を確保してください。
＊本体前面は、オート開閉機能のセンサー検知などのため、300mm以上の空間を確保してください。
※1：便ふた全開でお掃除リフト時

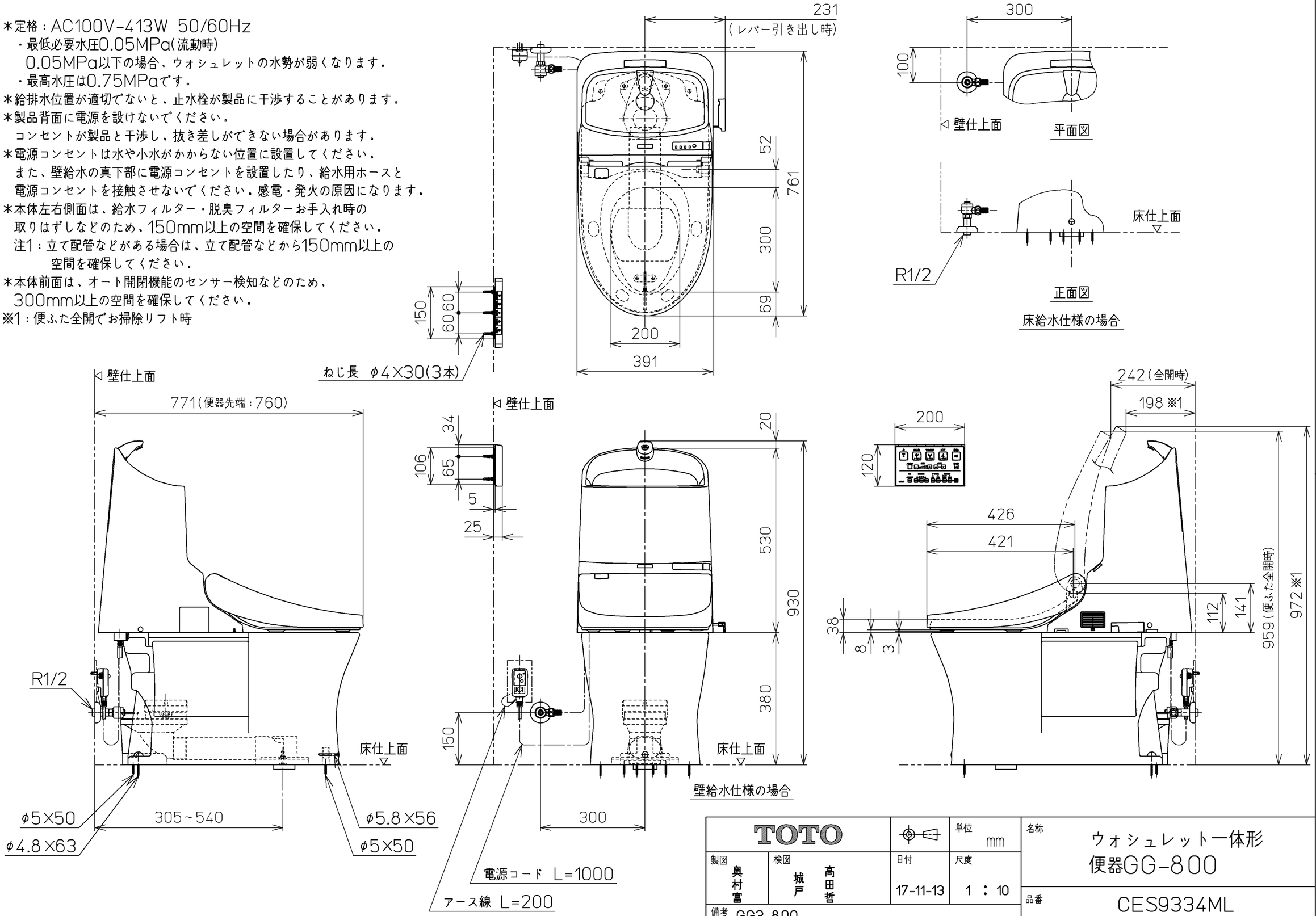

TOTO		単位 mm	名称 ウォシュレット一体形 便器GG-800
製図 奥村 富	検図 城戸 高田 哲	日付 17-11-13	尺度 1 : 10
備考 GG3-800 一般地・流動兼用，S排水 リモデルタイプ			品番 CES9334ML
			図番 CES9334ML=A0100
A3			ページNo. 1-1 (改)