＊定格：AC100V-320W 50/60Hz
・最低必要水圧0.05MPa(流動時)
0.05MPa以下の場合、ウォシュレットの水勢が弱くなります。
・最高水圧は0.75MPaです。
注1：左給水専用です。
＊塩ビ管は別途手配要
＊給排水位置が適切でないと、止水栓が製品に干渉することがあります。
＊製品背面に電源を設けないでください。
コンセントが製品と干渉し、抜き差しができない場合があります。
＊電源コンセントは水や小水がかからない位置に設置してください。
また、壁給水の真下部に電源コンセントを設置したり、給水用ホースと
電源コンセントを接触させないでください。感電・発火の原因になります。
＊本体左右側面は、給水フィルター・脱臭フィルターお手入れ時の
取りはずしなどのため、150mm以上の空間を確保してください。
注2：立て配管などがある場合は、立て配管などから150mm以上の
空間を確保してください。
＊リモコンはイメージ図です。
ボタンの数・配置・表示内容はリモコン詳細図を参照ください。

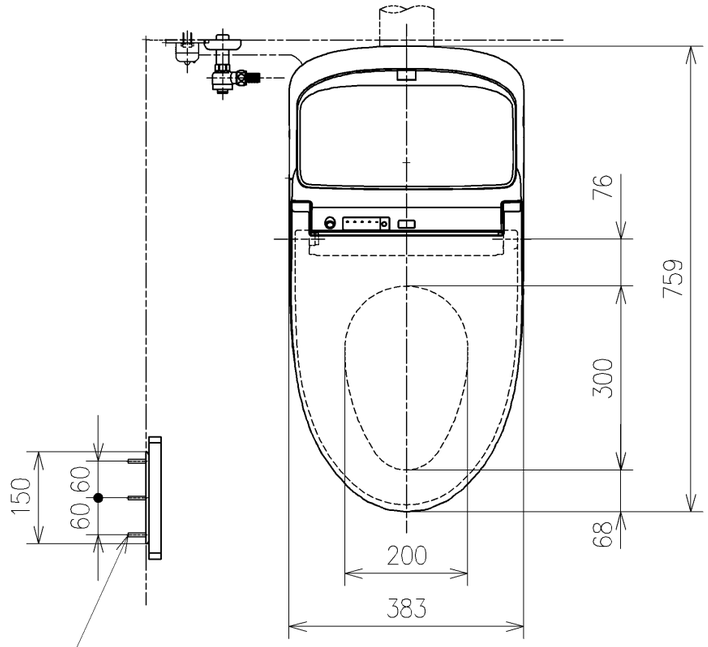

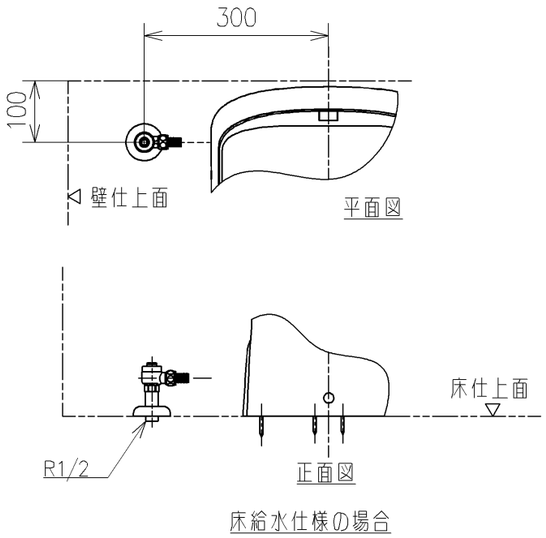

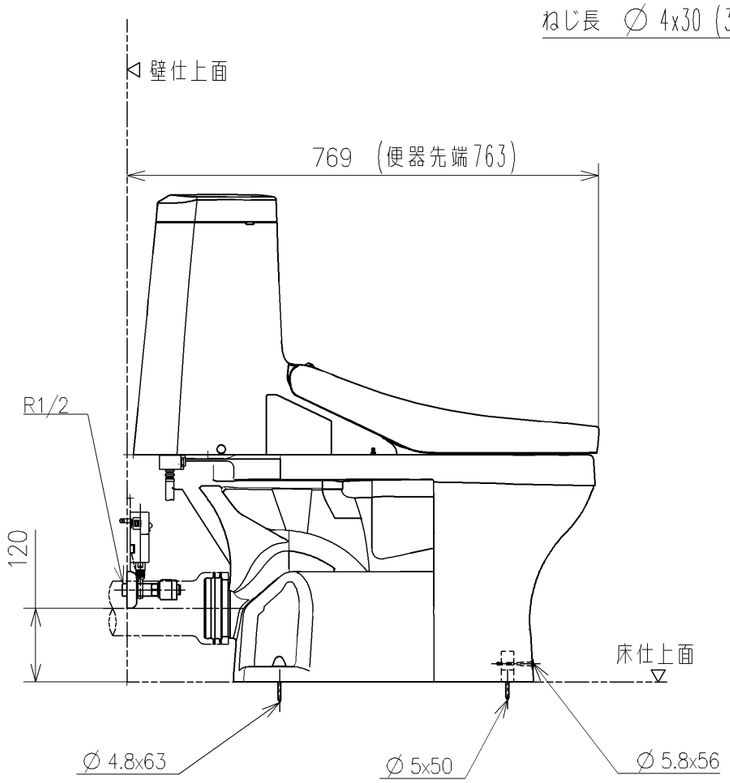

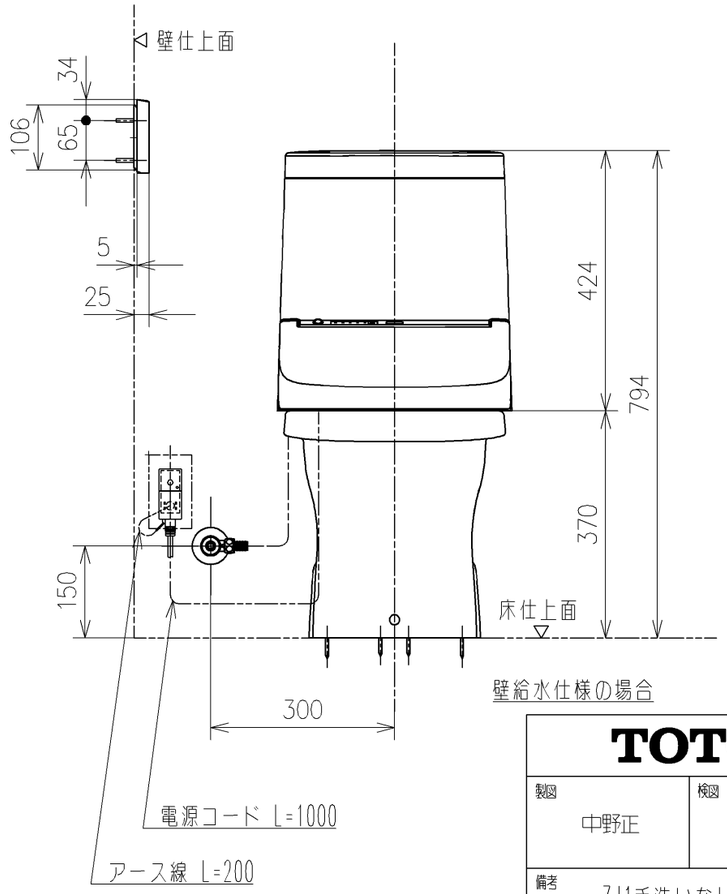

壁給水仕様の場合

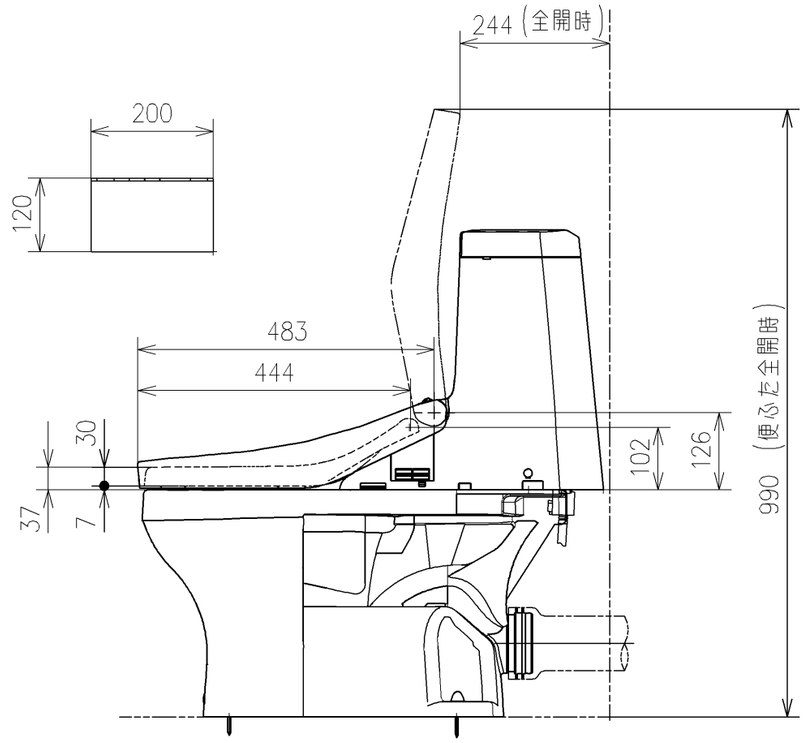

TOTO			単位 mm	名称 ウォシュレット一体形便器ZJ
製図 中野正	検図 川田賢 高祖慎	日付 19-07-30	尺度 1：10	
備考 ZJ1手洗いなし 一般地・流動兼用、P排水				品番 CES9150P
				図番リビジョン 002
A3				ページNo. 1/1 (改)

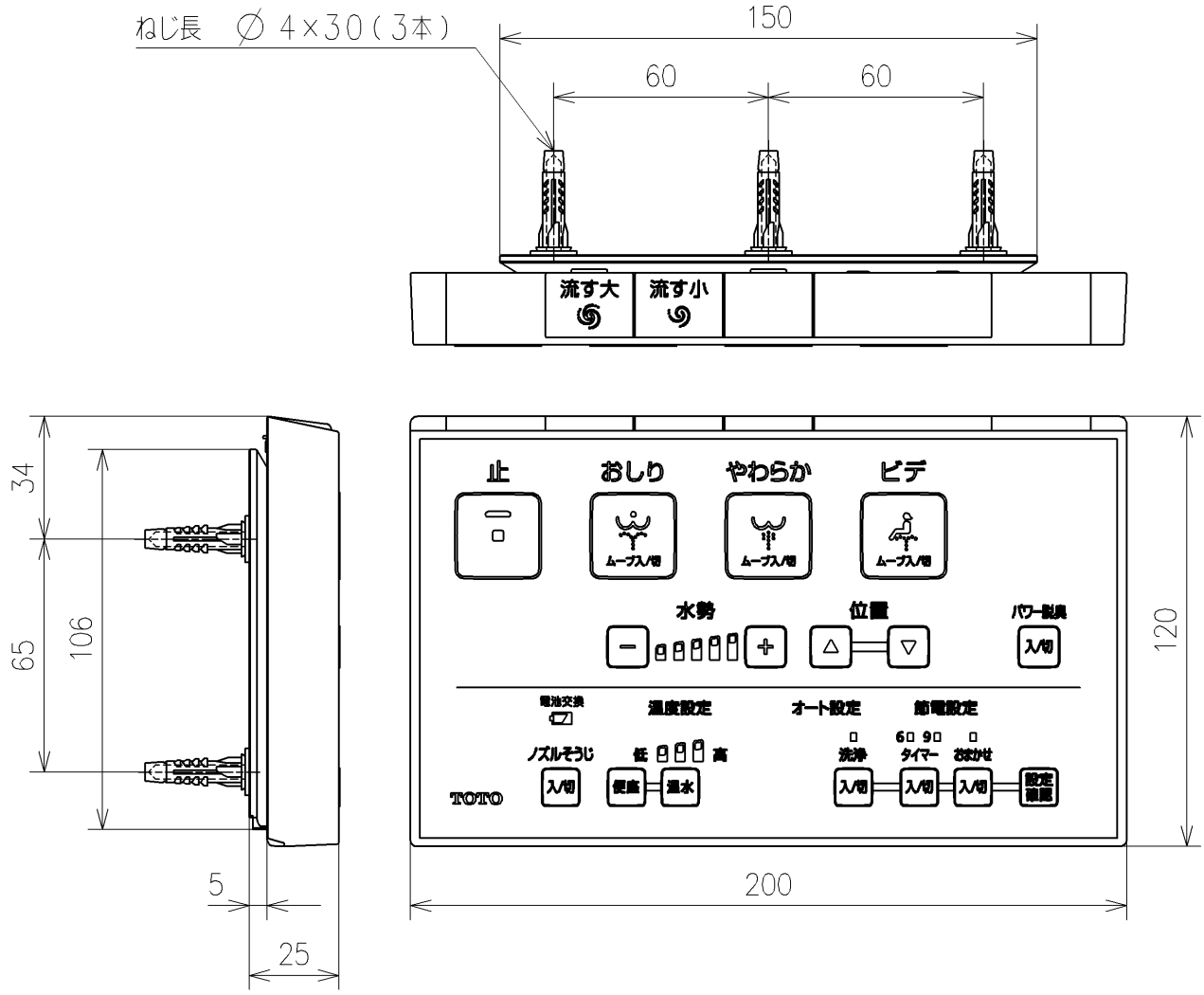

リモコン詳細図

TOTO		単位 mm	名称 ウォシュレット一体形便器ＺＪ
製図 中野正	検図 川田賢 高祖慎	日付 19-07-30	尺度 1：2
備考			品番 CES9150P
			図番リビジョン －
A4			ページNo . 1/1 （改）