図番	

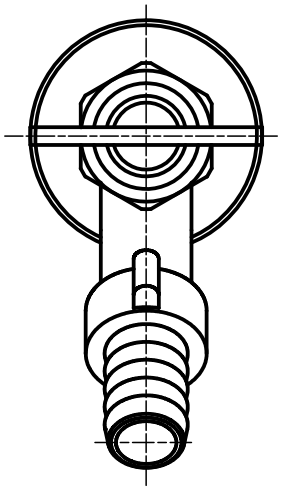

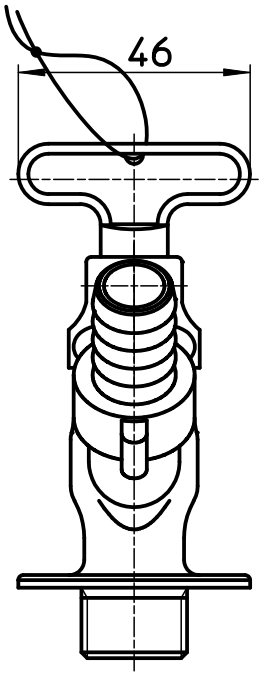

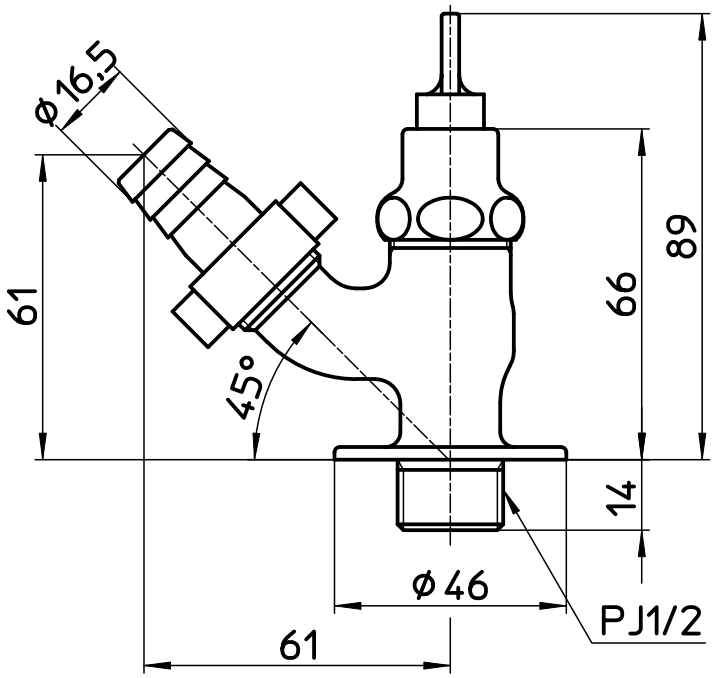

備考							
品名	共用散水栓	尺度	承認	検図	製図	設計	第三角法
品番	Y86J-13	1 :1,5					株式会社 三栄水栓製作所