図番	

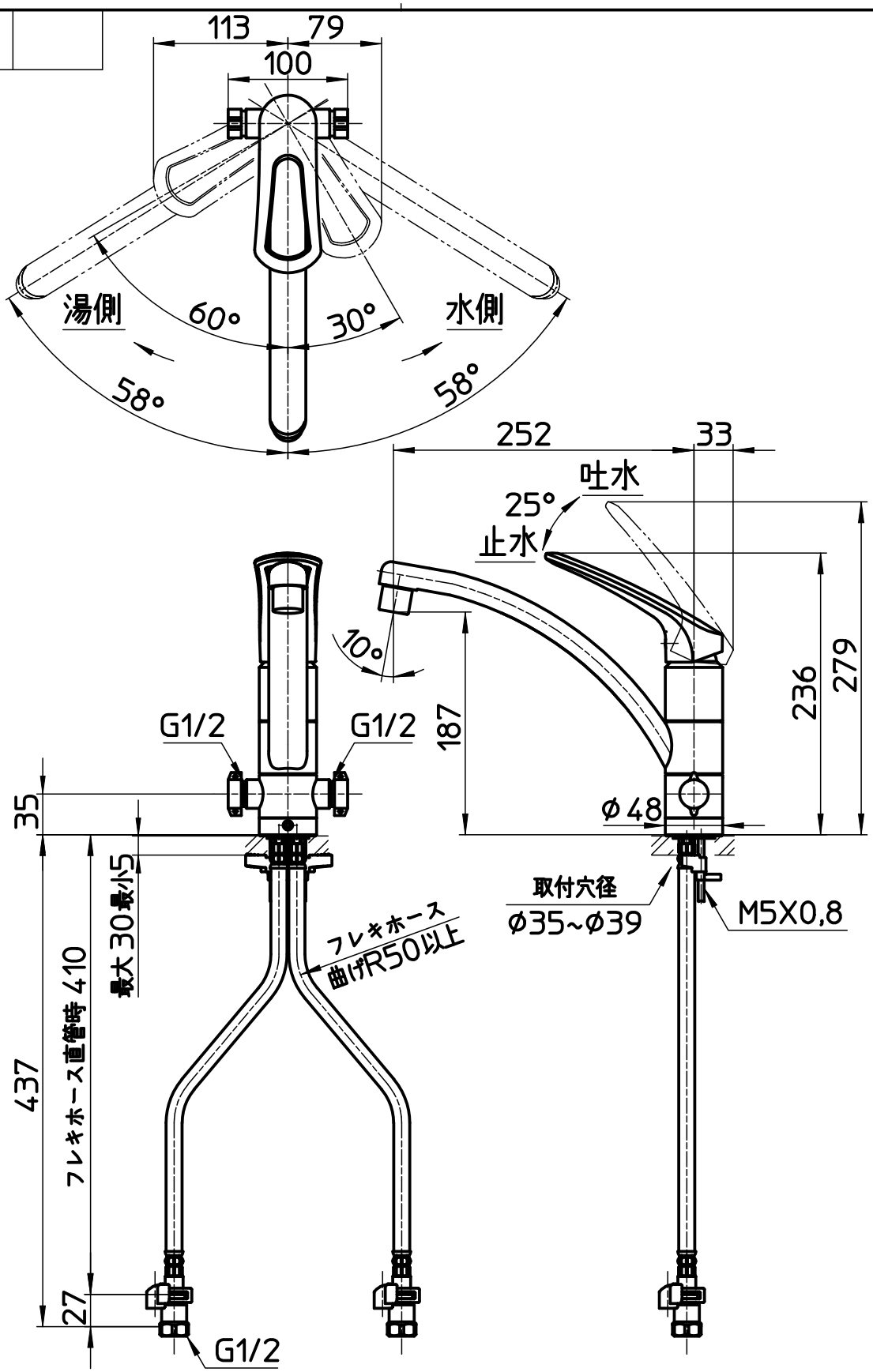

備考	JIS 上面施工式 分岐口360°回転式 吐水口は回転式（116°）						
品名	シングルワンホール 分岐混合栓	尺度	承認	検図	製図	設計	第三角法
品番	K8761ETJV-13	1：5	・・	・・	・・	・・	株式会社 三栄水栓製作所