図番

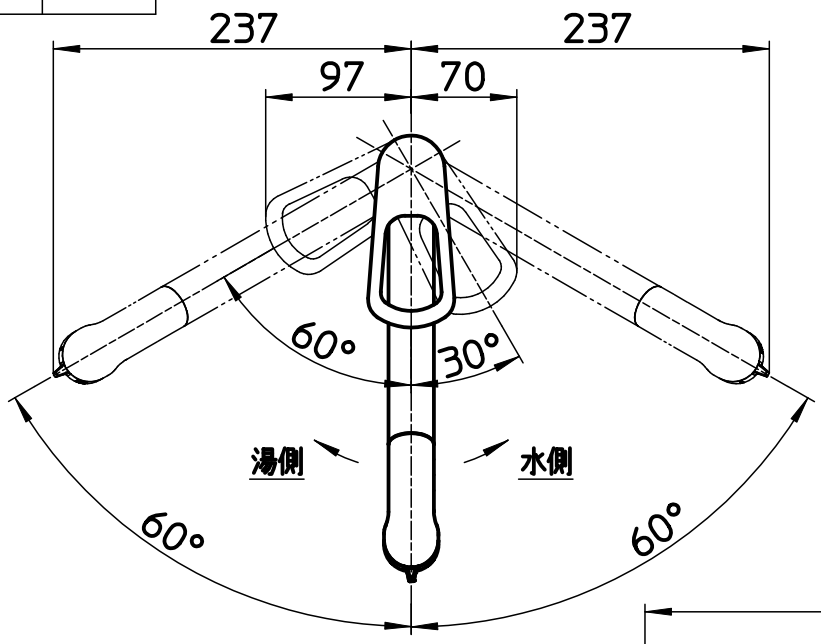

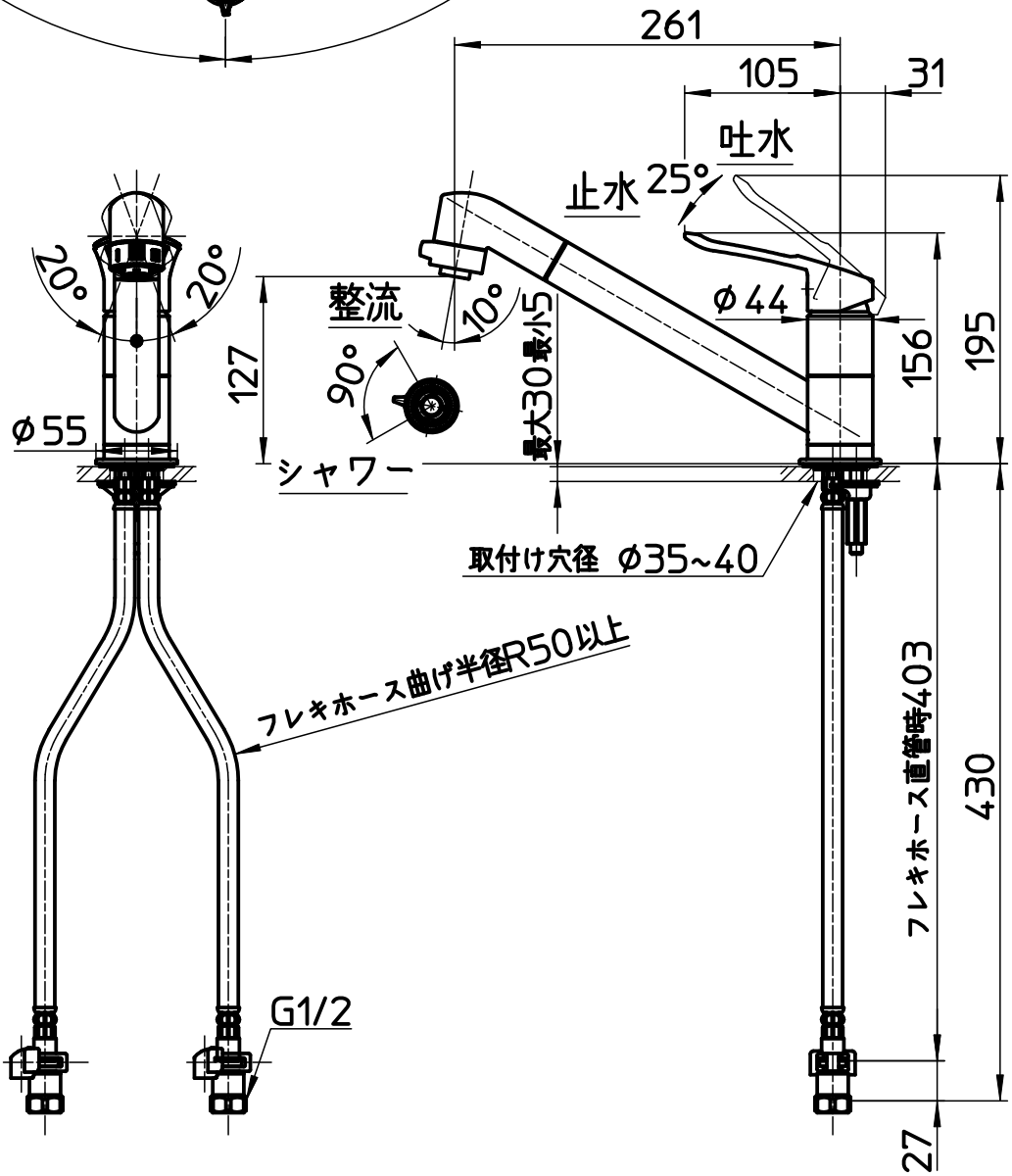

備考	JIS 吐水口は回転式(120°)、スプレーヘッド組品回転式(40°)						
品名	シングルワンホール 切替シャワー混合栓	尺度	承認	検図	製図	設計	第三角法
品番	K8711MEJV-13	1：5	・・	・・	・・	・・	SANEI 株式会社