1803 FP84 AirPRO

スライド横幕板取付説明書

本書では左側用のスライド横幕板の取付方法を説明しています。
右側用のスライド横幕板を取り付ける場合には、本説明と対称にしてお読みください。
ご注意につきましてはレンジフードに付属している取付説明書をお読みください。

部品・付属品

スライド幕板組立（組み立てた状態で梱包しています）	木ねじ	取付ねじ	段付ねじ
横幕板（スライド部）・・・1個 横幕板・・・1個 補強金具・・・1本 取付ねじ（M4×10）・・・2本	（φ4.1×16）・・・1本	（M4×10）・・・1本	（M4×10）・・・1本

横幕板取付高さ範囲（図1）

横幕板の高さを横幕板のスライド部を調節してフード上面から天井までの高さに合わせます。

図1

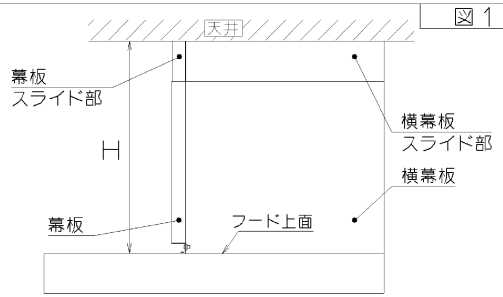

H：横幕板の高さ（フード上面から天井までの高さ）	YMP-ESLD-AP5835R/L：H=575～830
	YMP-NSLD-AP5835R/L：H=575～830
	YMP-NSLD-AP3835R/L：H=375～630
	YMP-NSLD-AP2835R/L：H=275～390

■作業の流れ

レンジフード（本体）の取り付け

※レンジフード取付説明書参照

▼

横幕板の取り付け

1.保護シートをはがします。（図2）

（1）横幕板裏面左右にある取付ねじ（M4×10）2本をはずして横幕板を分離します。

（2）横幕板に貼ってある保護シート又は保護テープをはがした後、横幕板に横幕板（スライド部）を差し込みます。

※取付ねじの固定は「2.スライド部を固定します」で行います。

図2

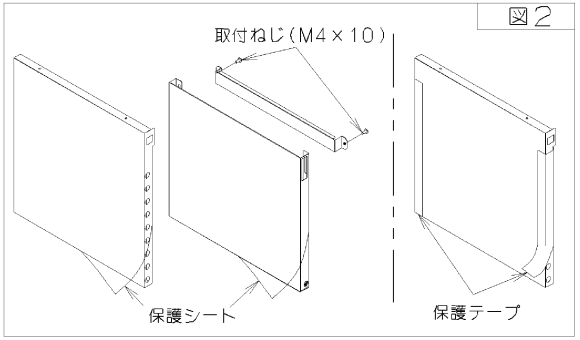

保護シートや保護テープをはがした後はキズが付きやすいので十分注意してください。

2.スライド部を固定します。（図3）

※あらかじめ左図「横幕板取付高さ範囲」（図1）を参照して横幕板の高さの調整を行ってください。

（1）補強金具を横幕板裏面に差し入れ、横幕板の高さ調整穴付近まで移動させます。

※組立の際は、補強金具の取り付け方向にご注意ください。

（2）横幕板の調整穴と補強金具の穴位置を合わせ、取付ねじ（M4×10）2本で固定します。

図3

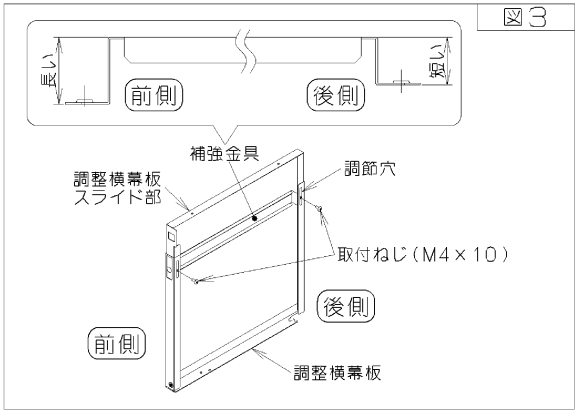

3.横幕板を取り付けます。（図4、図5）

（1）付属の段付ねじ（M4×10）1本をレンジフード壁側の穴に取り付けます。

（2）横幕板をレンジフードにのせて、壁側にスライドさせます。
この時、段付ねじが切り欠き形状に引っかかり、しっかりと突きあたるようにしてください。

※切り欠き形状は2ヶ所あります。製品に合わせてどちらかの切り欠きに突きあててください。

（3）横幕板とレンジフードのねじ穴を合わせ、付属の取付ねじ（M4×10）1本で固定します。

（4）付属の木ねじ（φ4.1×16）1本で横幕板を壁面に固定します。

図4

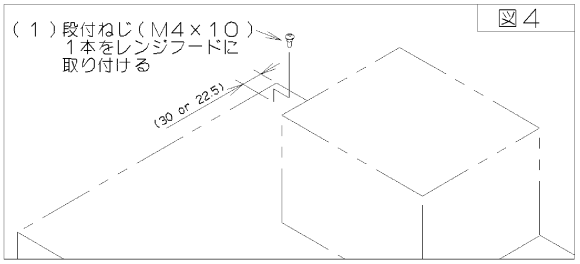
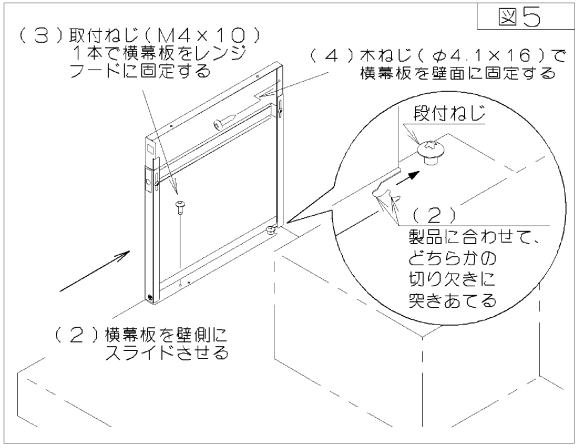
図5