（単位：mm）

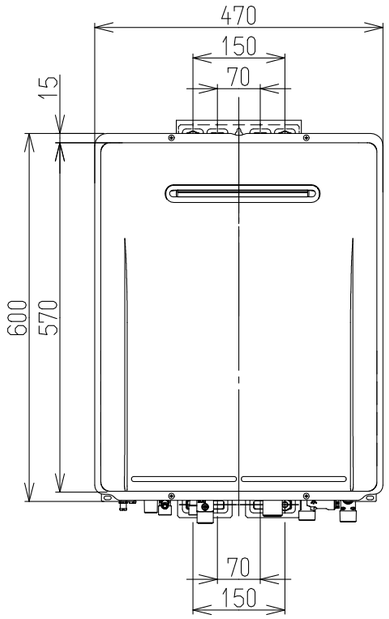

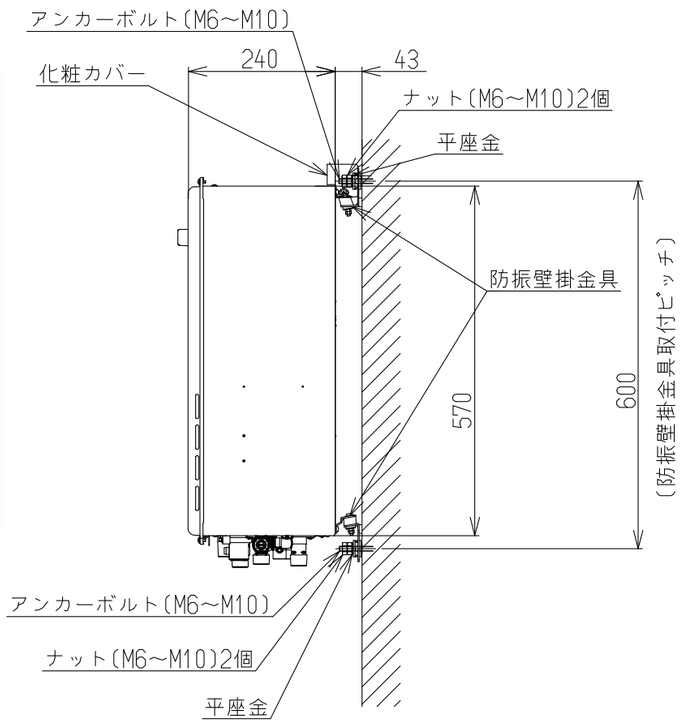

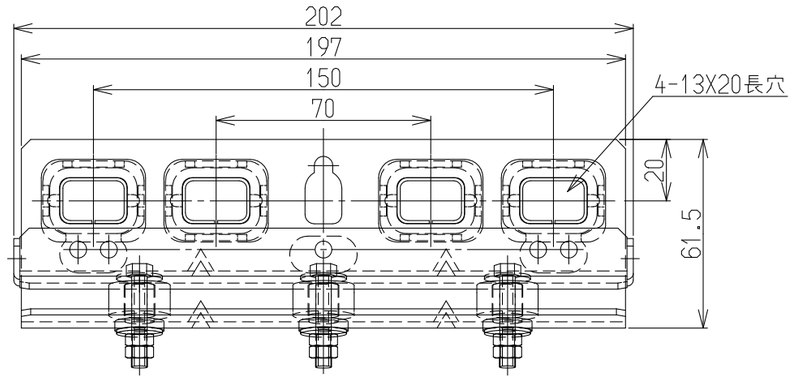

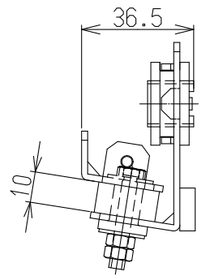

防振壁掛金具上

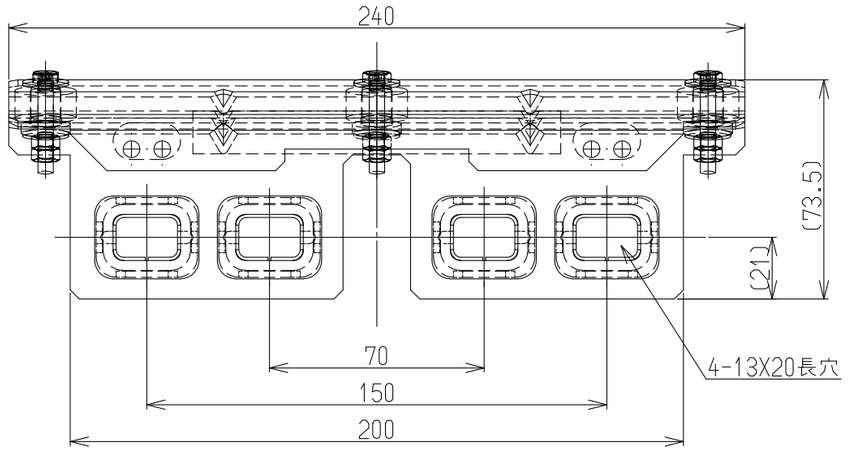

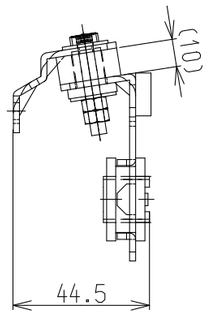

防振壁掛金具下

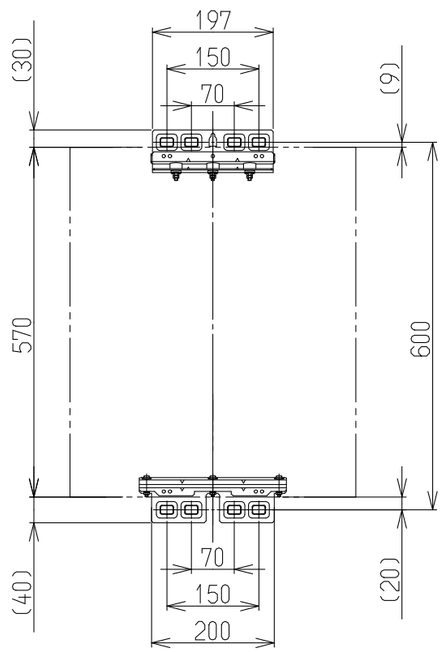

相関図(1:5)

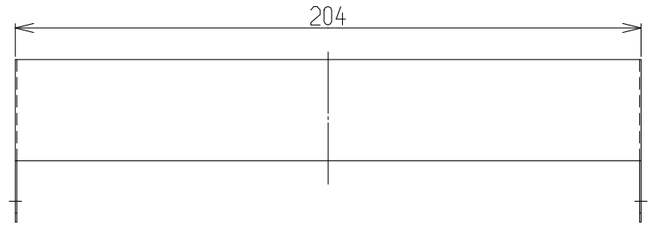

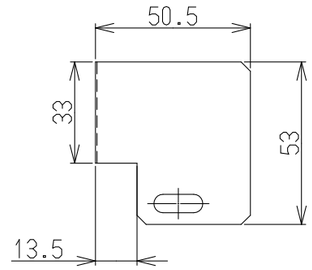

化粧カバー

注)（ ）寸法は防振ゴムの圧縮具合で変わります。

防振壁掛金具上・下　材質：ステンレス鋼板(SUS304)
化粧カバー　材質：溶融亜鉛めっき鋼板
色：シャイニーシルバー
(近似色：マンセルNo.—)

マイクロバブルバスユニットUF-MBU3への設置については、UF-MBU3の工事説明書も参照してください。

対応する機器

RUF-E2406AW	RUF-E2406SAW
RUF-E2007AW	RUF-E2007SAW
RUF-E2017AW	RUF-E2017SAW
RUF-E2006AW	RUF-E2006SAW
RUF-E2016AW	RUF-E2016SAW
RUF-E1606AW	RUF-E1606SAW
RUF-E1616AW	RUF-E1616SAW

名称	外観図				品名	防振壁掛金具	
型式	UX-BSWS-SS						
作成	2021.02	尺度	1:2	サイズ	A3	リンナイ株式会社	