（単位：mm）

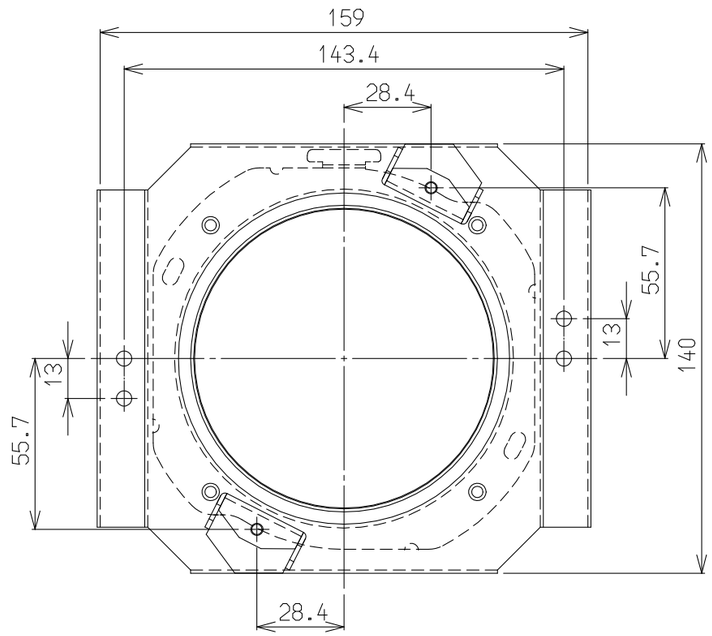

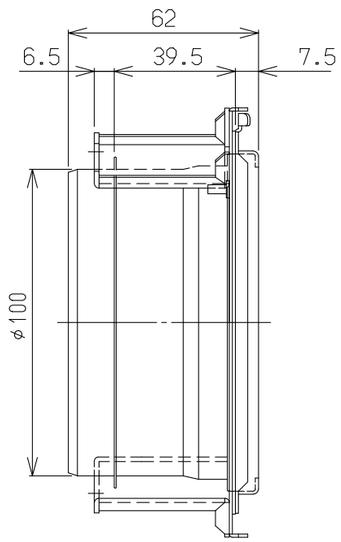

材質：SUS304

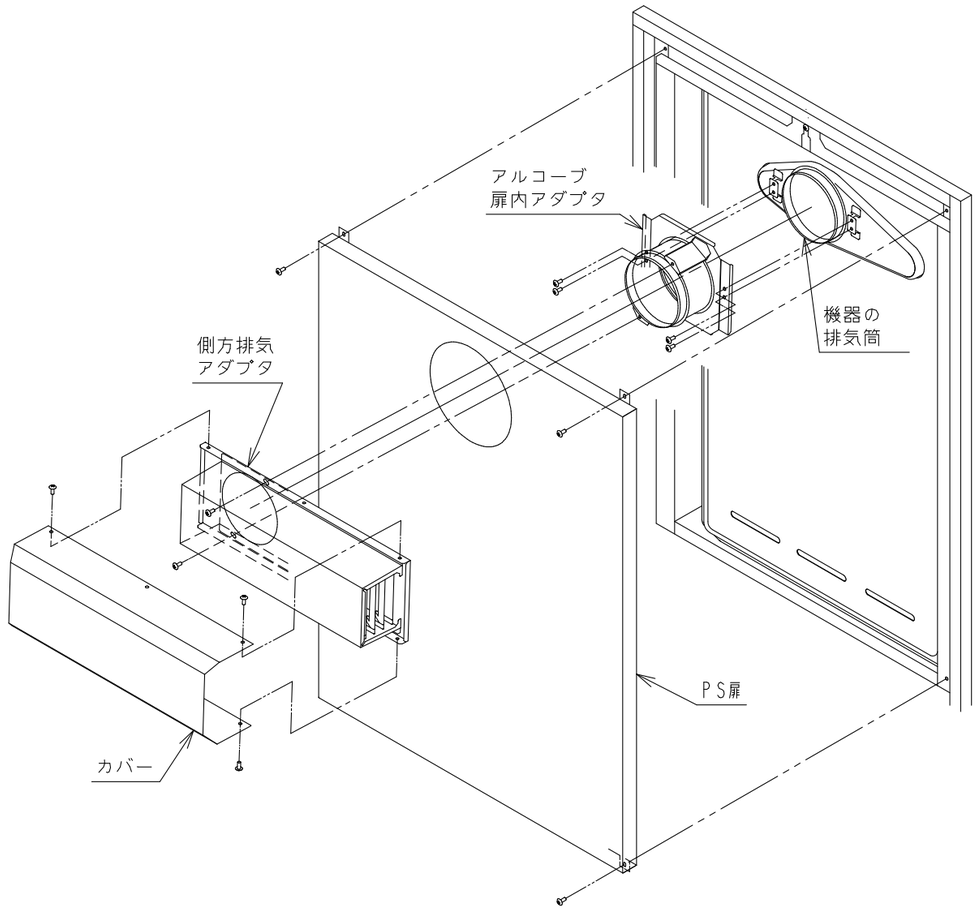

※本図は右排気を示します。
排気方向が左の場合は、側方排気アダプタを左向きに取り付けてください。

対応ふろ給湯器

RUF-E2405AA(A) RUF-E2405SAA(A)	RUF-E2005AA(A) RUF-E2005SAA(A) RUF-E2015AA(A) RUF-E2015SAA(A)	RUF-E1605AA(A) RUF-E1605SAA(A) RUF-E1615AA(A) RUF-E1615SAA(A)	RUF-E2406AA RUF-E2406SAA	RUF-E2006AA RUF-E2006SAA RUF-E2016AA RUF-E2016SAA	RUF-E1606AA RUF-E1606SAA RUF-E1616AA RUF-E1616SAA
RUF-K2405SAA(A)-S	RUF-K2005SAA(A)-S RUF-K2015SAA(A)-S	RUF-K1605SAA(A)-S RUF-K1615SAA(A)-S			
RUF-K245SAA(A)	RUF-K205SAA(A) RUF-K205SAA(A)-B RUF-K205SAA-15A(A)	RUF-K165SAA-15AB(A)			

名称	外形寸法図				品名	アルコーブ扉内アダプタ
型式	UOP-TAR114					
作成	2019.08	尺度	1:10	サイズ	A3	リンナイ株式会社