（単位：mm）

項目		仕様
型式名		UF-SU2
設置方式		屋外設置型
接続対象のシステム		直圧式（給水圧1kgf/cm²以上の密閉型蓄熱槽タイプ） （真空貯湯形（水道直結型真空式太陽熱温水器）には対応不可）
外形寸法		W200×D205×H214
質量		5kg
電源		AC 100V(50-60Hz共用)
消費電力		11W（待機時3.5W 凍結予防ヒータ作動時33W）
接続口径	ソーラー接続口	20A(R3/4)
	給水接続口	20A(R3/4)
	出湯接続口	20A(R3/4)
安全装置		凍結予防装置,過電流防止装置,過圧防止装置
本体外装色		シャドーホワイト3（近似色：マンセルNo1.7Y7.7/1.1）
給水装置認証番号		NC 1011
付属品		本体取付金具,取扱説明書,工事説明書,連絡先一覧表
別売品		給湯加圧ポンプユニット(SU1-PU50,-PU60)

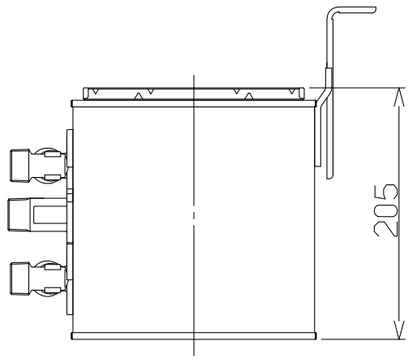

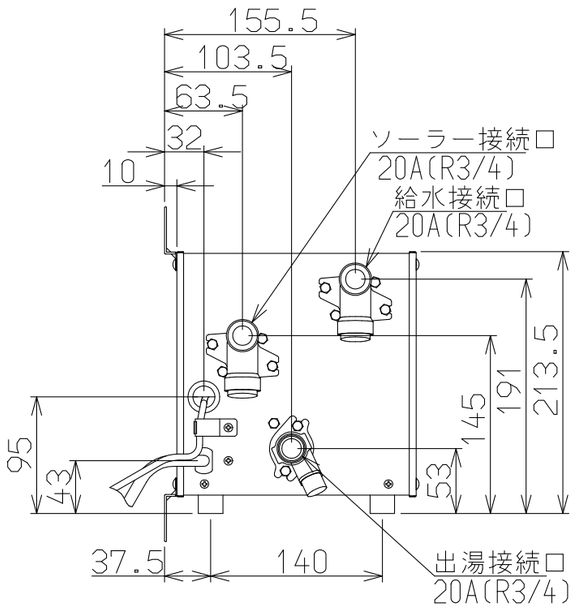

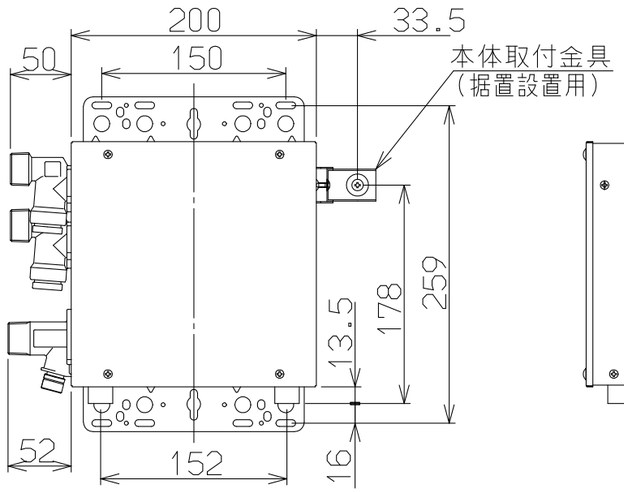

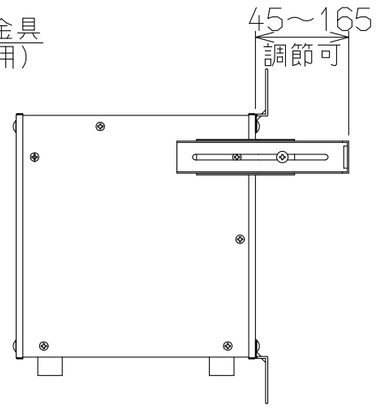

名称	外形寸法図				品名	ソーラー接続ユニット
型式	UF-SU2					
作成	2013.1	尺度	1/5	サイズ	A3	リンナイ株式会社