〔単位:mm〕

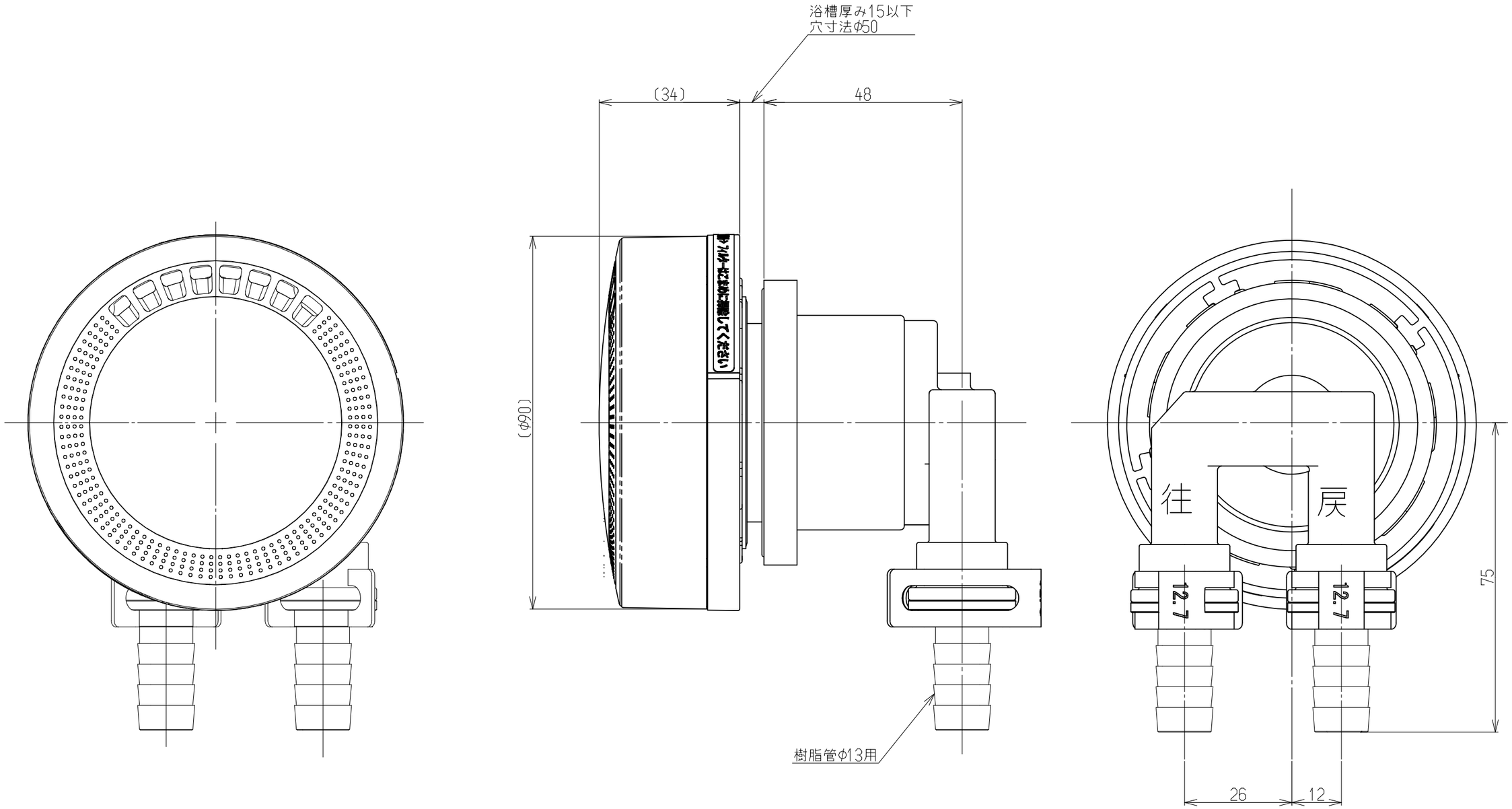

名称	外形寸法図				品名	マイクロバブル用循環金具 AL型(φ13樹脂管接続)
型式	UF-MB1201AL-13A					
作成	2020.02	尺度	1:1	サイズ	A3	リンナイ株式会社