〔単位:mm〕

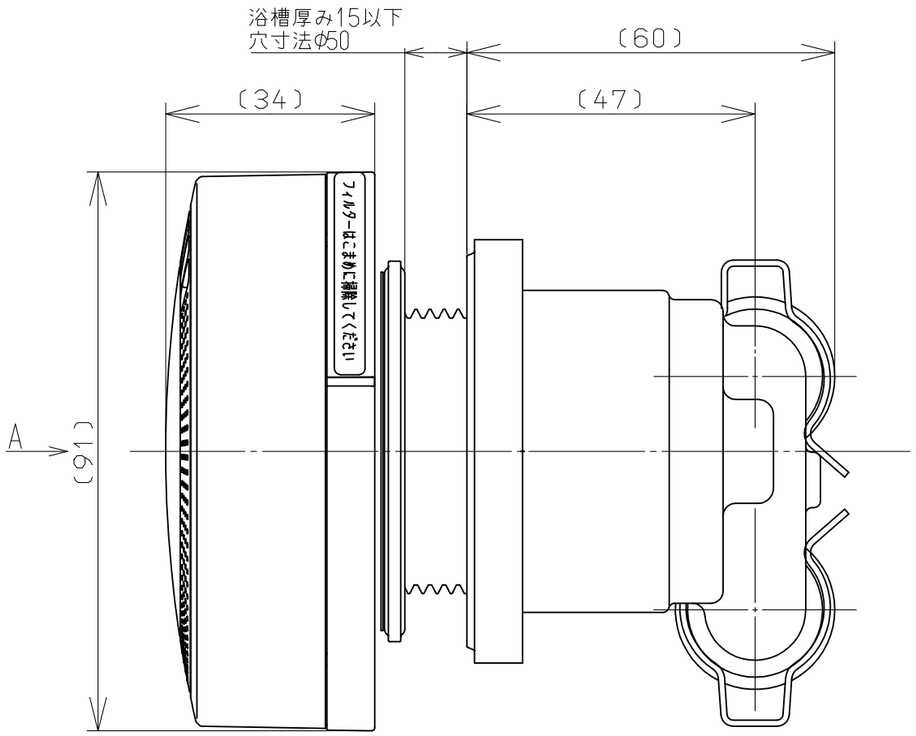

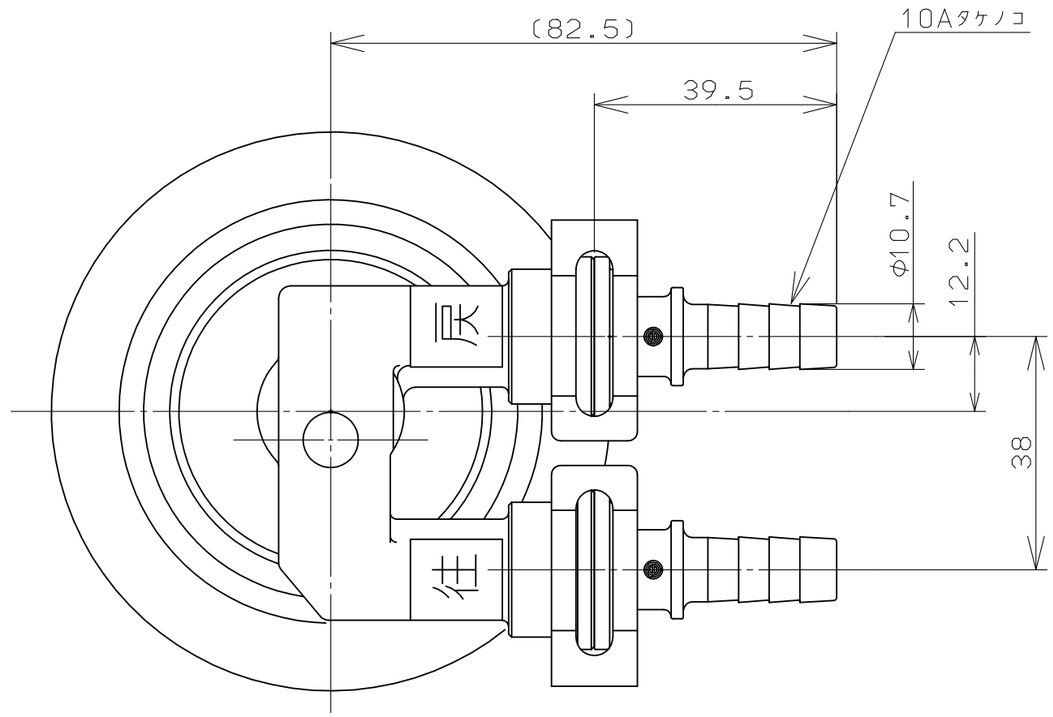

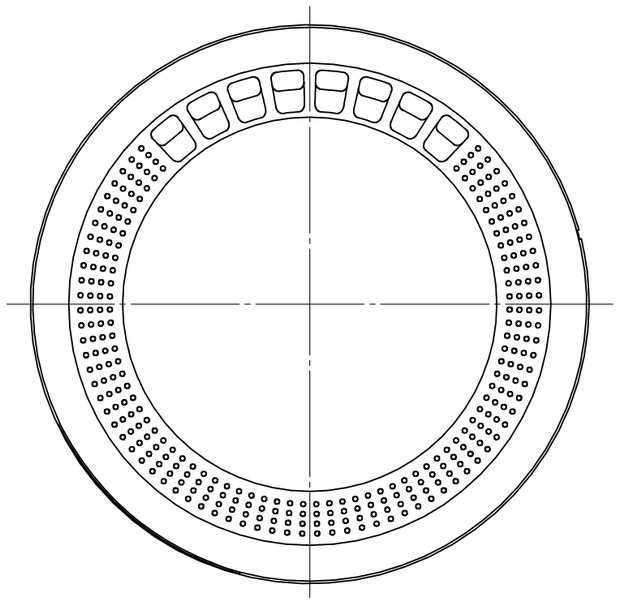

A矢視

※〔A〕付は、マイクロバブル噴出音低減仕様

名称	外形寸法図				品名	マイクロバブル用循環金具 AL型(φ10樹脂管接続)
型式	UF-MB1201AL-10A UF-MB1201AL-10A(A)					
作成	2022.08	尺度	1:1	サイズ	A3	リンナイ株式会社