（単位：ｍｍ）

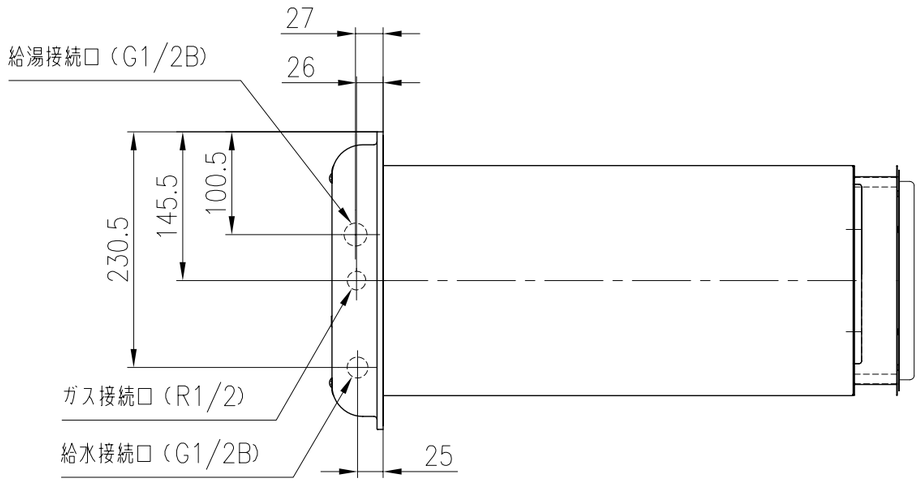

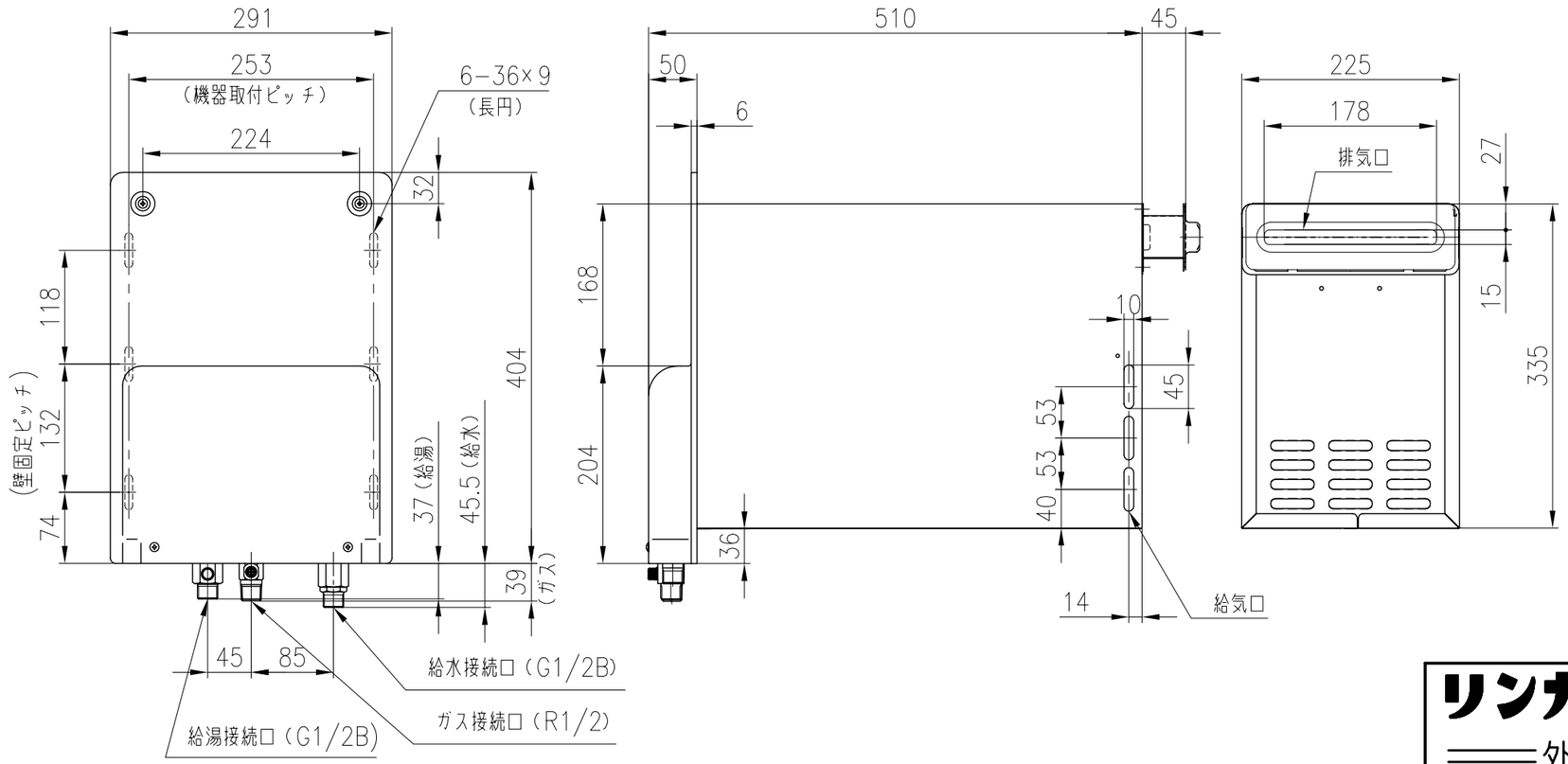

名称		壁貫通型ガス給湯器
品名		RUX−HV161L−E
型式名		RUX−HV161L
設置方式		壁貫通型
給排気方式		強制排気方式
外形寸法(mm)		高さ404×幅291×奥行510(突出部寸法含まず)
質量(kg)		17(本体)
※ガス消費量（kW）		34.9(30,000kcal/h)
適応ガス種		13A・12A，LPG
エネルギー消費効率(%)		82.3
給湯・お湯はり	※給湯能力	16号～2.5号
	給湯時最大出湯量(L/min)	20
	給湯温度調節	37～48,50,60,75°C(15段階)
	自動お湯はり 温度調節	37～48°C(12段階)
	自動お湯はり 水位(量)調節	60～300(20L毎),350,400,990L (16段階)
	自動お湯はり 最大出湯量(L/min)	20
	最低作動流量(L/min)	2.7
	最低作動水圧（kPa）	10(0.1kgf/cm²)
点火方式		連続放電ダイレクト着火方式
電源		AC100V(50/60Hz)
※消費電力(W)(50/60Hz)		44(待機時3)，凍結予防ヒータ作動時 93
安全装置		立消え安全装置，空だき防止装置，過電流防止装置，過熱防止装置(温度ヒューズ，バイメタルスイッチ)，過圧防止安全装置，ファン回転検出装置，漏電安全装置，沸騰防止装置，凍結予防装置
接続	給水	15A(G1/2)
	給湯	15A(G1/2)
	ガス	15A(R1/2)
付属品		取扱説明書，工事説明書，漏電ブレーカー付電源コード(6m)，浴室リモコン(リモコン線3m付)
主な別売品		台所リモコン(MC−140V)，シャワー金具M1，MK1，C1，リモコン線(2芯)，厚壁アダプター1650，カウンターセット，カウンターアダプターM1A
給水装置認証番号		NW1012
BL認定番号		−

※印は13Aの値です。

リンナイ住宅機器 ═外観図═	名称	壁貫通型ガス給湯器		
	品名	RUX−HV161L−E		
リンナイ株式会社 名古屋市中川区福住町２番２６号			尺度	Free

この仕様は改良のため予告なく変更することがありますのでご了承ください。
製品の設置基準、施工方法等については工事説明書をご覧ください。

45106−1