仕様表			
外形寸法(mm)		高さ203X幅564X奥行422	
質量(kg)		6.0	
ガス接続		9.5mmガス用ゴム管	
ガス消費量(kW)	ガス種	13A	LPG
	強火力バーナ	4.20	4.21
	標準バーナ	2.45	2.46
	全点火時	6.10	6.10
電源		DC3V(単1形アルカリ乾電池2個)	
コンロ温度センサー		強火力・標準バーナ	
トッププレートの種類		フッ素コート	

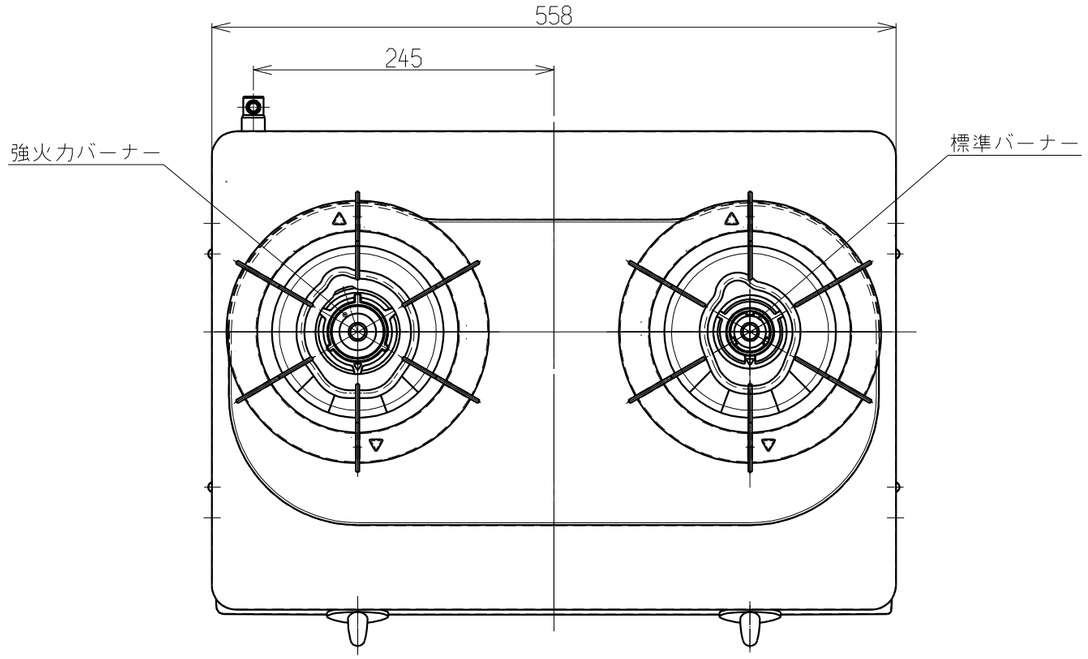

(注)コノ図ハーL(左側:強火力バーナ)仕様ノモノヲ示ス。
(ーR仕様ハ強火力バーナガ右側ニクル)

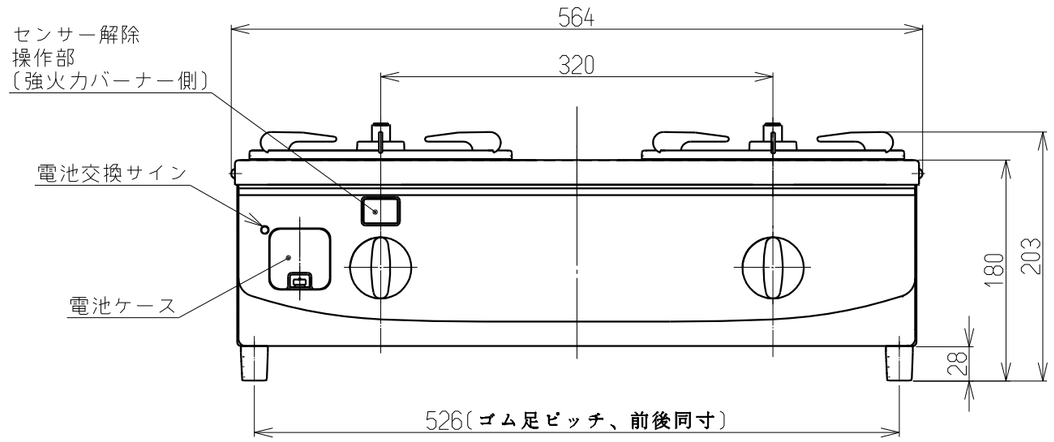

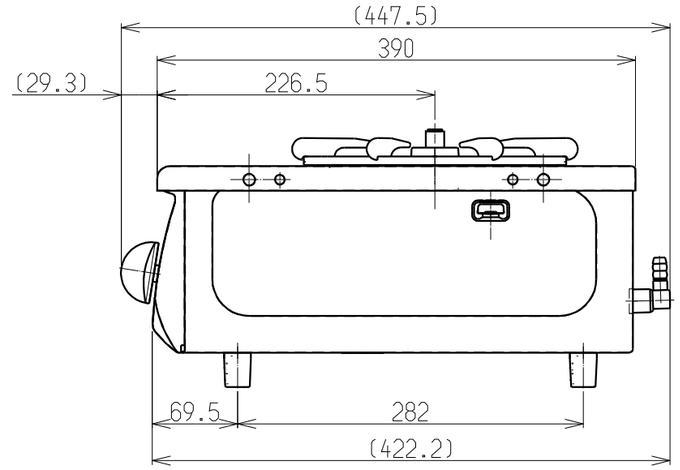

名称	外観図				品名	二口ガステーブル(全口センサー)
型式	RTS-336-2FTS-L RTS-336-2FTS-R					
作成	2013.08.26	尺度	1:5	サイズ	A3	リンナイ株式会社