仕様表			
外形寸法(mm)		高さ218X幅596X奥行452 (天板上面高さ180X天板幅596X天板奥行392)	
質量(kg)		8.0	
ガス接続		φ9.5mmガス用ゴム管	
ガス消費量	ガス種	13A	LPG
	標準コンロ	2.97kW(2550kcal/h)	2.97kW(0.213kg/h)
	強火力コンロ	4.20kW(3610kcal/h)	4.20kW(0.301kg/h)
	グリル	1.33kW(1140kcal/h)	1.33kW(0.095kg/h)
	全点火時	8.10kW(6970kcal/h)	8.00kW(0.571kg/h)
電源		DC3V(単一形アルカリ乾電池2個)	
トッププレート		ホーロートップ	
コンロ温度センサー		強火力バーナー・標準バーナー	

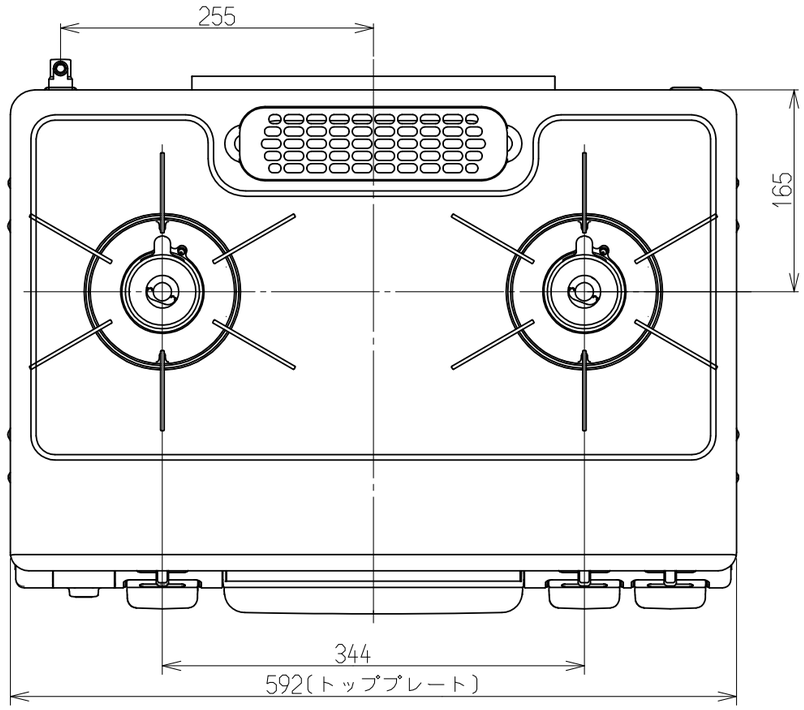

＊図ハーLタイプヲ示ス

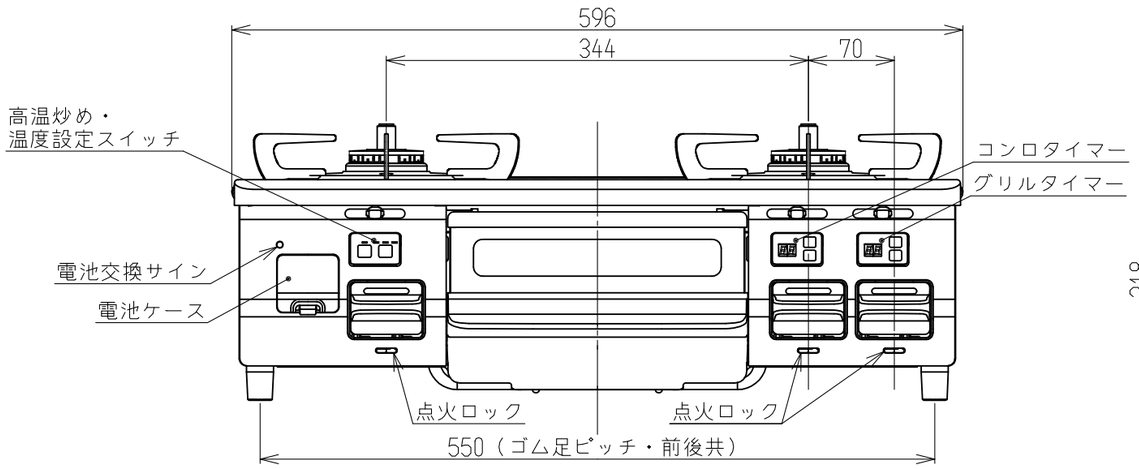

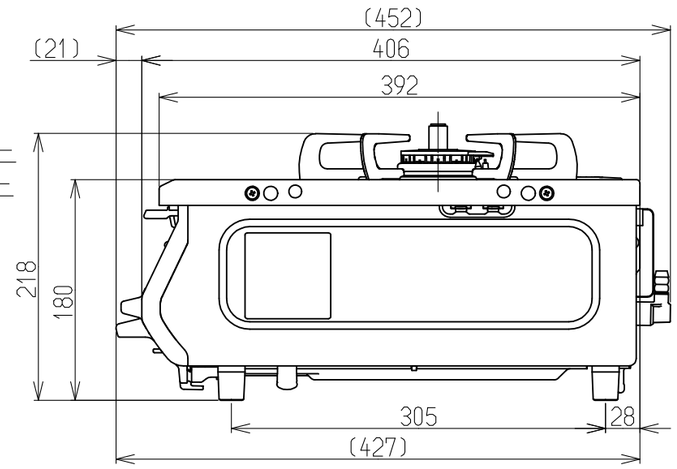

名称	外観図	品名	グリル付ガステーブル
型式	RT64MH7R2-CL,RT64MH7R2-CR		
作成	2019.02.28	尺度 1:5	サイズ A3

リンナイ株式会社