仕様表		
外形寸法(mm)		高さ218X幅560X奥行444 (天板上面高さ180X天板幅560X天板奥行392)
質量(kg)		7.5
ガス接続		φ9.5mmガス用ゴム管
ガス消費量(13A)	標準コンロ	2.97kW (2550kcal/h)
	強火力コンロ	4.20kW (3610kcal/h)
	グリル	1.33kW (1140kcal/h)
	全点火時	8.10kW (6970kcal/h)
ガス消費量(LPG)	標準コンロ	2.97kW (0.213kg/h)
	強火力コンロ	4.20kW (0.301kg/h)
	グリル	1.33kW (0.095kg/h)
	全点火時	8.00kW (0.571kg/h)
電源		DC3V(単1形アルカリ乾電池2個)
トッププレート		ホーロートッププレート
コンロ温度センサー		強火力バーナー・標準バーナー

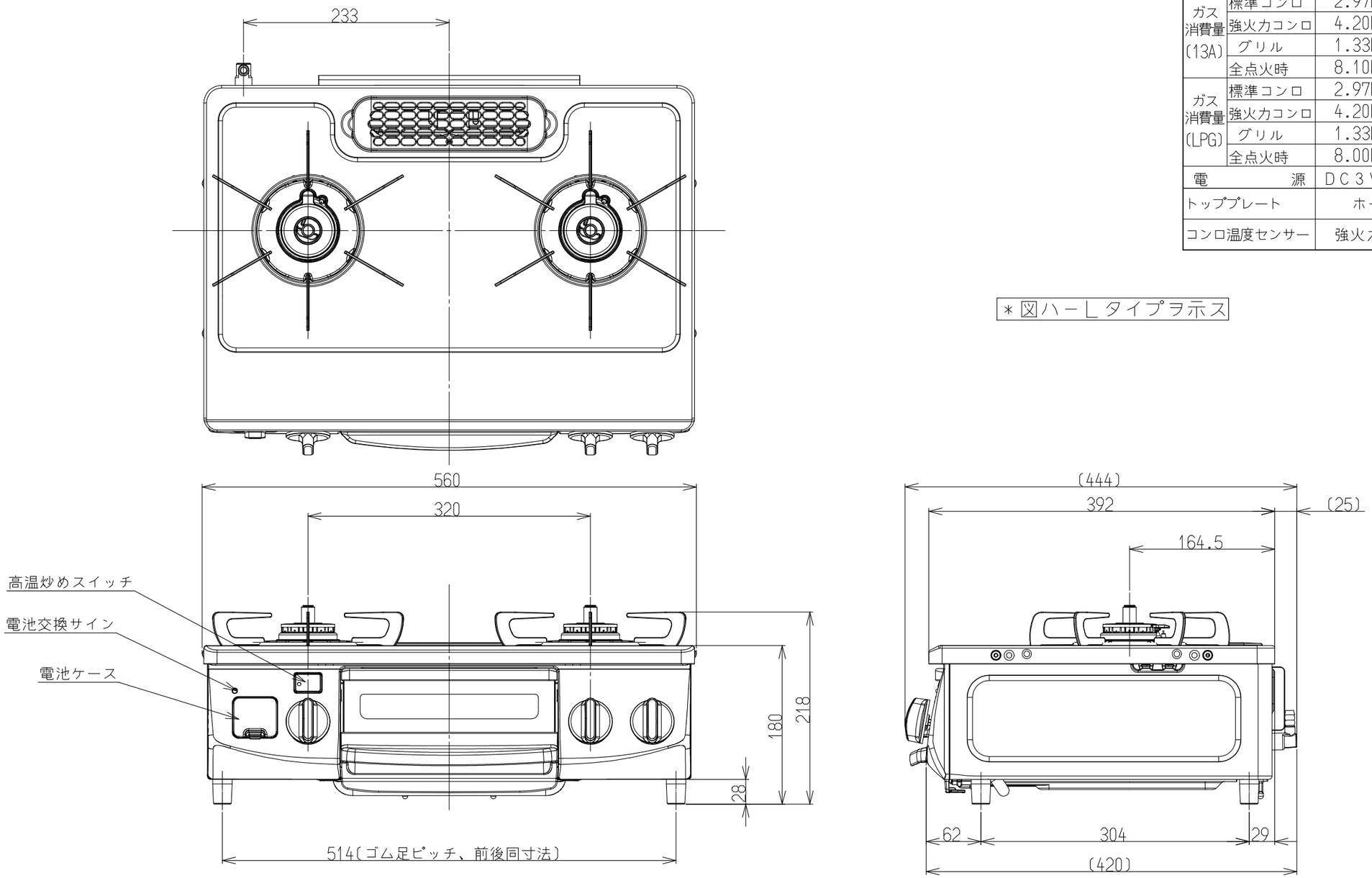

＊図ハーLタイプヲ示ス

名称	外観図				品名	グリル付ガステーブル
型式	RT34NJH7S-CL,RT34NJH7S-CR					
作成	18.07.26	尺度	1/5	サイズ	A3	リンナイ株式会社