仕様表		
外形寸法(mm)		高さ269X幅596X奥行537 (トッププレート幅589)
質量(kg)		19
ガス接続		15A(1/2B)鋼管または金属可とう管
ガス消費量(13A)	右コンロ	4.20kW (3610kcal/h)
	左コンロ	4.20kW (3610kcal/h)
	後コンロ	1.27kW (1090kcal/h)
	グリル	1.85kW (1590kcal/h)
	全点火時	10.7kW (9200kcal/h)
電源		DC3V(単1形乾電池2個)
コンロ温度センサー		全コンロバーナー
トッププレートの種類		ガラストップ
防火性能評定		有

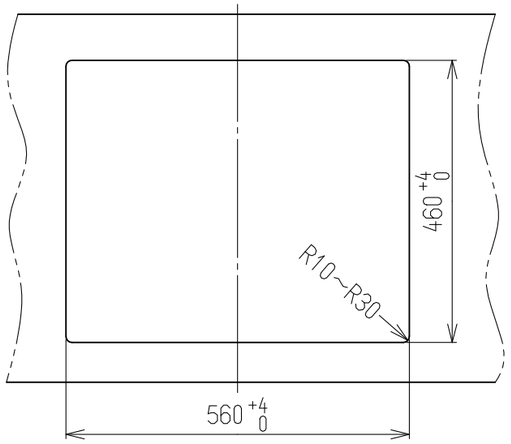

ワークトップ切り込み寸法

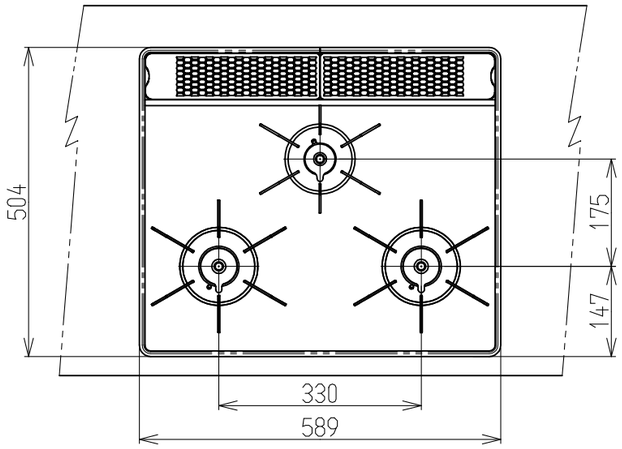

C部詳細

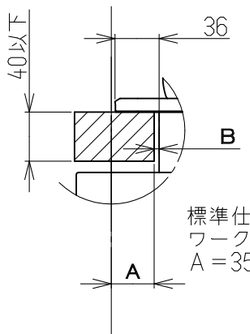

注)セットフリータイプなので
A寸法は「15±1~35±1」
の範囲で施工できます。

A寸法	B寸法
35	2.5
15	22.5

標準仕様の
ワークトップの場合
A=35±1

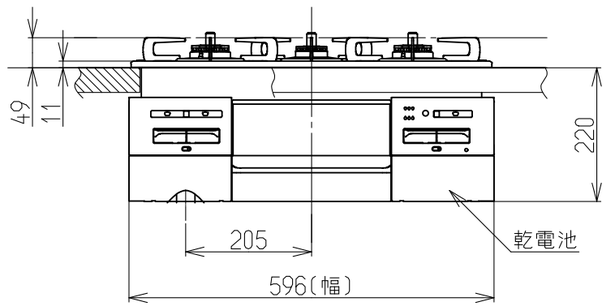

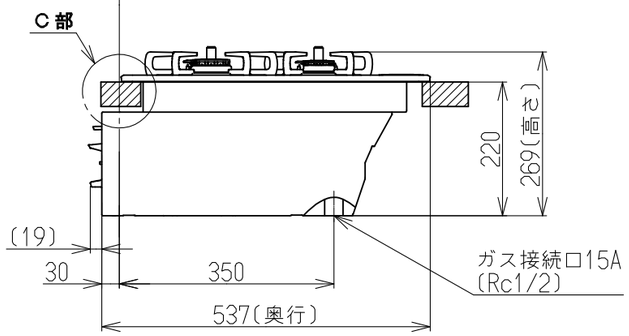

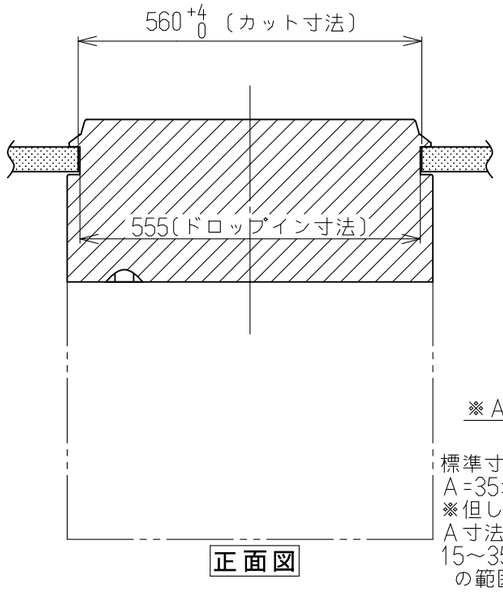

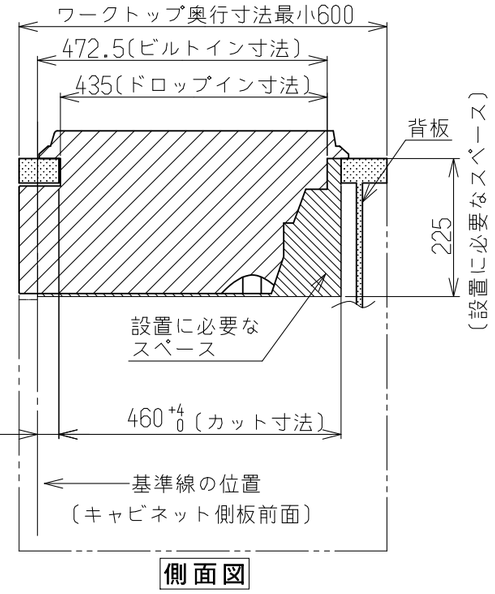

設置施工例図

※必ず、背板を取り付けてください。
※本体高さは220$^{+1}_{-2}$です。

名称	外観図					品名	両面焼きグリル付 三口ガスビルトインコンロ
型式	RS31W27U12DGVW,RB31AW27U32DGVW						
作成	18.04.10	尺度	1:10	サイズ	A3	リンナイ株式会社	