単位：mm

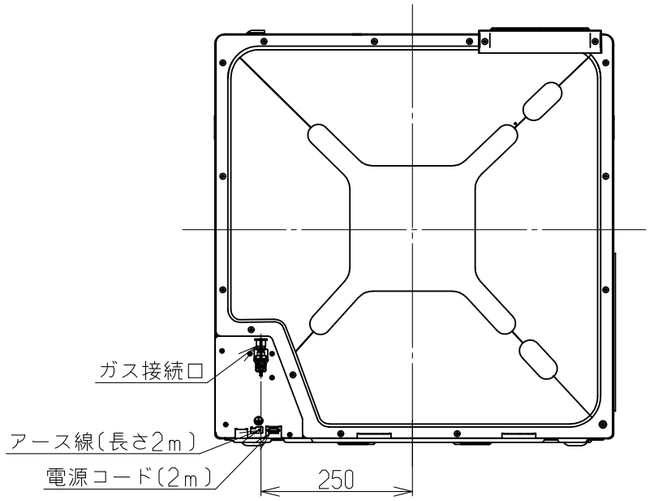

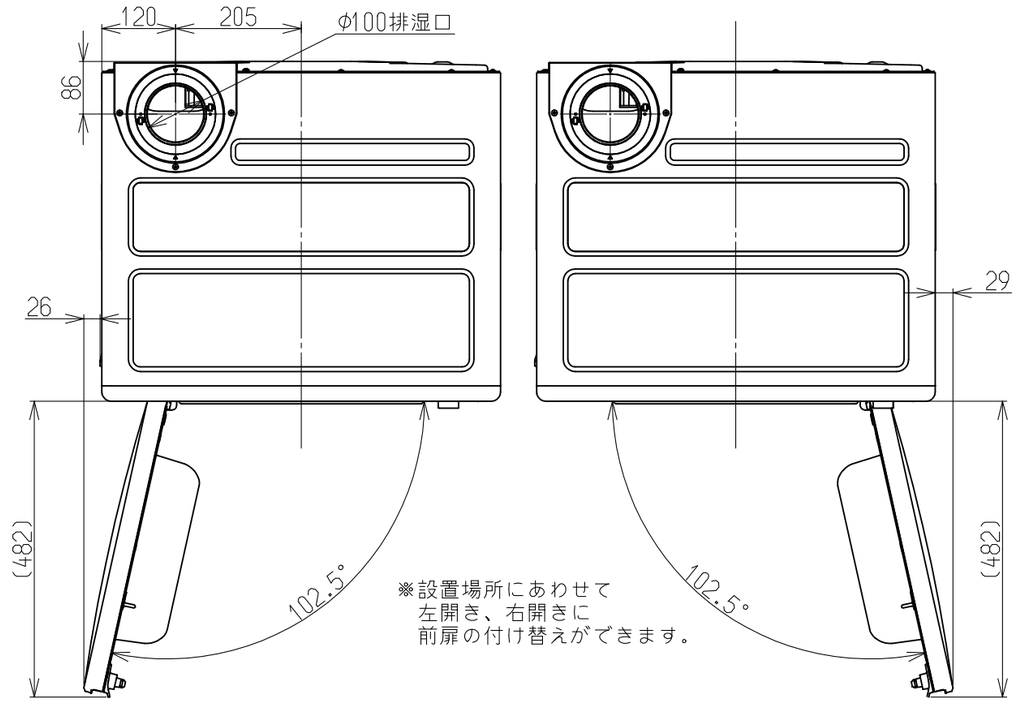

※設置場所にあわせて
左開き、右開きに
前扉の付け替えができます。

ガスコード用プラグの回転範囲

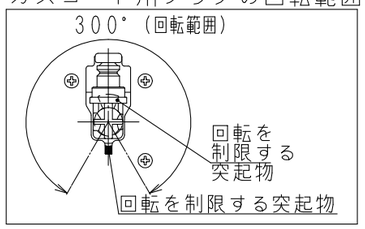

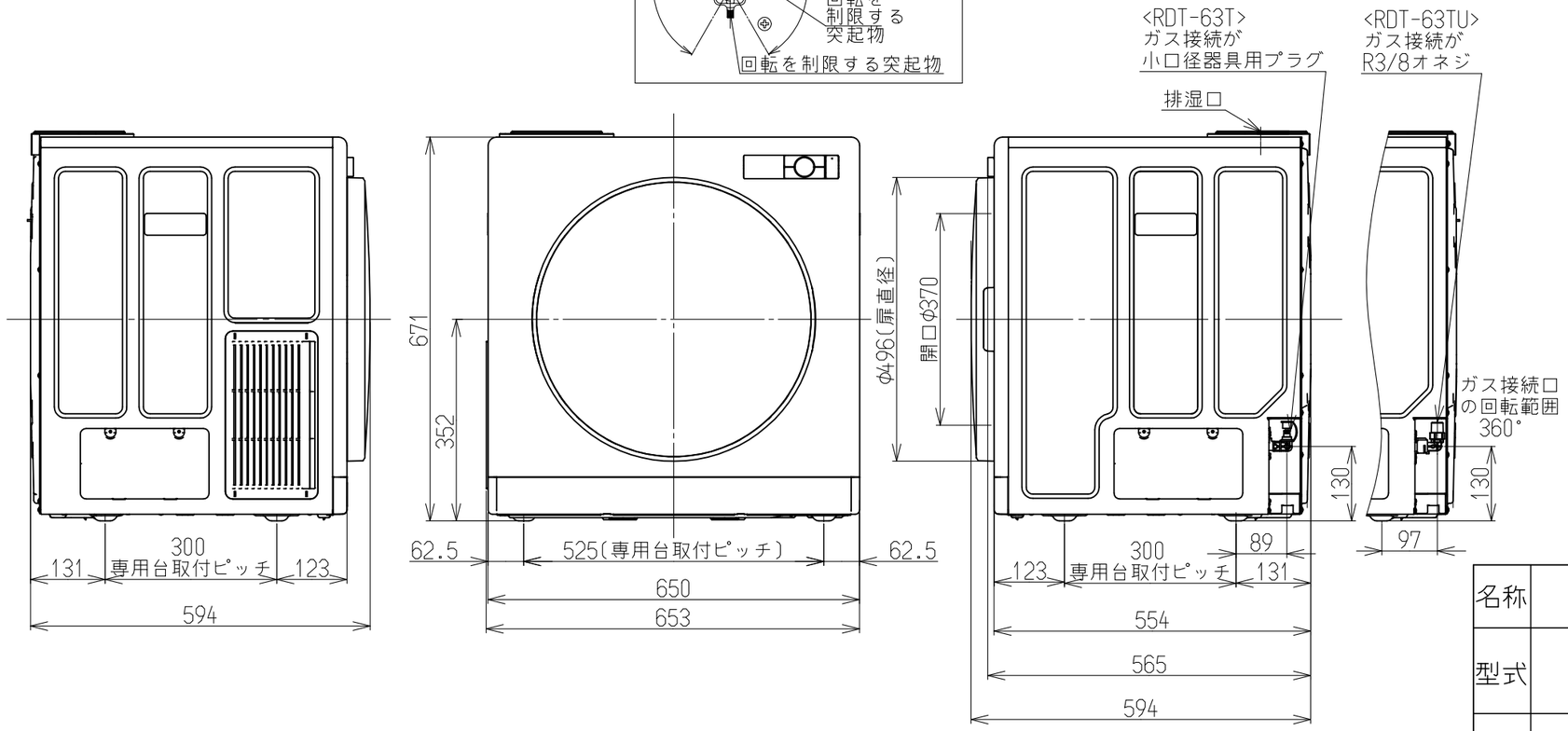

■仕様表

名　称		ガス衣類乾燥機
型　式		RDT-63T,RDT-63TU
ガ　ス　種		12A・13A,LPG,プロパンエア系13A
外　形　寸　法（mm）		H671×W653×D594
ド　ラ　ム　寸　法（mm）		直径589×奥行336　容量96L
重　量　（kg）		39
ガス消費量（kW）	13A 12A	4.65～2.1,OFF 4.33～1.95,OFF
	LPG	4.47～2.05,OFF
	プロパンエア系13A	4.65～2.1,OFF
消　費　電　力（W）		使用時：250/320（50/60Hz） 待機時：0.8
乾　燥　終　了　方　式		湿度（電極）センサーorタイマー
標準乾燥容量（1回）		6kg
ガス接続口	63Tシリーズ	小口径迅速継手付強化ガスホース （ガスコード）
	63TUシリーズ	強化ガスホース（R3/8ねじ接続用） ※R1/2ねじ接続に変換する場合は、 付属品のねじ変換継手を使用のこと。
電　源		AC100V（50Hz・60Hz共用）
排湿ファン風量		3.3/3.6±0.3m³/min（50/60Hz） （排湿ホース1.5m2曲り） ※排湿管の長さや曲り数によって変動します。
ドラム	仕上げ	鋼板+静音マット
	回転数（無負荷）	43/48r/min（50/60Hz）
安全装置	不完全燃焼防止装置	熱電対（バーナ内）
	立消安全装置	熱電対（バーナ内）
	過熱防止装置	ハイリミットスイッチ 温度ヒューズ（167℃溶断）
	漏電時安全装置	漏電遮断器（電子ユニット内蔵）
	ドアスイッチ	マイクロスイッチ
	モーター過熱防止装置	自動復帰型プロテクタ（135℃）
	ドラム回転検知	リードスイッチ
	ファン回転検知	ホールＩＣ
	電流ヒューズ	7A
排　湿　方　式		上部左奥　排湿筒（別売品） 延長φ100（10m4曲），φ80（8m2曲）
糸くずフィルター		前板下部
点　火　方　式		高圧連続放電点火
乾　燥　検　知		排気温検知，衣類温検知， 湿度（電極）センサー
乾　燥　機　能		標準、タイマー（最長90分）、エコ、厚物、 デリケート、シーツ/毛布、マイルド、 除菌・消臭、クリーン、花粉ケア
騒　音　値		48/48dB(A)（50/60Hz）
付　属　品		取扱説明書，設置工事説明書 ねじ（M5×12mm）4個，座金4個 ※SUシリーズのみ ねじ変換継手 （R3/8→R1/2ねじ接続変換用）
別　売　品		専用台（高・中・低），小物乾燥棚 デリケート袋

※仕様は改良の為予告なく変更することがあります。

名称	外形寸法図			品名	ガス衣類乾燥機	
型式	RDT-63T,RDT-63TU					
作成	23.03.31	尺度	1/10	サイズ	A3	リンナイ株式会社