スライド鋼板フィラー取付説明書

本品はレンジフード交換時に吊り戸棚、又は壁面との隙間を塞ぐ為のものです。

※本品を使用する場合は、レンジフード側に別売品の横幕板が必要となりますので、準備してください。

部品の確認

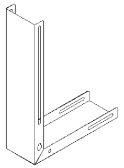

フィラー本体（1個）

スライドフィラー上（1個）

スライドフィラー下（1個）

座付ねじφ5×16（8本）

取付図

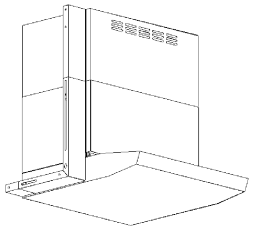

スライド鋼板フィラー調整範囲

W：特注寸法（標準寸法は95mm）

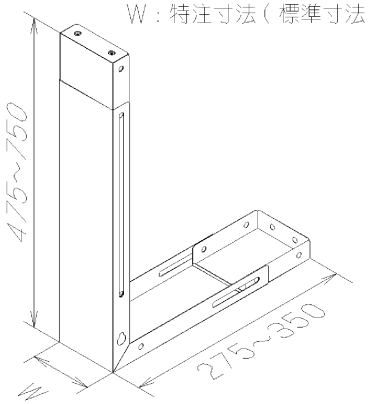

スライド鋼板フィラーの取り付け方

■フィラー本体を吊り戸棚、又は壁面に取り付けます。
吊り戸棚の場合、座付ねじ（φ5×16）が貫通しないことを確認の上、ご使用下さい。
また、不燃材等の厚みにより座付ねじが効かない場合がありますので、固定できることを確認してから、ご使用ください。

1．フィラー本体の取り付け

※レンジフードの取り付け高さを確認してください。

（1）仮り止め用座付ねじ①をねじ込む

吊り戸棚の場合

※吊り戸棚の扉と干渉しないように取り付けてください。
又、吊り戸棚とレンジフードの取り付け位置の関係により、フィラー本体の取り付け位置が異なるので、注意してください。

レンジフードの下端と吊り戸棚下端が同じ、もしくはレンジフードの下端が低い取り付けの場合

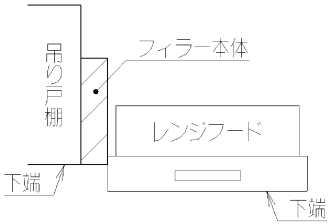

・図①の位置に仮止め用の座付ねじ①を吊り戸棚面から5mm程度まで締め付けてください。

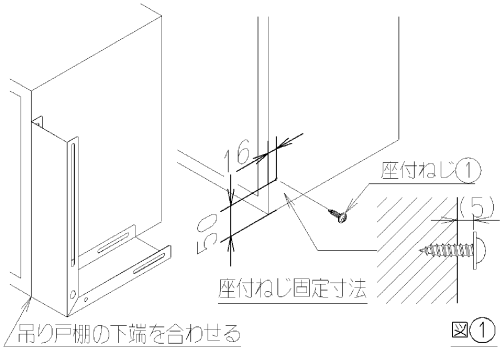

図①

レンジフードの下端が吊り戸棚の下端より高い取り付けの場合

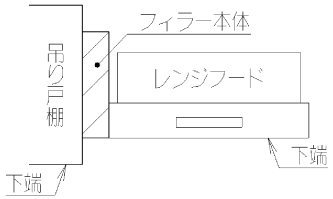

・図②の位置に仮止め用の座付ねじ①を吊り戸棚面から5mm程度まで締め付けてください。

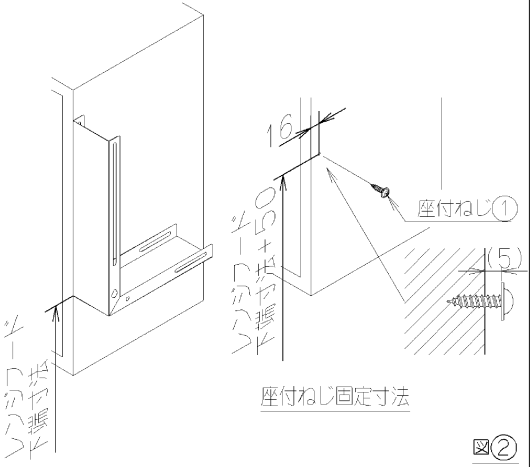

図②

壁面の場合

・図③の位置に仮止め用座付ねじ①を壁面から5mm程度まで締め付けてください。

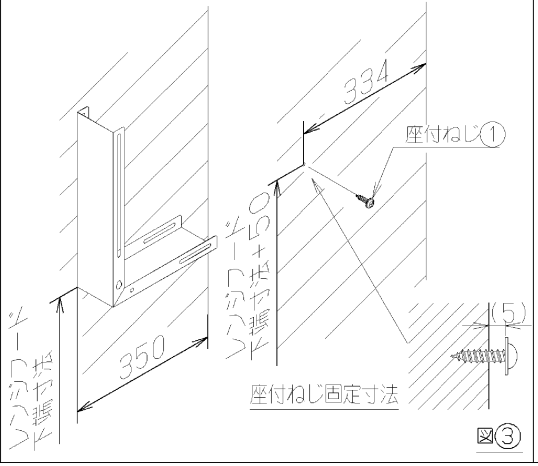

図③

（2）フィラー本体の取り付け
・座付ねじ①にダルマ穴を引掛け、ドライバーをフィラーの穴に通し、座付ねじ②を固定してください。
・座付ねじ②固定後、仮り止めしていた取付ねじ①を固定してください。

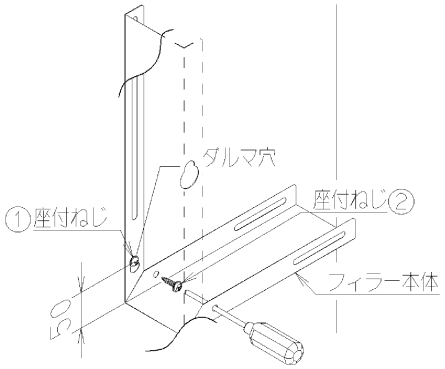

※取付後は水平・垂直を確認してください。

2．スライドフィラー上・下の取り付け

（1）スライドフィラー上の取り付け
・高さ方向を調整し、付属の座付ねじで3箇所固定します。

（2）スライドフィラー下の取り付け
・奥行き方向を調整し、付属の座付ねじで3箇所固定します。

※座付ねじの固定は、ドライバーをフィラーの穴に通し行なってください。

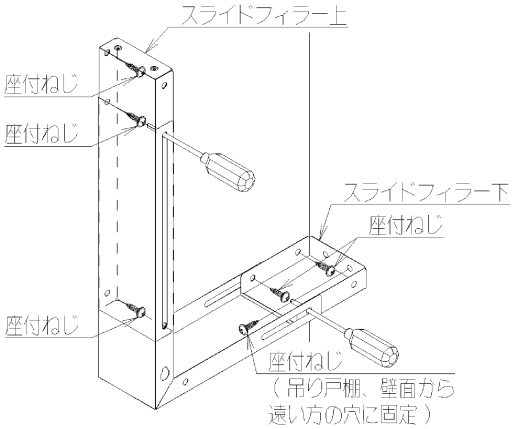

※取付後は再度各部の水平・垂直を確認してください。