（単位：mm）

チャンバー室

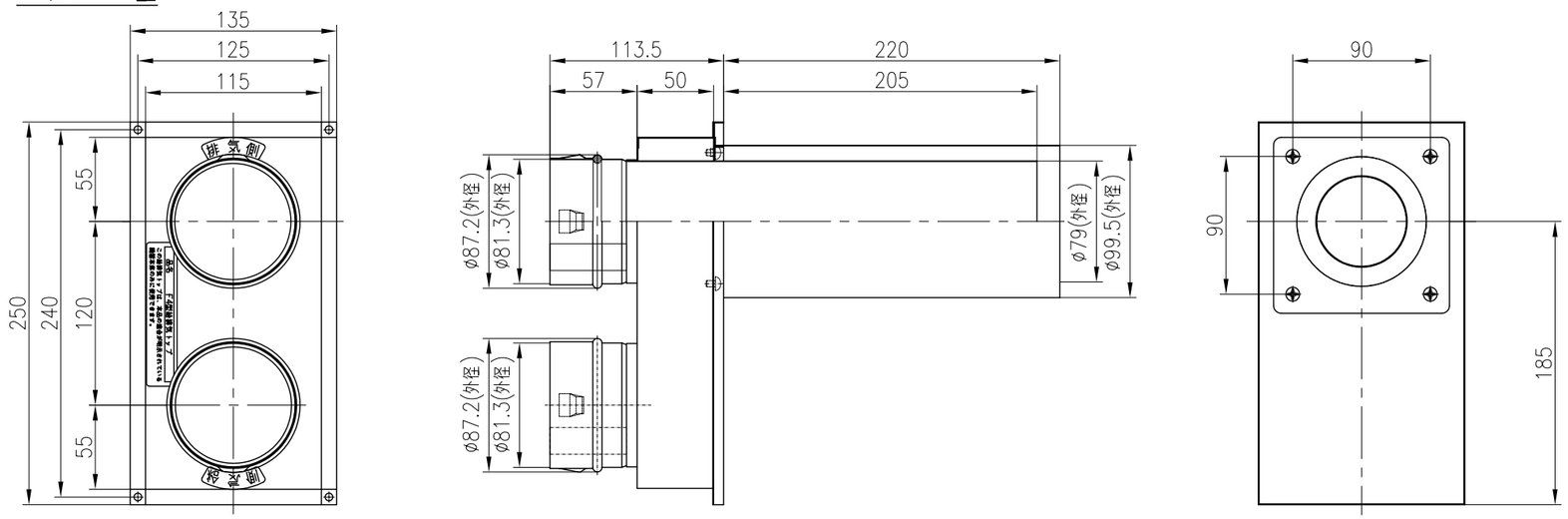

給気カバー付排気管

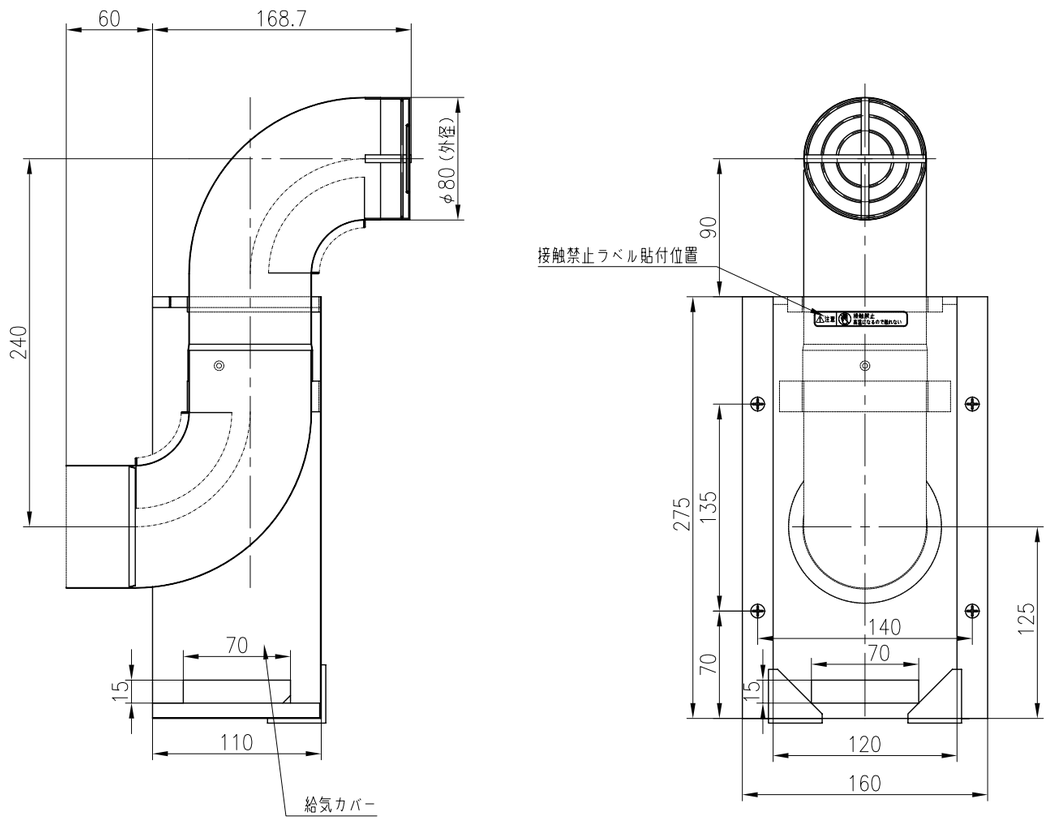

・接続はφ80NJパイプを使用のこと
・壁厚は55mm以上220mm以下であること
・壁貫通穴径は100mm以上120mm以下であること

この仕様は改良のため予告なく変更することがありますのでご了承ください。
製品の設置基準、施工方法等については工事説明書をご覧ください。

リンナイ住宅機器	名称	給排気トップ		
＝＝外　観　図＝＝	品名	FFT−C1660GN−C		
リンナイ株式会社 名古屋市中川区福住町２番２６号			尺度	FREE

11688