記　号	名　　称	個　数	備　　考
1	排湿トップ〔組〕	1	DRピュアホワイト
2	フィルターフード〔組〕	1	DRピュアホワイト

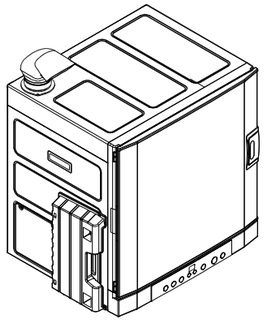

〔機器への取付図〕

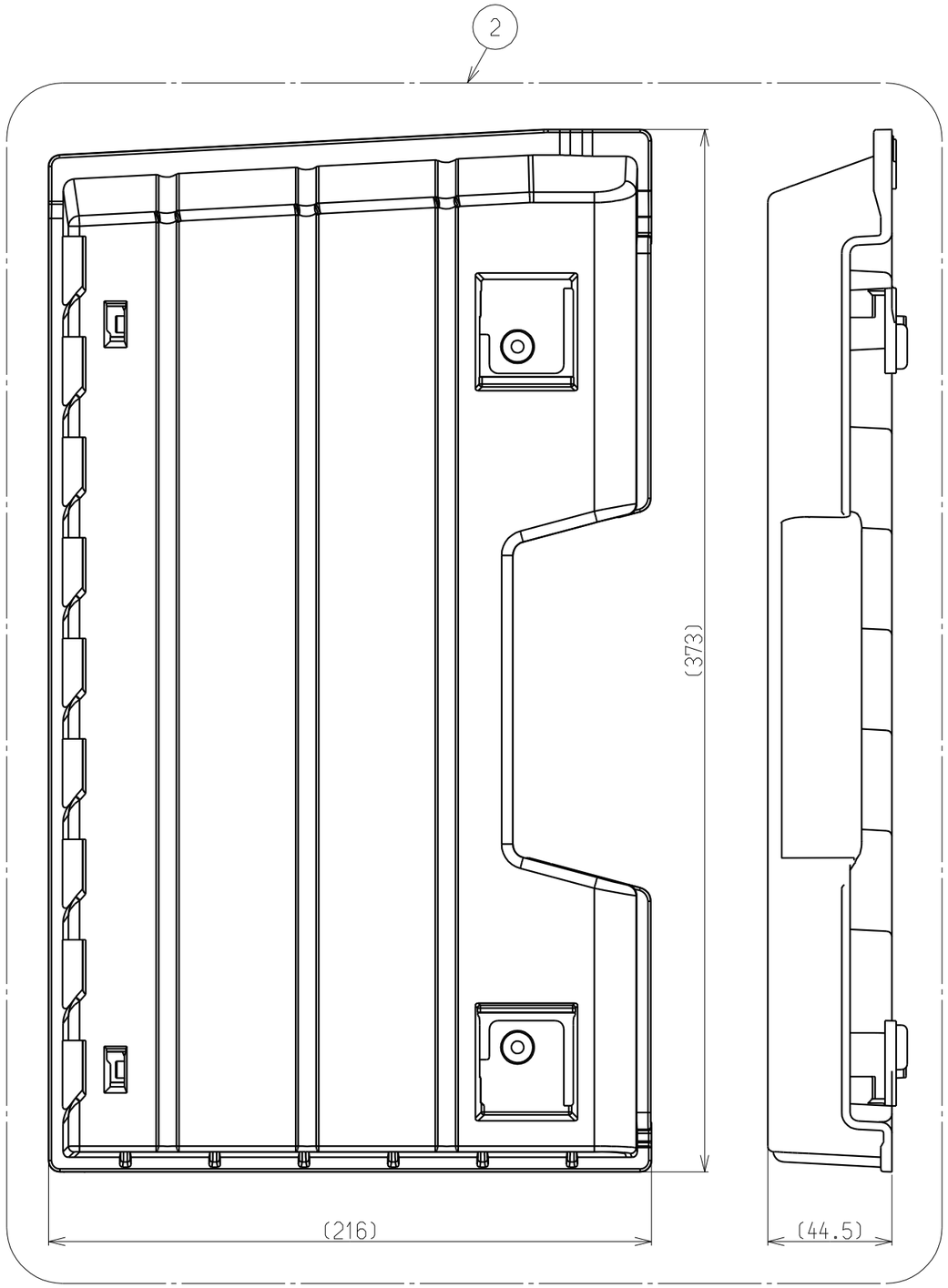

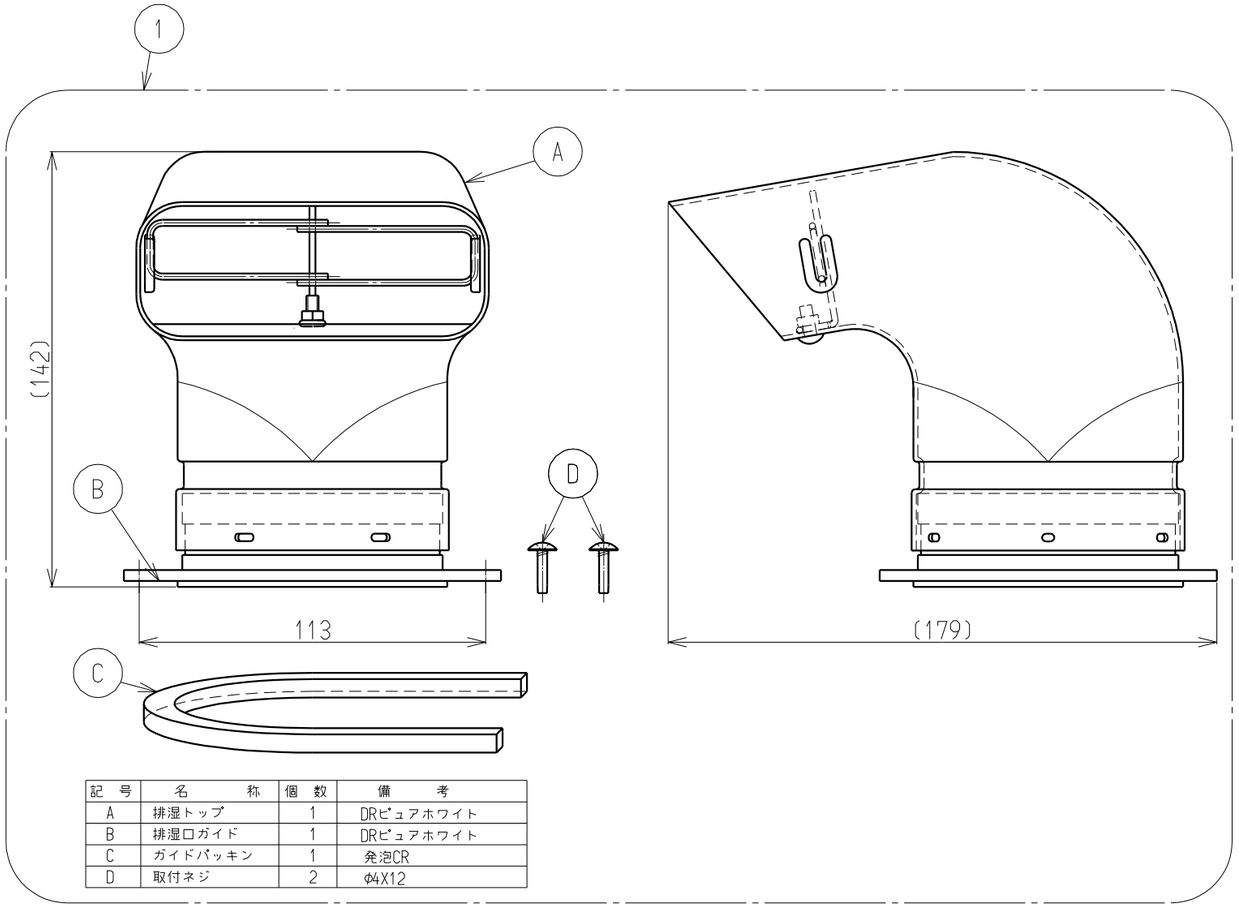

記　号	名　　称	個　数	備　　考
A	排湿トップ	1	DRピュアホワイト
B	排湿口ガイド	1	DRピュアホワイト
C	ガイドパッキン	1	発泡CR
D	取付ネジ	2	φ4X12

（mm）

名称	外観図				品名	排湿トップセット
型式	DT-252NF					
作成	13.06.04	尺度	1/2	サイズ		リンナイ株式会社