〔単位:mm〕

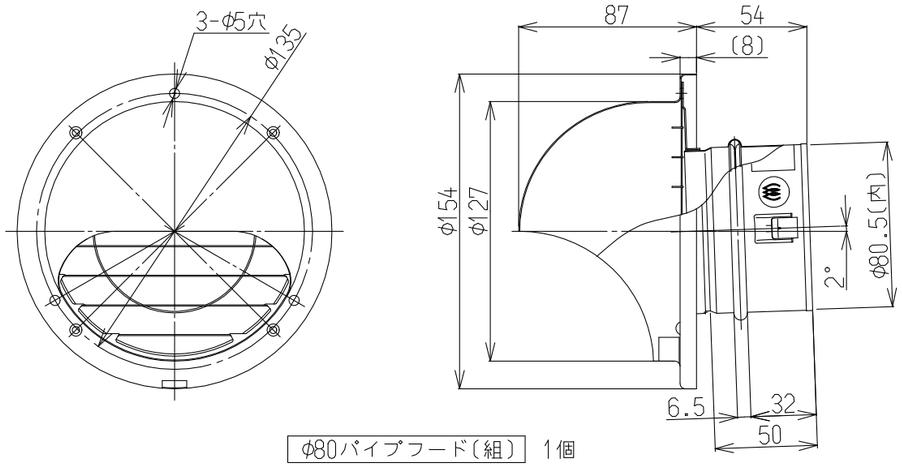

φ80バイプフード〔組〕 1個

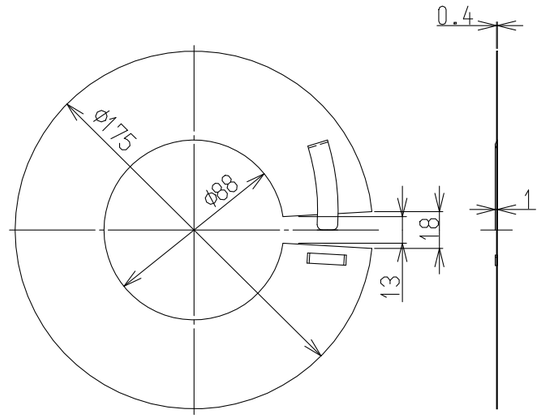

φ80メガネリング 1個

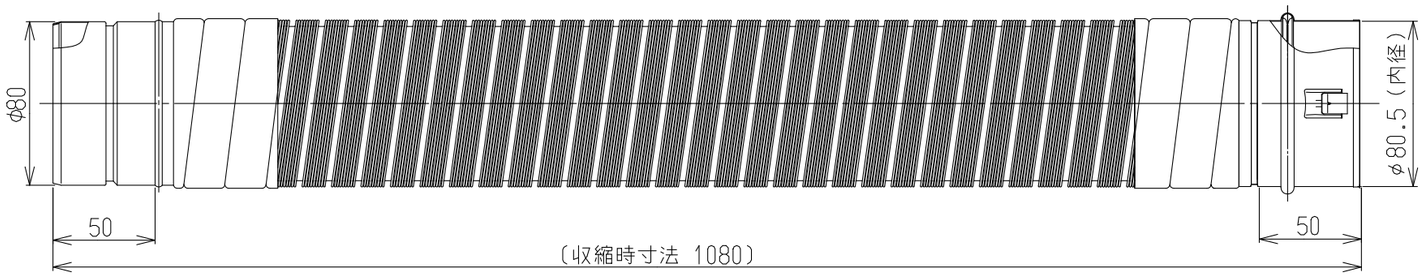

φ75アルミ排湿筒〔組〕 1個

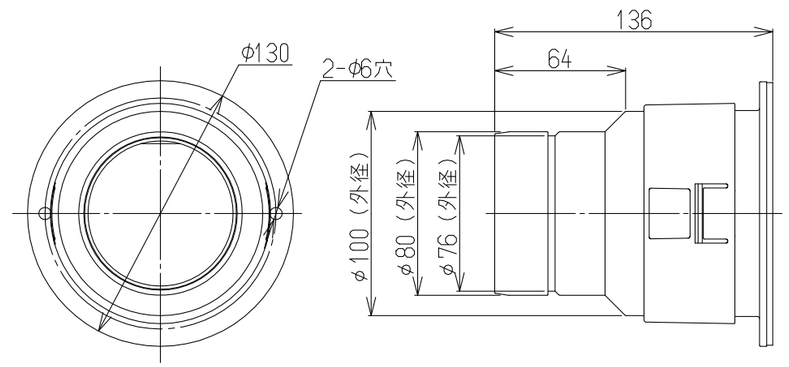

ダンパー付排湿口ガイド(φ80) 1個

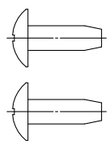

〔S=1:1〕

トラスタッピングネジ 2個
(ダンパー付排湿口ガイド取付用)

※排湿延長は最大2m2曲がりまで

名称	外観図				品名	ダンパー付排湿管セット
型式	DPS-80KA					
作成	2020.08	尺度	Free	サイズ	A3	リンナイ株式会社