〔単位:mm〕

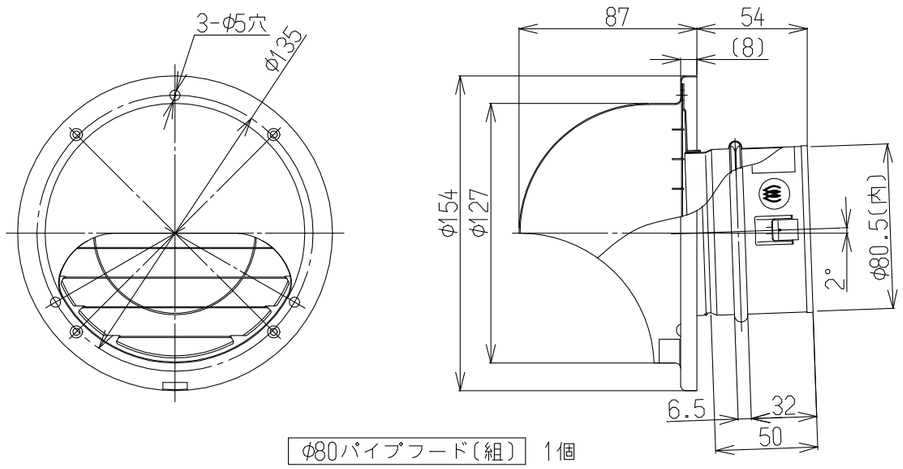

φ80パイプフード(組) 1個

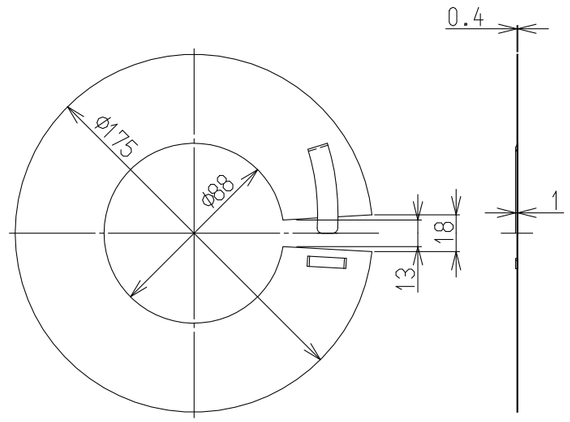

φ80メガネリング 1個

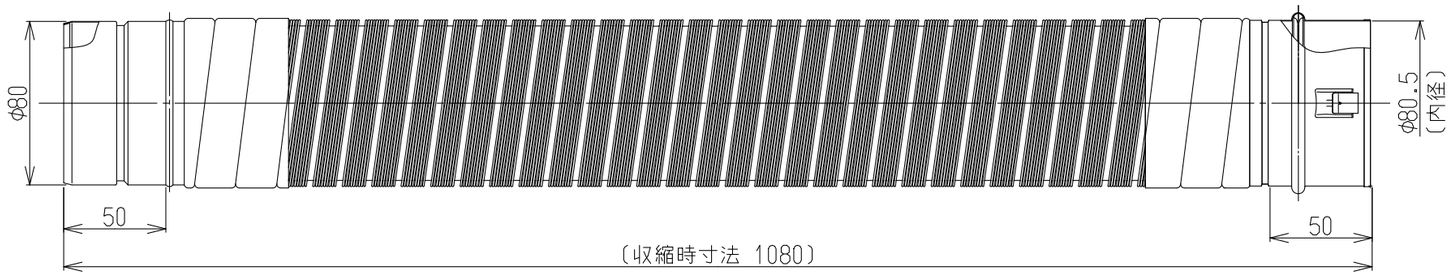

アルミ排湿筒(組) 1本

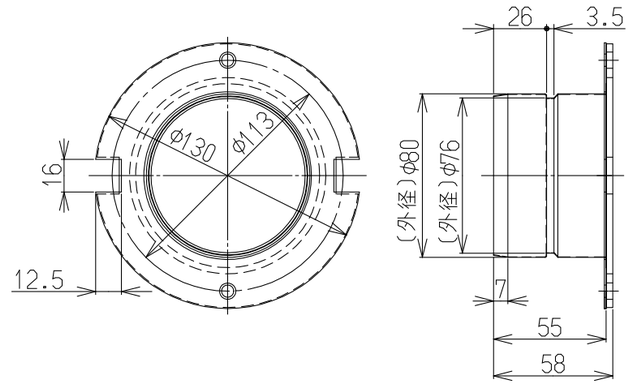

排湿口ガイド(シール付) 1個

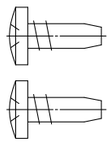

(S=1:1)

タッピンネジ M4X10 2個
(排湿口ガイド取付用)

※排湿延長は最大2m2曲りまでです。

名称	外観図				品名	排湿筒セット
型式	DPS-80A					
作成	2020.08	尺度	Free	サイズ	A3	リンナイ株式会社