〔単位:mm〕

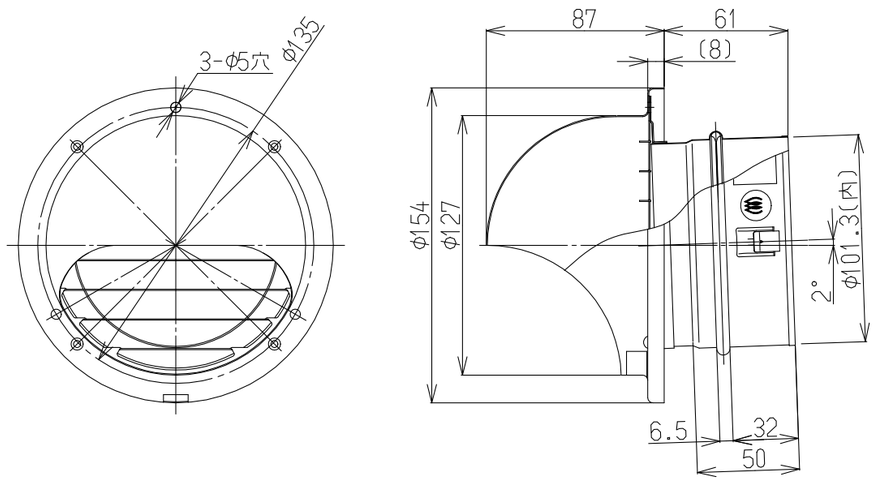

φ100パイプフード（組）　1個

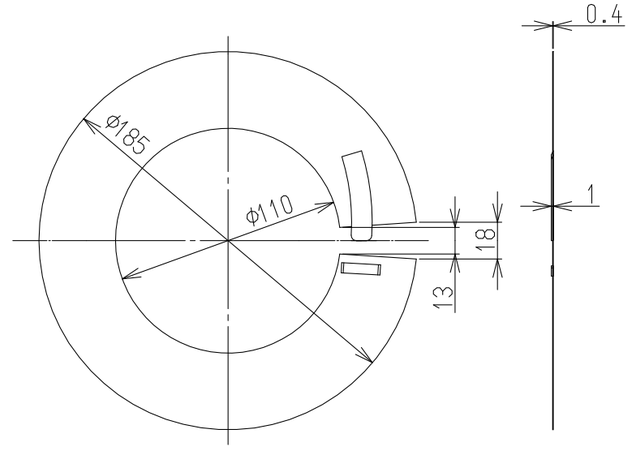

φ100メガネリング　1個

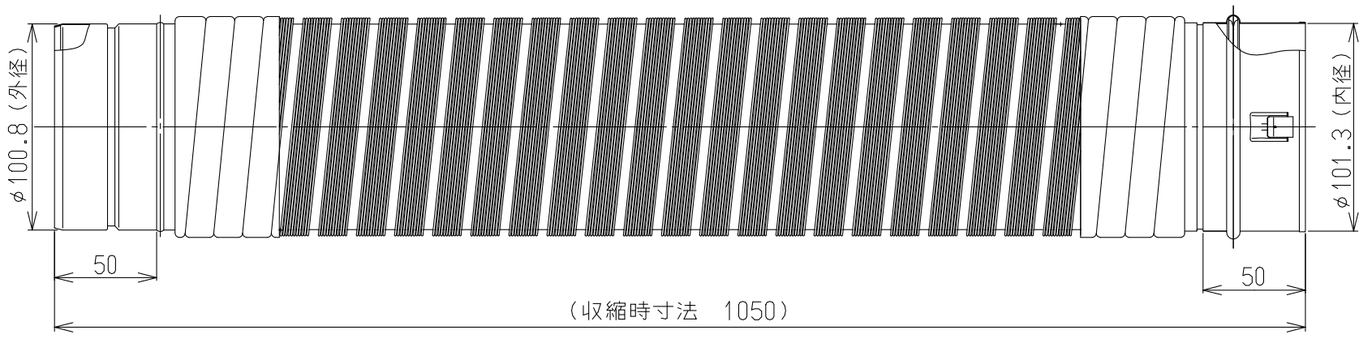

φ100アルミ排湿筒（組）　1個

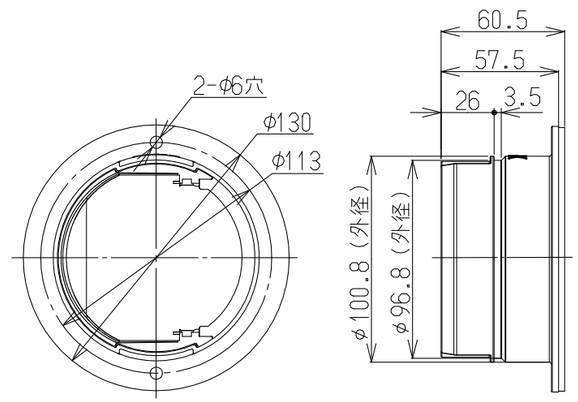

ダンパー付排湿口ガイド（φ100）　1個

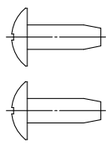

〔S=1:1〕

トラスタッピングネジ　2個
（ダンパー付排湿口ガイド取付用）

※排湿延長は最大2m2曲がりまで

名称	外観図				品名	ダンパー付排湿管セット
型式	DPS-100KA					
作成	2020.08	尺度	Free	サイズ	A3	リンナイ株式会社