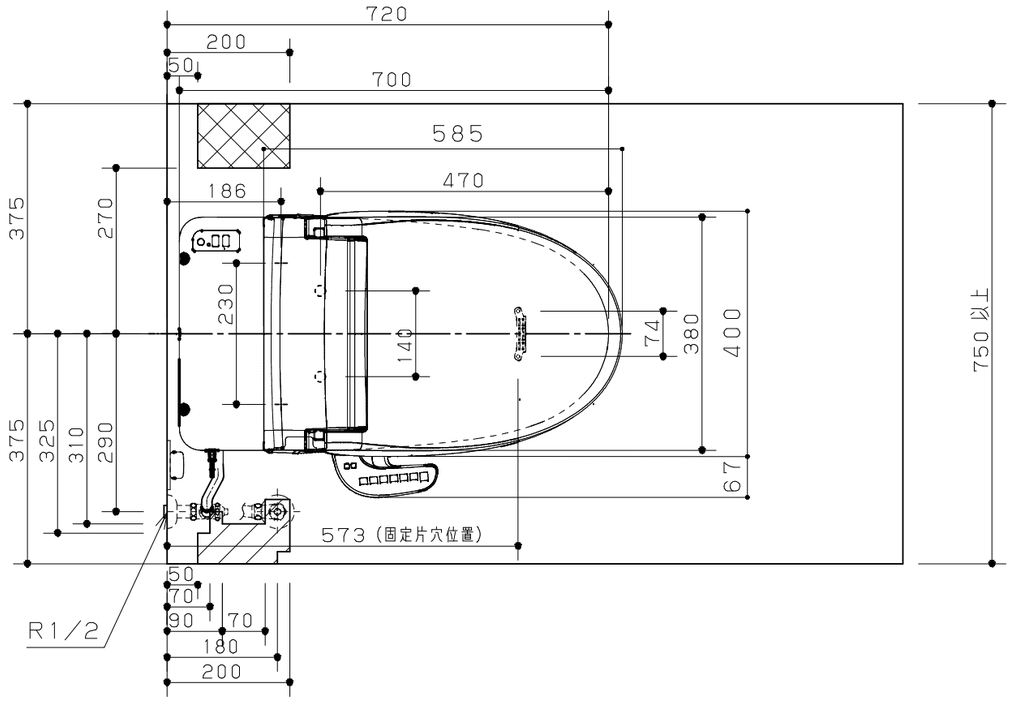

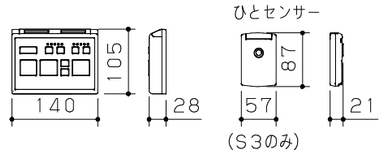

主な仕様

- 洗浄方式　：ターントラップ式
- 材質　：便器：有機ガラス系　外郭ケース・サイドカバー：ABS樹脂
  ：排水アジャスター：PVC樹脂
- 洗浄水量　：大：約4．6L　小：約3L
- 洗浄操作　：リモコン操作
- 電源・最大消費電力：AC100V，50／60Hz，手洗い付15W（寒冷地仕様は42W）
  手洗いなし9W（寒冷地仕様は36W）
- 電源コード長さ　：1m
- 使用水道圧範囲　：手洗いなし　0．05MPa（動水圧）～0．75MPa（静水圧）
  手洗い付き　0．05MPa（動水圧）～0．75MPa（静水圧）
  手洗いなし+アラウーノ専用手洗い　0．1MPa（動水圧）～
  0．75MPa（静水圧）
- 便座サイズ　：エロンゲートサイズ
- 色調　：WS：ホワイト
- 便座色柄　：ホワイト

※アラウーノ便器は不燃材ではありません。
※アラウーノ設置の場合は、消防法関連法令および告示等に基づき設置してください。
※市町村の施工条例によっては、タンクレス便器設置の際に逆止弁の取り付けを義務付けられる場合があります。その際は、別売の逆止弁ユニット（CH7912）を止水栓に取付けてください。

※給水取り付け可能範囲
・・・付属の給水ホースで取付可能
・・・オプション（CH100R01）の延長用給水ホース（1m）を使用すれば取付可能
斜線部以外・・・取付不可
ただし
・・・［アラウーノ専用手洗（左勝手）併設の場合］取付不可
・・・［アラウーノ専用手洗（右勝手）併設の場合］取付不可

※アラウーノV手洗い付きにアラウーノ専用手洗いは対応できません。
※右給水（向かって右側）の場合は、必ず専用の延長用給水ホース（CH100R01）を使用ください。　市販のホースを使用されると流量が出ず、洗浄不良のおそれがあります。
※必ず上水道に接続してください。
※対応排水ピッチは305～470mmです。幅木が設けられている場合は、幅木の前面からの寸法としてください。
※床フランジは既設の床フランジを使用して頂くため、床フランジは同梱しておりません。新築など既設床フランジがない場合などは、別途Pシールレス床フランジ（CH120FR01）を手配ください。
※製品の背面にコンセントを配置しないでください。
電源プラグが抜けなくなります。
※寒冷地仕様の場合は、コンセントが2ケロ必要です。
※寒冷地仕様かつ自動水栓の場合は、コンセントが3ケロ必要です。

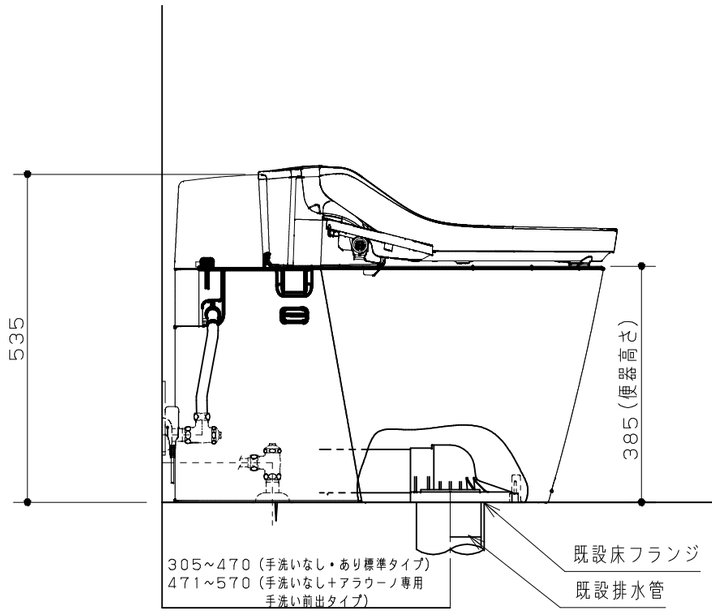

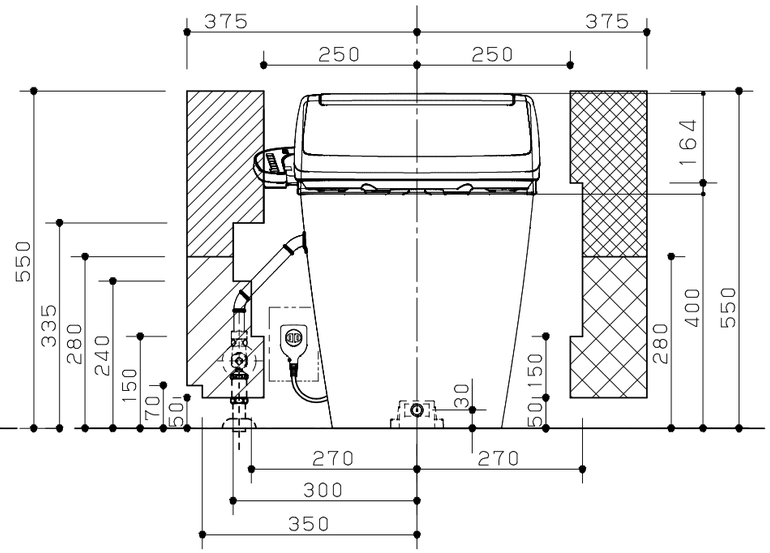

Panasonic

Newアラウーノ V手洗いなし　リフォーム
CH3010WS（7）
CH301FR
CH32#WS（アラウーノV専用トワレ新S）

縮　尺
1／10