Panasonic

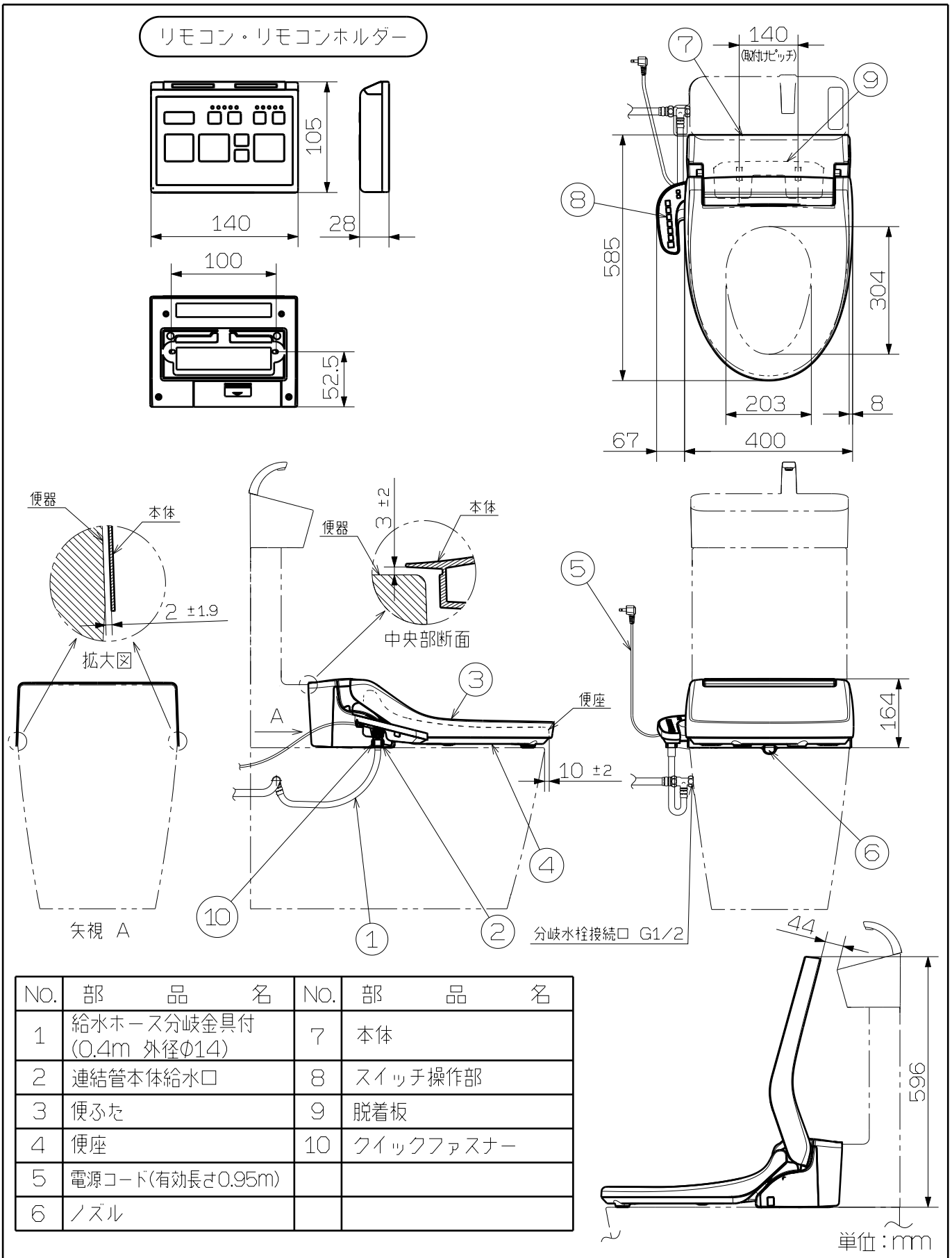


| NO. | 部　品　名 | NO. | 部　品　名 |
|---|---|---|---|
| 1 | 給水ホース分岐金具付 (0.4m 外径φ14) | 7 | 本体 |
| 2 | 連結管本体給水口 | 8 | スイッチ操作部 |
| 3 | 便ふた | 9 | 脱着板 |
| 4 | 便座 | 10 | クイックファスナー |
| 5 | 電源コード(有効長さ0.95m) | | |
| 6 | ノズル | | |

| | | | | | |
|---|---|---|---|---|---|
| 提出先 | | 尺度 フリー | 品名 | ビューティ・トワレ（水道直結給水式） | 品番 CH325WS |
| | | | 外形寸法図 | | |
| 作成者 | 作成日付 2015年06月23日 | 検印 | 図面整理NO. | | 改訂NO. 0 |

A4

V:\LC\14疑似一体アラウーノ\drawing\テクニカルガイド

FILE:CH325WS.CATDrawing