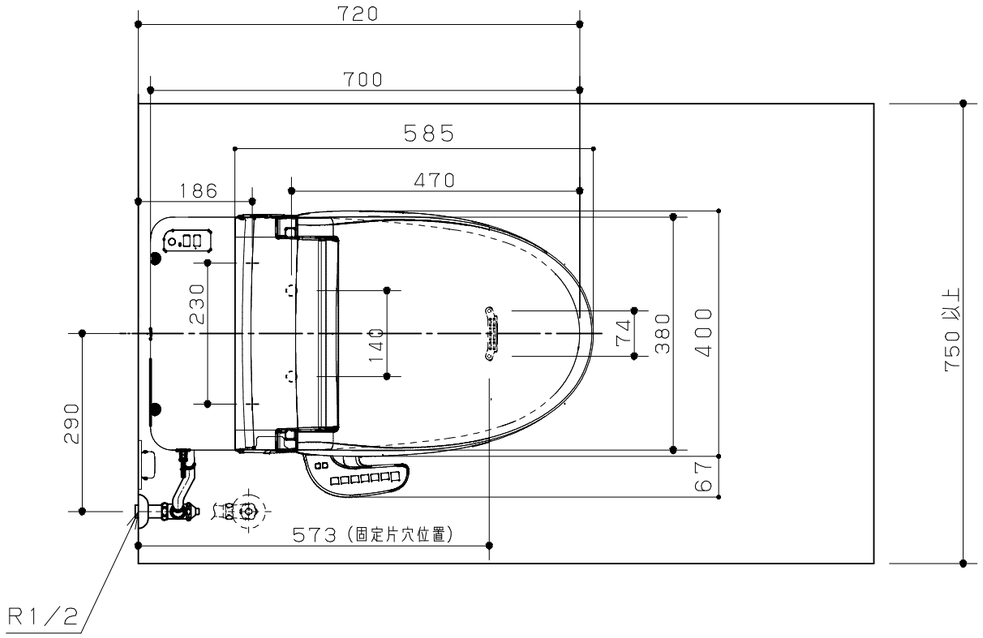

主な仕様

- 洗浄方式　：ターントラップ式
- 材質　：便器：有機ガラス系　外郭ケース・サイドカバー：ABS樹脂
- 洗浄水量　：大：約4．6L　小：約3L
- 洗浄操作　：リモコン操作
- 電源・最大消費電力：AC100V，50／60Hz，手洗い付15W（寒冷地仕様は42W），手洗いなし9W（寒冷地仕様は36W）
- 電源コード長さ　：1m
- 使用水道圧範囲　：手洗いなし　0．05MPa（動水圧）～0．75MPa（静水圧）
  手洗い付き　0．05MPa（動水圧）～0．75MPa（静水圧）
  手洗いなし＋アラウーノ専用手洗い　0．1MPa（動水圧）～0．75MPa（静水圧）
- 便座サイズ　：エロンゲートサイズ
- 色調　：WS：ホワイト
- 便座色柄　：ホワイト

※アラウーノ便器は不燃材ではありません。
※アラウーノ設置前に市町村の施工条例などによる施工要件をご確認ください。
※市町村の施工条例によっては、タンクレス便器設置の際に逆止弁の取り付けを義務付けられる場合があります。その際は、別売の逆止弁ユニット（CH7912）を止水栓に取り付けてください。標準の給水位置と異なりますのでご注意下さい。
※必ず上水道に接続してください。
※製品の背面にコンセントを配置しないでください。電源プラグが抜けなくなります。
※寒冷地仕様の場合は、コンセントが2ケロ必要です。
※寒冷地仕様かつ自動水栓の場合は、コンセントが3ケロ必要です。
※アラウーノV手洗い付きにアラウーノ専用手洗いは対応できません。

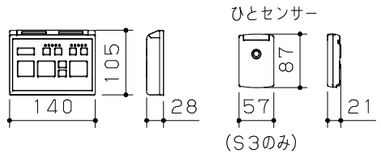

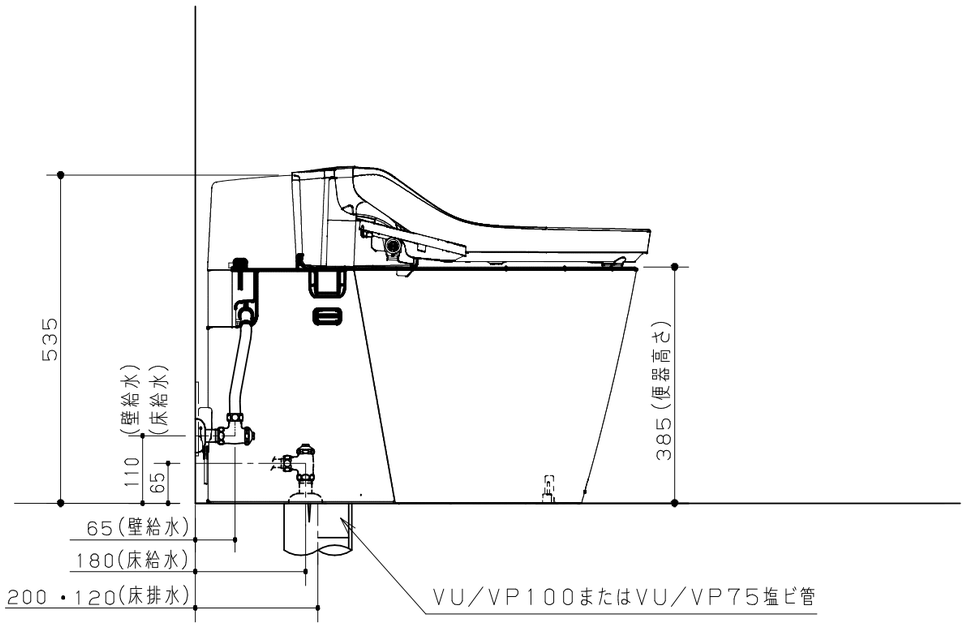

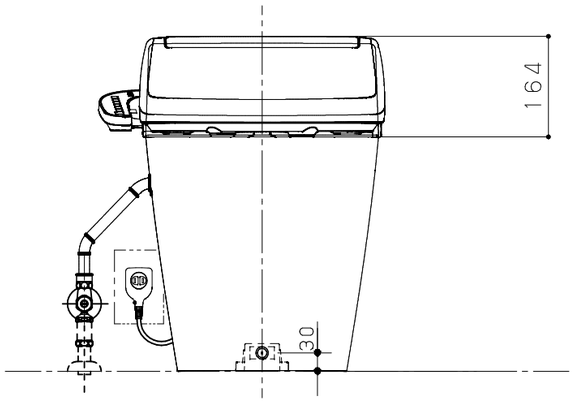

逆止弁ユニット（CH7912）使用の場合の給水位置

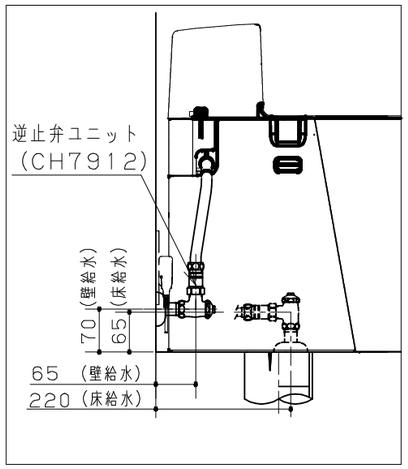

Panasonic	Newアラウーノ V手洗いなし　標準 CH3010WS（7） CH301F CH32#WS（アラウーノV専用トワレ新S）	縮　尺 1／10