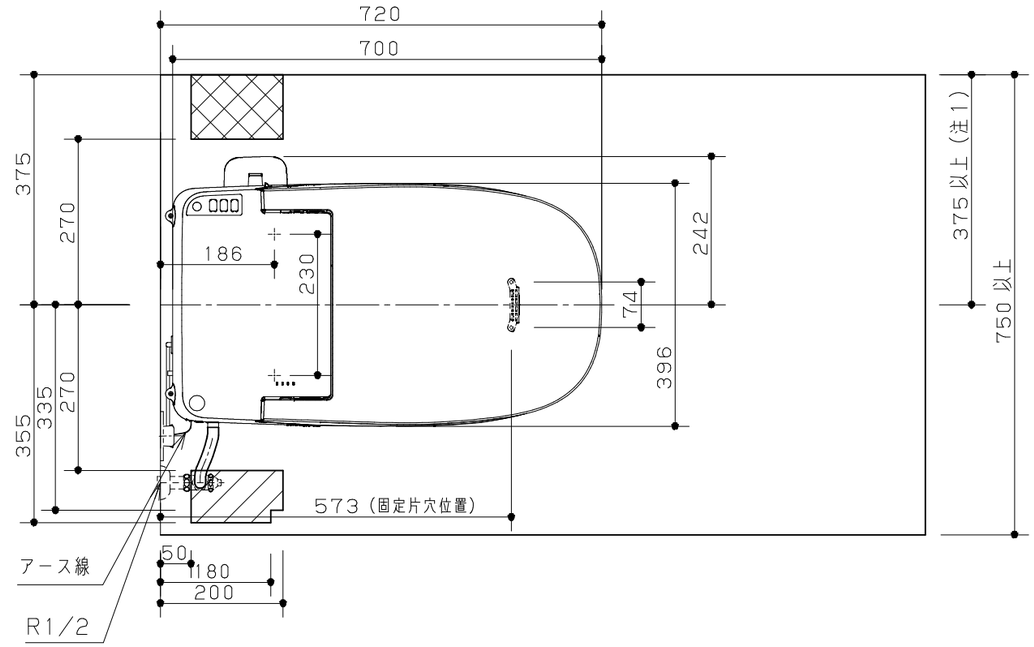

リモコン

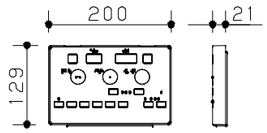

主な仕様

アングル／ストレート兼用止水栓

- 洗浄方式　：ターントラップ式
- 材質　：便器：有機ガラス系　外郭ケース：ＡＳＡ樹脂　便ふた：ＡＢＳ樹脂
  ：便座：：ＰＰ樹脂　サイドガバー：ＨＩＰＳ　排水アジャスター：ＰＶＣ樹脂
- 洗浄水量　：大：約５．７Ｌ　小：約４Ｌ（ハネガード使用時　小＋１．２Ｌ）
- 洗浄操作　：リモコン操作（自動便器洗浄機能付）
- 電源・最大消費電力：ＡＣ１００Ｖ，５０／６０Ｈｚ，５８４Ｗ（寒冷地仕様は６０７Ｗ）
- 電源コード長さ　：１ｍ
- 使用水道圧範囲　：手洗いなし　０．０７ＭＰａ（動水圧）～０．７５ＭＰａ（静水圧）
  ：手洗い付き　０．１０ＭＰａ（動水圧）～０．７５ＭＰａ（静水圧）
- 便座サイズ　：エロンゲートサイズ
- 色調　：ＷＳ：ホワイト

（注１）洗剤補充のため壁から３７５ｍｍ以上あけて設置して下さい。
（注２）手洗い器と便器の距離は３７５～最長５００ｍｍまでです。

※アラウーノ便器は不燃材ではありません。
※アラウーノ設置の場合は、消防法関連法令および告示等に基づき設置してください。
※市町村の施工条例によっては、タンクレス便器設置の際に逆止弁の取り付けを義務付けられる場合があります。その際は、別売の逆止弁ユニット（ＣＨ７９１２）を止水栓に取付けてください。
また、使用水道圧範囲は、０．１０～０．７５ＭＰａ
{１．０～７．５ｋｇｆ／ｃｍ^2} となりますのでご注意ください。

※給水取り付け可能範囲
・・・付属の給水ホースで取付可能
・・・オプション（ＣＨ１００Ｒ０１）の延長用給水ホース（１ｍ）を使用すれば取付可能
斜線部以外・・・取付不可
ただし
・・・［アラウーノ専用手洗（左勝手）併設の場合］取付不可
・・・［アラウーノ専用手洗（右勝手）併設の場合］取付不可

※右給水（向かって右側）の場合は、必ず専用の延長用給水ホース（ＣＨ１００Ｒ０１）を使用ください。　市販のホースを使用されると流量が出ず、洗浄不良のおそれがあります。
※必ず上水道に接続してください。
※対応排水ピッチは３０５～４７０ｍｍです。幅木が設けられている場合は、幅木の前面からの寸法としてください。
※床フランジは既設の床フランジを使用して頂くため、床フランジは同梱しておりません。新築など既設床フランジがない場合などは、別途Ｐシールレス床フランジ（ＣＨ１２０ＦＲ０１）を手配ください。
※接地極付コンセント［Ｄ種（第３種）接地工事］をご使用ください。
※製品の背面にコンセントを配置しないでください。
電源プラグが抜けなくなります。
※寒冷地仕様の場合は、コンセントが２ケロ必要です。
※寒冷地仕様かつ自動水栓の場合は、コンセントが３ケロ必要です。

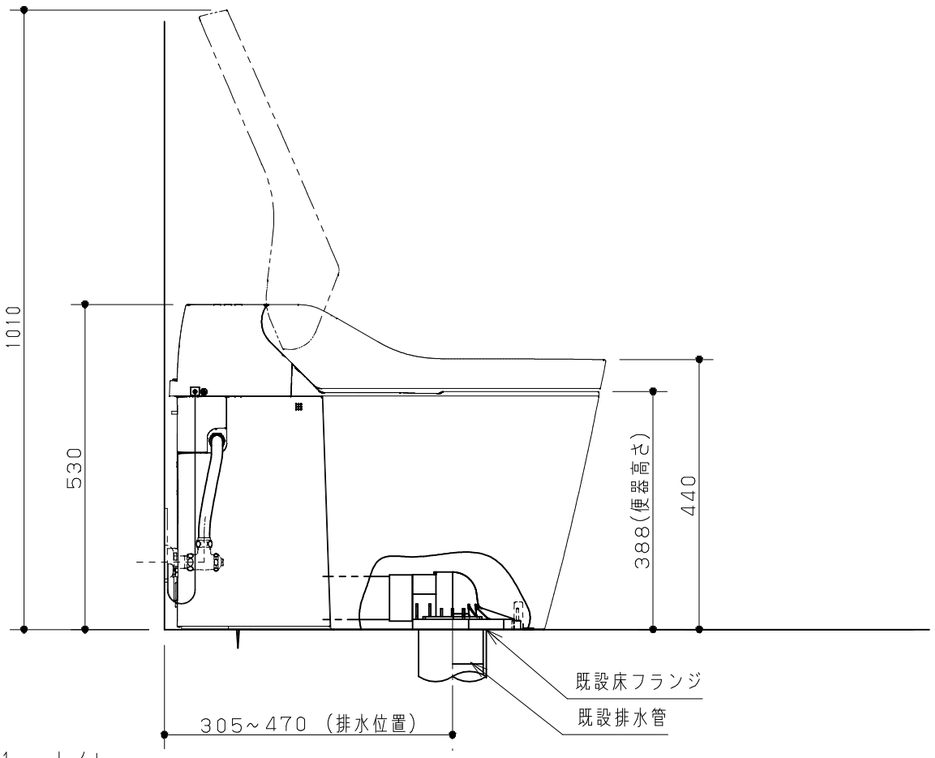

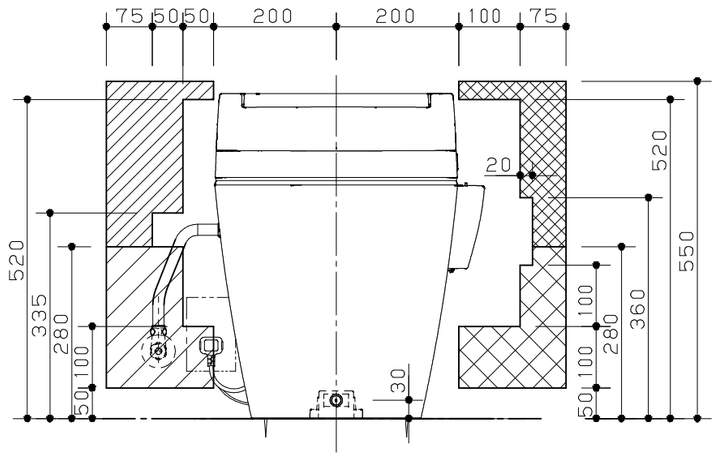

01　トイレ

Panasonic	アラウーノＳⅡ　リフォームタイプ CH1401WS (7) CH140FR	縮　尺 1/10	