Panasonic

施工説明書

温水洗浄一体型便器

壁排水タイプ

全自動おそうじトイレ

アラウーノSⅡ

A·La·Uno SⅡ

品番

便器	給排水部材セット	対応排水芯高さ
CH1401PWS	CH140FP	120mm
		155mm（別途、CH140Zの手配が必要です）

もくじ

安全上のご注意	2
施工チャートともくじ	4
取り付け前に	6
寸法図	7
各部の名前と部品表	8
後ろ抜きの場合	10
排水ジョイント接続の場合	13
共通の施工手順	20
施工後の確認	裏表紙
引き渡し	裏表紙

■施工説明書をよくお読みのうえ、正しく安全に施工してください。
特に「安全上のご注意」（2〜3ページ） は、施工前に必ずお読みください。

■施工説明書に記載されていない方法や、指定の部品を使用しない方法で施工されたことにより事故や損害が生じたときには、当社では責任を負えません。また、その施工が原因で故障が生じた場合は、製品保証の対象外となります。

■施工後は引き渡しの際に、取扱説明書に従って取扱方法をお施主様にご説明いただき、保証書に必要事項を記入してお施主様にお渡しください。

■この商品は日本国内専用品ですので、日本国外での設置はしないでください。

安全上のご注意　必ずお守りください

人への危害、財産の損害を防止するため、必ずお守りいただくことを説明しています。

■誤った施工をしたときに生じる危害や損害の程度を区分して、説明しています。

⚠警告	「死亡や重傷を負うおそれがある内容」です。
⚠注意	「軽傷を負うことや、財産の損害が発生するおそれがある内容」です。

■お守りいただく内容を次の図記号で説明しています。

🛇	してはいけない内容です。
❗	実行しなければならない内容です。

⚠警告

禁止

全般

●分解・改造・説明書記載以外の修理は絶対に行わない

感電・火災・けがの原因になります。

●浴室など湿気の多い場所、水洗い掃除ができる床に設置しない

感電や火災の原因になります。

必ず守る

●必ず施工説明書に従って施工する

感電・火災・けがの原因になります。

●必ず上水道に接続する

上水道以外に接続すると、ぼうこう炎や皮膚の炎症などを起こすおそれがあります。

禁止

電気に関すること

●電源コードを無理に引っ張らない

けがや発火、発煙の原因になります。

●便器の操作部、電源プラグに水や汚水をかけない

感電・火災・けがの原因になります。

●ぬれた手で電源プラグを触らない

感電の原因になります。

●便器を取り付けるときは、電源コードやアース線をはさみ込まない

火災や感電の原因になります。

禁止

電気に関すること

●傷んだ電源プラグ、緩んだコンセントを使用しない、また電源コードの屈曲など破損するようなことはしない

感電・火災・けがの原因になります。

●給水位置の真下にコンセントを設置したり、給水ホースと電源プラグ・コンセントを接触させない

感電や火災のおそれがあります。

必ず守る

●必ず交流100 Vで使用する

●コンセントや配線器具は必ず定格内で使用する

たこ足配線などで定格を超えると、発熱による火災の原因になります。

●アース工事［D種（第3種）接地工事、接地抵抗100 Ω以下］を行う

接地しないと漏電のときに感電するおそれがあります。

必ず守る

電池に関すること＜リモコン＞

●電池の ⊕ 、⊖ を正しく入れる

取り扱いを誤ると、電池の液漏れにより火災や周囲汚損の原因になります。

漏電・火災の防止

●電気工事は、関連する法令・規定に従って必ず「有資格者」が行う

漏電・火災の原因になります。

⚠注意

禁止

全般

●便器に固いものや重いもの、とがったものを落としたり、当てたりしない

変形・破損によるけがの原因になります。

禁止

●設置後、便器本体を一度取り外す場合は、洗剤タンクが入ったまま便器本体を横置き、斜め、裏返しにしない

洗剤が漏れ、感電・火災の原因になります。

⚠注意

禁止

水漏れ防止

●**給水ホースや排水管などに力を加えない**
水漏れの原因になります。

●**止水栓を開いたままストレーナを外さない**
水が噴き出し拡大損害になります。

●**給水ホースに手をかけない**
水漏れの原因になります。

●**排水ジョイントを逆こう配にしない**
器具の洗浄性能が低下したり、汚水が器具のトラップ内に逆流し、水漏れするおそれがあります。

●**排水ジョイントを無理に曲げない**
器具の洗浄性能が低下したり、汚水が器具のトラップ内に逆流し、水漏れするおそれがあります。

必ず守る

●**給排水接続は必ず正しい方法で施工する**
破損・水漏れの原因になります。

●**水道工事は、関連する法令・規定に従って必ず「有資格者」が行う**
破損・水漏れの原因になります。

●**便器に接続する排水管は、必ず1/50以上の十分な排水こう配をとる**
水漏れの原因になります。

●**排水管は奥まで十分に差し込み、接続する**
施工に不備があると水漏れで家財などをぬらすおそれがあります。

●**止水栓にがたつきのないことを確認する**
水漏れの原因になります。

●**床面は、水平に施工する**
凹凸があると便器がぐらつき、水漏れの原因になります。

●**給排水の接続には必ず指定のパッキンを使用する**
施工に不備があると水漏れで家財などをぬらすおそれがあります。

●**床からの浮きがないようにしっかりと固定する**
便器のぐらつきや、水漏れの原因になります。

●**既設排水管切断面のバリは、必ず取り除く**
バリなどが残ったまま施工すると、水漏れのおそれがあります。

●**便器を取り付ける床面は24mm厚以上の合板を使用する**
水漏れや転倒によるけがなどの原因になります。

必ず守る

水漏れ防止

●**型紙を使って必ず専用の床固定ねじで施工をする**
水漏れの原因となります。

●**ストレーナをしっかりと締めつける**
破損・水漏れの原因になります。

●**止水栓を開く前に、必ず同じ配管系統で排水し、給水配管の空気を抜く**
商品の破損や水漏れの原因になります。

●**施工後に必ず試運転し、配管に水漏れがないか確認する**
水漏れによる拡大損害の原因になります。

禁止

洗剤・薬品に関すること

●**便器のお手入れには下記洗剤を使用しない**
製品が割れてけがをしたり、製品内部が露出し、感電の原因になります。
（取扱説明書31ページ参照）

【使用してはいけない洗剤】

- 台所用合成洗剤（中性）、アラウーノフォーム（泡洗浄用にはご使用いただけます）
- 酸性・アルカリ性洗剤 *1
- 重曹、アルコールを含む洗剤 *2
- トイレ掃除用ペーパー *3
- オレンジオイルを含む洗剤
- 柑橘系の香りを有する洗剤
- 消臭剤　●滴下するタイプの消臭液
- シンナー、ベンジン、消毒薬、その他薬品

＊1… 湿布法（取扱説明書33ページ参照）でお手入れを行う場合は使用可能です。
＊2… エタノール、イソプロピルアルコールなど
＊3… 花王製トイレクイックルは使用可能です。（当社試験により確認済み）

必ず守る

凍結防止

●**設置後、しばらく使用せず、凍結のおそれがある場合は、水抜きや不凍液を入れるなどの凍結防止をする**
破損・水漏れの原因になります。

●**寒冷地以外の地域でも、屋外配管・露出配管については、凍結防止ヒーターを取り付けるなどの適切な凍結予防対策を実施する**
冬場周囲温度が0 ℃以下になると、凍結し、機器や配管が破損したり水漏れする原因になります。

施工チャートともくじ

●後ろ抜きの場合

120タイプの場合

配管工事(止水栓の取り付け)……10
床工事……10

155タイプの場合

台輪の施工説明書 オプション
2ページ 1 給水位置の確認

配管工事(止水栓の取り付け)…10
床工事……10

手洗いの取り付け オプション
(手洗いに同梱のアラウーノ専用手洗ユニット施工説明書を参照)

排水管と本体の接続……11
便器の取り付け……20

台輪の施工説明書 オプション
2ページ 2 型紙の組み立て
～
5ページ 7 便器の取り付け

120 タイプ／ 155 タイプ　共通の施工手順

止水栓への接続……21
リモコンの準備……22
本体への給水と通電……23
洗剤タンクの取り付け……23
温水タンクの給水と水漏れの確認……24
便器洗浄水量の調節……24
試運転……25
ストレーナ(ごみ取りフィルター)の掃除……26
水抜き方法……27
サイドカバーの取り付け……27
施工後の確認……裏表紙

●排水ジョイント接続の場合

止水栓の取り付け……13
既設便器の取り外し……13
床工事……13

排水管の中心から床まで　100～120mm

排水ジョイントS
排水管と本体の接続…14 1 ～ 15 4 まで

排水ジョイントL
排水管と本体の接続…17 1 ～ 18 4 まで

排水管の中心から床まで
135～155mm

手洗いの取り付け オプション
（手洗いに同梱のアラウーノ専用手洗ユニット施工説明書を参照）

※手洗いを取り付けることはできません。

手洗いの取り付け オプション
（手洗いに同梱のアラウーノ専用手洗ユニット施工説明書を参照）

排水ジョイントS
排水管と本体の接続…16 5 6

排水ジョイントL
排水管と本体の接続…19 5 6

台輪の施工説明書 オプション
6～12ページ

便器の取り付け……20

全タイプ　共通の施工手順

止水栓への接続……21
リモコンの準備……22
本体への給水と通電……23
洗剤タンクの取り付け……23
温水タンクの給水と水漏れの確認……24
便器洗浄水量の調節……24
試運転……25
ストレーナ（ごみ取りフィルター）の掃除……26
水抜き方法……27
サイドカバーの取り付け……27
施工後の確認……裏表紙

取り付け前に

〈公的機関の確認事項〉

1. 一部の特定地域では設置できない場合や水道事業管理者の承認が必要な場合があります。弊社営業所、または販売店にご相談ください。
2. アラウーノ便器は不燃材ではありません。設置の場合は、消防法関連法令および告示などに基づき設置してください。

〈電気関連の注意事項〉

1. 配線工事は必ず電気工事店にご依頼ください。
2. AC100V埋め込みアースターミナル付コンセントが必要です。以下の仕様の場合は必要なコンセントの数が変わります。

仕様		必要なコンセントの数
「アラウーノ専用手洗ユニット」と併設	自動水栓	2個（アース付）

3. 製品のコード長さは1.0 mです。電源コンセントはこれに適した位置へ設置してください。

〈水関連の注意事項〉

1. 水道配管工事は各都市水道局の指定店にご依頼ください。
2. 使用水道圧範囲は0.07 MPa（流動時）～0.75 MPa（静止時）です。アラウーノ専用手洗ユニットを併設する場合の使用水道圧範囲は0.1 MPa（流動時）～0.75 MPa（静止時）です。洗面所や浴室などで同時に水栓金具を使用した場合、使用水道圧（流動時動水圧）が低下します。使用水道圧（流動時動水圧）を測定する場合は、必ず同時使用状態で最低使用水道圧（流動時動水圧）が確保されているかをご確認ください。
3. 上水道でのみご使用ください。井戸水（地下水）を使用された場合、商品の故障の原因となります。
4. 水洗便器の施工に際しては、下水道への放流の場合、自治体の指定業者でなければできませんのでご注意ください。弊社営業所、または販売店にご相談ください。
5. 向かって右に給水位置がある場合、オプションの延長給水ホースが必要となります。

長さ	品番
1 m	CH100R01

※右給水の場合、50 cmの延長給水ホース（CH100R02）では長さが足りません。

〈床工事関連の注意事項〉

1. 2階以上に設置の場合には、トイレ床面の防水工事をおすすめします。
2. 床仕上げは必ず水平にしてください。床面が水平でない場合は、便器がぐらついたり水漏れするおそれがあります。
3. 便器を取り付ける床面の強度が十分（24mm厚以上の合板）でない場合、24mm厚以上の合板で強度を補強してください。

〈その他〉

1. 必ず指定の止水栓をお使いください。止水栓は壁給水・床給水兼用です。
2. 次のような場合、リモコンが作動しにくい場合があります。
   【直射日光が本体受信部・リモコン発信部にあたっている場合】
   直射日光をカーテンなどで遮断してください。
   【壁紙や天井が黒色や濃い色の場合】
   リモコンの信号が吸収されてしまい反応しません。
   製品の納入前に必ず現場をご確認ください。
3. 水洗い掃除ができる床には設置することができません。商品の故障の原因となります。
4. トイレ用床材（木質床材、クッションフロアなど）の選定に当たっては、耐水･耐アンモニア性などに十分ご配慮ください。床に滴下した小便が便器と床材のすき間に進入し床に染みが発生することがあります。
5. 製品の使用温度範囲は0～40 ℃です。必ず指定の温度環境で設置してください。
6. 扉開閉時に扉が便器に当たらない位置に設置してください。
7. 直射日光や強いライトが製品にあたる位置への設置はお避けください。製品が変色したり劣化したりするおそれがあります。
8. 2階以上に設置する場合、排水管内の圧力の影響を緩和するために、通気管を設けることをおすすめします。
9. 検査時の残水が凍結している場合がありますので、温めてから施工してください。
10. リモコンは指定の範囲内に取り付けてください。
11. 同室で2台以上並べて設置される場合、隣のリモコン信号を受けて動作する場合があります。壁を天井までつなげてください。もしくは、リモコン信号を変更できますので、お買い上げの販売店までお問い合わせください。

改訂履歴

改訂年月	NO.	改訂ページ	改訂内容
2017年 8月	1	9ページ	「止水栓セット」給水管の文言削除

寸法図

〔寸法単位：mm〕

120タイプ

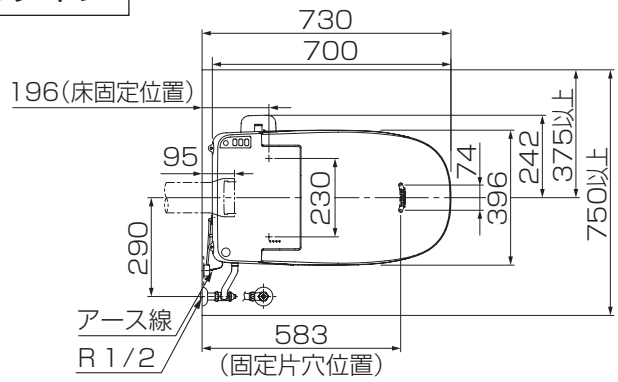

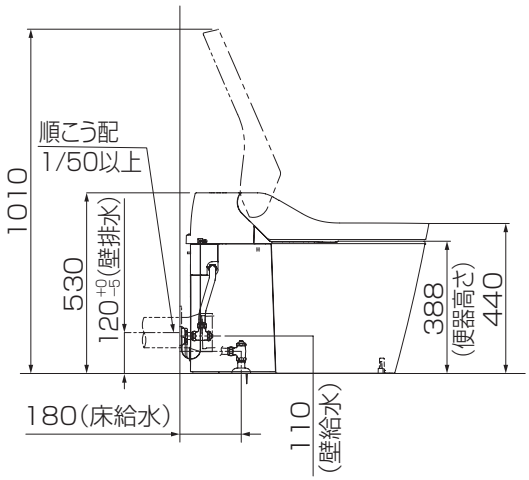

155タイプ

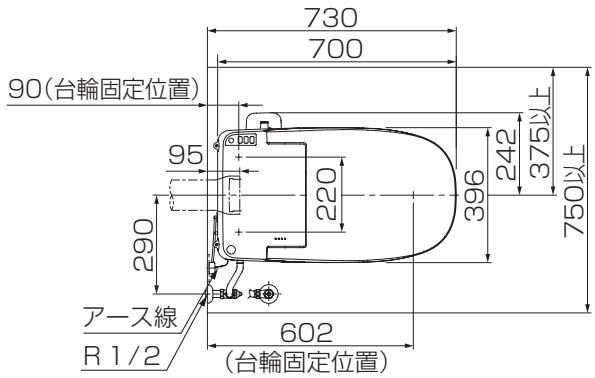

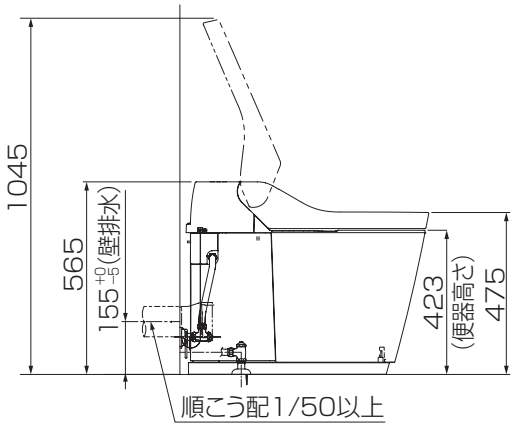

排水ジョイントS接続タイプ

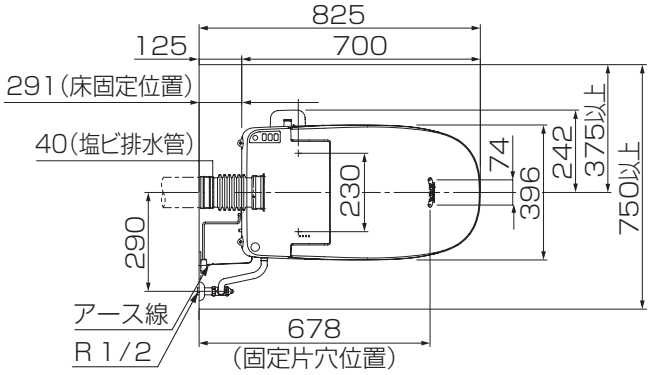

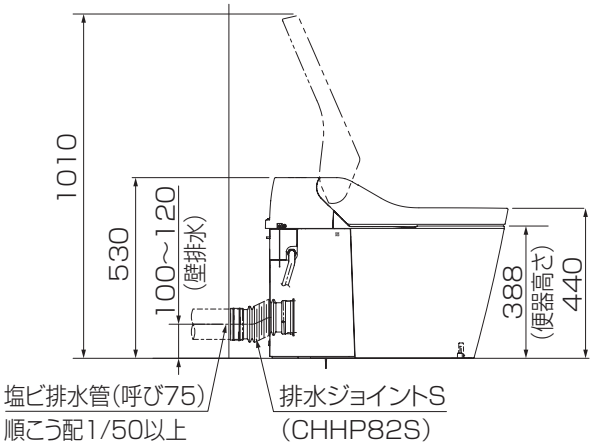

排水ジョイントL接続タイプ

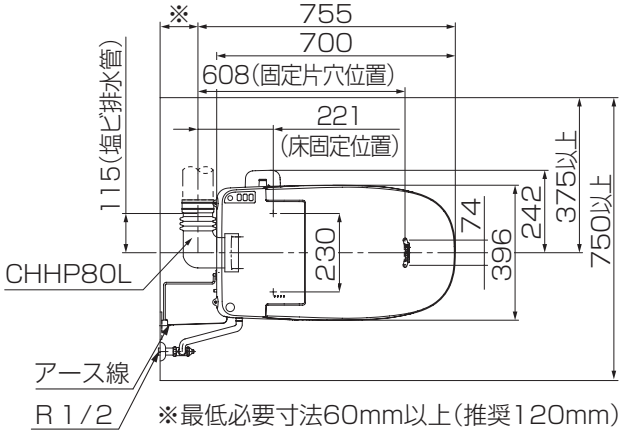

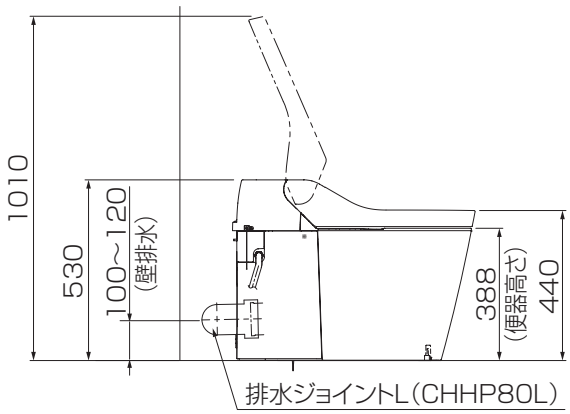

各部の名前と部品表

●施工前に同梱部品を必ず確認してください。

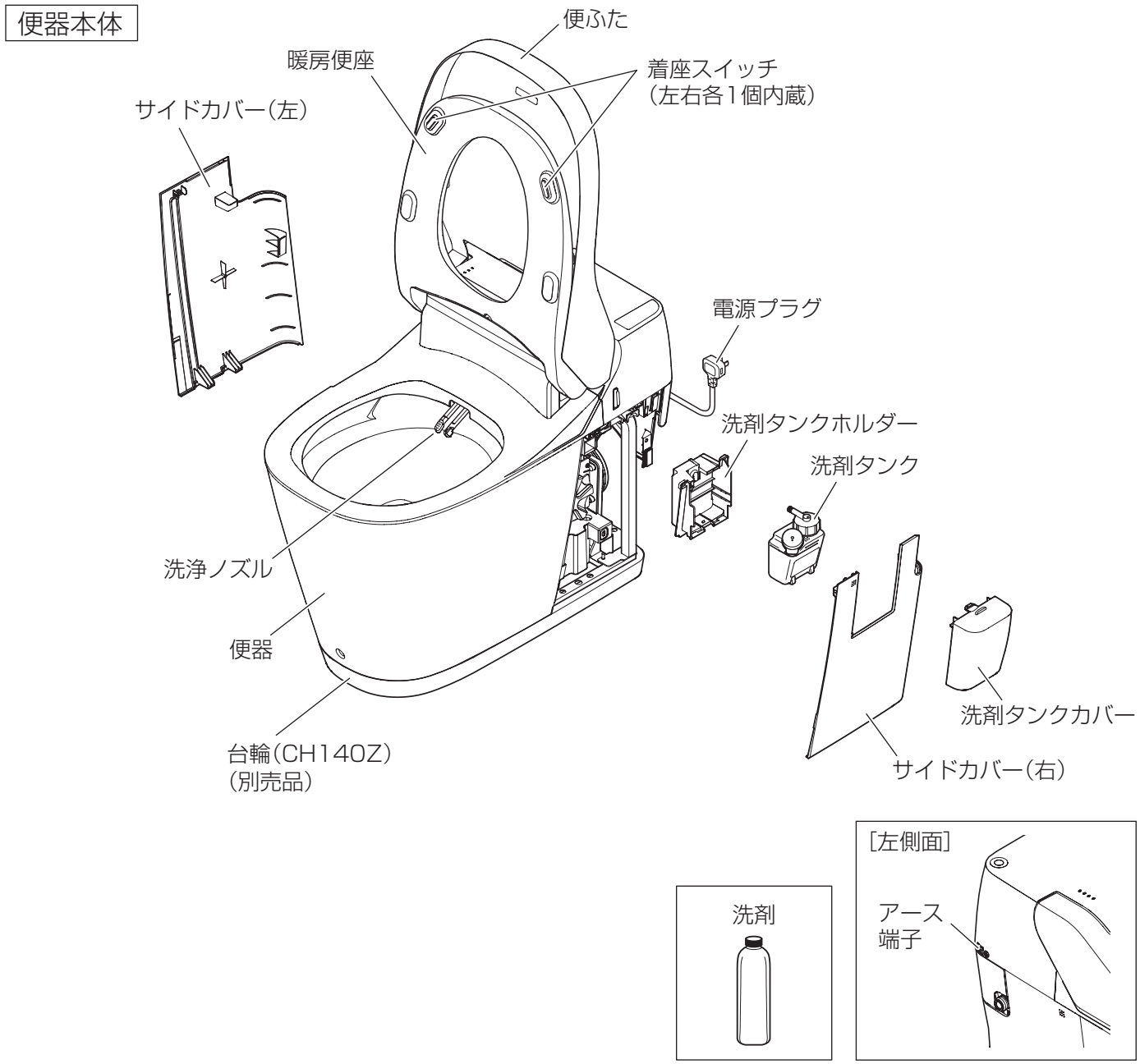

部品名	入り数
便器本体	1
洗剤	1
洗剤タンクセット ・洗剤タンクホルダー ・洗剤タンク ・洗剤タンクカバー	1
接続パッキン	1
型紙	1
説明書セット　取扱説明書	1
説明書セット　施工説明書（本書）	1
説明書セット　保証書	1
アース線	1
単3形乾電池	3

部品名		入り数
便器取付ねじセット	アプセットタッピンねじ ＊1 φ6×45	2
便器取付ねじセット	平座金 ＊1 (6×16×1.0)	2
便器取付ねじセット	なべタッピンねじ φ5×60	1
便器取付ねじセット	前固定穴キャップ	1
固定片セット	トラスタッピンねじ ＊1 φ5×35	2
固定片セット	固定片	1
リモコンねじセット	皿ねじ φ3.5×16	3
リモコンねじセット	皿ねじ φ3.5×38	3
リモコンねじセット	アンカープラグ	3
リモコンねじセット	イタズラ防止ねじ ＊2 M2×6	1
リモコンセット	リモコン・リモコンホルダー リモコン発信部	各1

＊1…155タイプで台輪セットを使用する場合、この部品は使用しません。台輪セットに同梱のねじを使用してください。

＊2…このねじは通常取付不要です。お客様と十分ご相談のうえ、イタズラ防止が必要な場合のみ、精密ドライバーでねじを取り付けてください。（固定方法は22ページを参照してください。）

■止水栓セット(別売品：CH140FP)

部品名	入り数
止水栓本体	1
給水管 ※155タイプの床給水の場合は長さ90mm～130mmの給水管を別途手配してください。	1
わん座	1

■排水ジョイントS
（別売品：CHHP82S）

■排水ジョイントL
（別売品：CHHP80L）

■台輪セット(別売品：CH140Z)

部品名		入り数
台輪		1
台輪ねじセット	トラスタッピンねじ φ4.5×50	3
台輪ねじセット	トラスタッピンねじ φ5×70	2
台輪ねじセット	アプセットタッピンねじ φ6×80	2
台輪ねじセット	平座金(6×16×1.0)	2
台輪ねじセット	施工説明書	1

〔寸法単位：mm〕

配管工事（止水栓の取り付け）

給水位置まで水道管を設置し、同梱の止水栓を取り付ける

⚠注意

必ず守る

- **便器に接続する排水管は、必ず1/50以上の十分な排水こう配をとる**
- **止水栓にがたつきがないことを確認する**
- **止水栓は必ず閉める**

水漏れの原因になります。

お願い

- **止水栓の向きに注意し、給水ホースがねじれたり折れたりしないよう、注意して取り付けてください。**
- **必ず、同梱の止水栓を使用してください。**
  他の止水栓を使用すると、便器洗浄性能を損う原因になります。
- **155タイプの床給水の場合は長さ90mm～130mmの給水管を別途手配してください。**
- **155タイプの給水位置については台輪の施工説明書（別紙）をご確認ください。**

●120タイプの場合

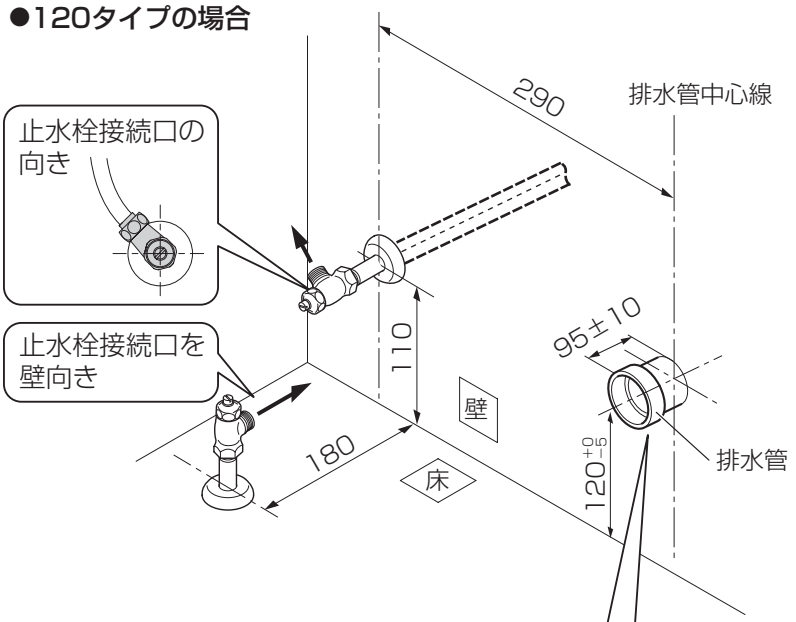

●155タイプの場合

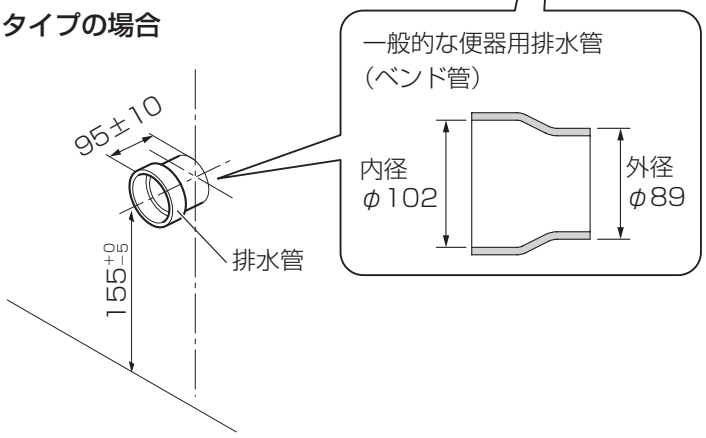

床工事

床面を水平に仕上げる

⚠注意

必ず守る

床面は、水平に施工する

凹凸があると便器がぐらつき、水漏れの原因になります。

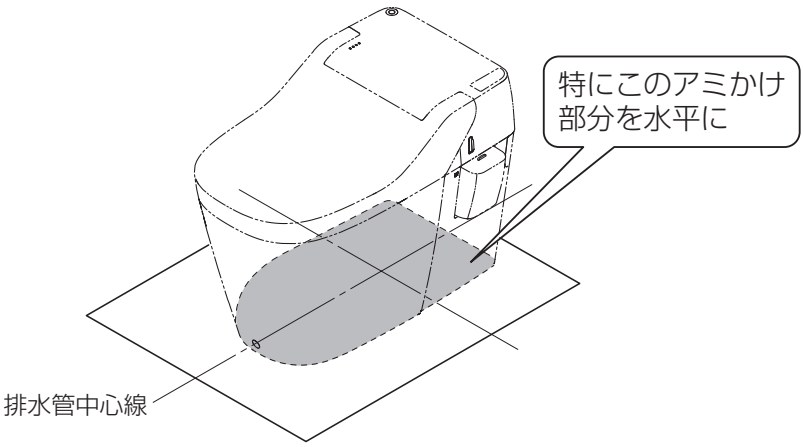

手洗いを設置する場合は、ここで手洗いを取り付けてください（手洗いに同梱の施工説明書を参照） オプション

排水管と本体の接続

120 タイプ の場合

下記手順に従って施工してください。

155タイプ の場合

台輪の取り付けが必要です。
詳細は台輪の施工説明書2～5ページ（2～7）を参照してください。

ねじ固定前に下穴（φ3程度）を開けると作業しやすくなります。
（床がコンクリートやタイルの場合はそれぞれのねじ径に合うアンカープラグを使用する。）

1 型紙の組み立てと固定片の取り付け

1 型紙を組み立てる

図のように折り目にそって型紙を折り、組み立ててください。

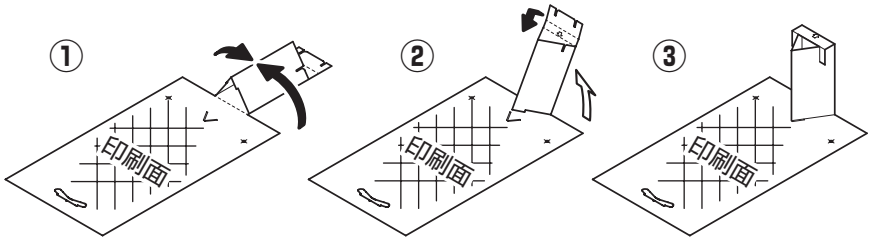

2 排水管の先端に壁排水用型紙を合わせる

（型紙の矢印を排水管の中心に合わせる。）

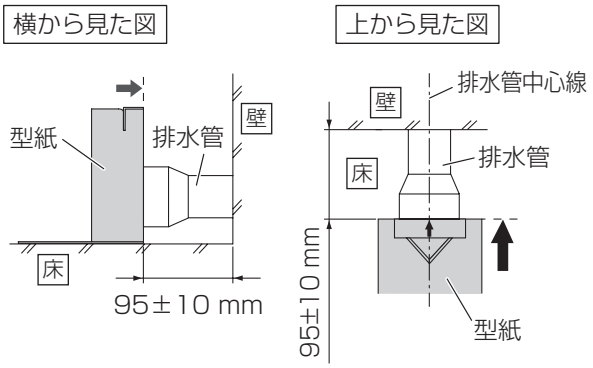

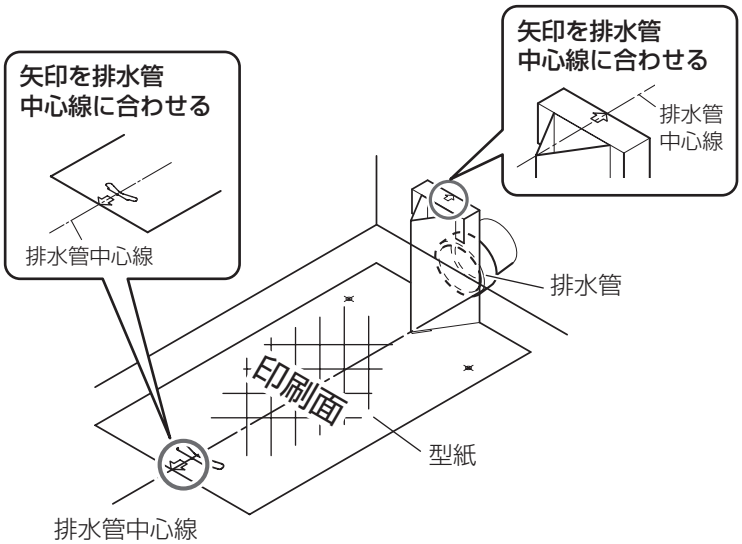

3 便器取り付け穴にφ3の下穴を2か所開ける

4 固定片を型紙の切り欠き部に合わせて固定する

5 型紙を破って取り除く

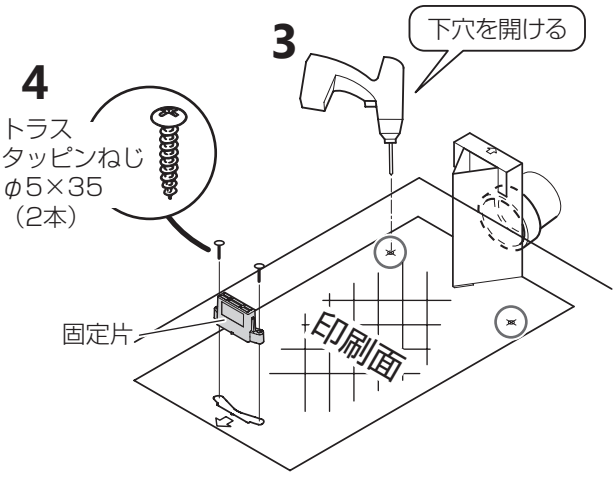

2 サイドカバーの取り外し

1 サイドカバーの ⁝⁝ 部を押す

2 すき間から指を入れ、外れるまで水平方向に引き出す
（面ファスナーと、つめを外す。）

3 アース線を便器に取り付ける

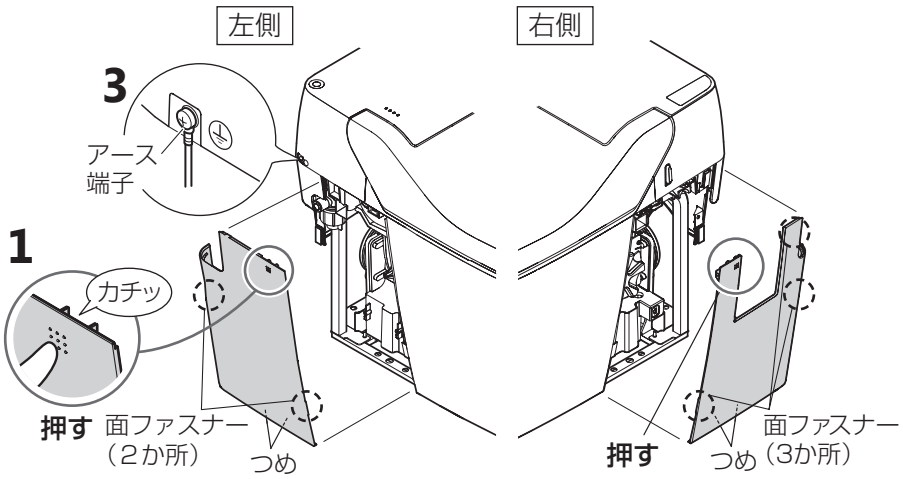

3 排水管の接続

1 便器排水口に接続パッキンを取り付ける

お願い **便器排水管の端面Bと接続パッキンのA面が密着するまで差し込んでください。**

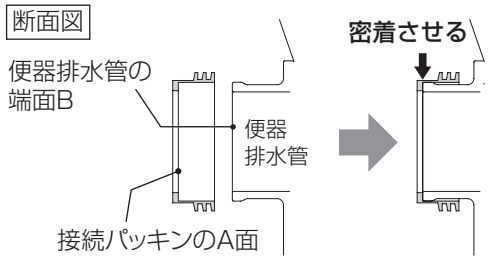

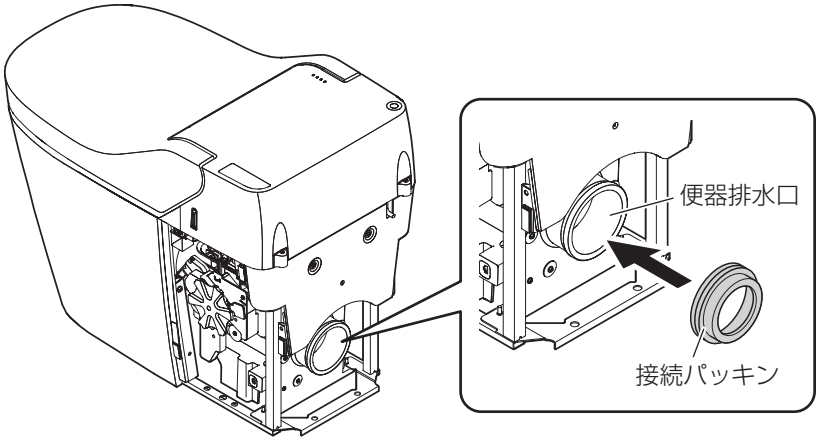

2 接続パッキンの蛇腹部分にせっけん水を塗る

3 本体を排水管につきあたる所（パッキンが見えなくなるまで）まで押し込み、設置する

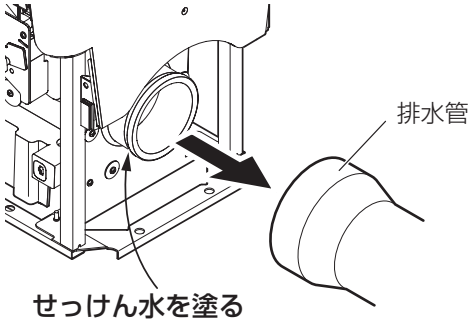

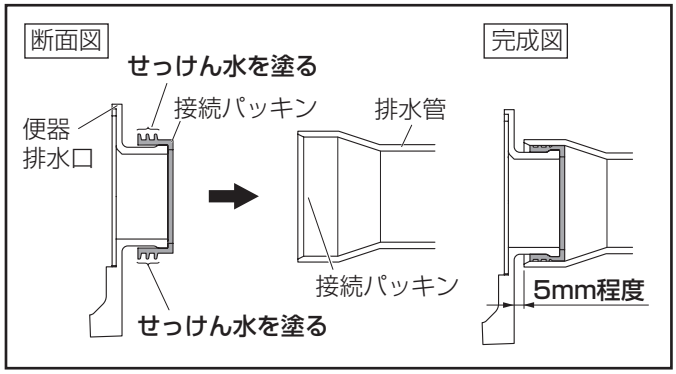

⚠注意

必ず守る

排水管は奥まで十分に差し込み、接続する

水漏れで家財などをぬらすおそれがあります。

20ページの「便器の取り付け」へすすんでください。

〔寸法単位：mm〕

止水栓の取り付け

水道の元栓を閉め、既設給水位置に止水栓を取り付ける

お願い

- **必ず同梱の止水栓を使用してください。**
  他の止水栓を使用すると、便器洗浄性能を損う原因になります。
- **止水栓の向きに注意し、給水ホースがねじれたり折れたりしないよう、注意して取り付けてください。**

※図は壁給水の場合。
※床給水の場合も、同様に止水栓の向きにご注意ください。

既設便器の取り外し

既設の便器を取り外す

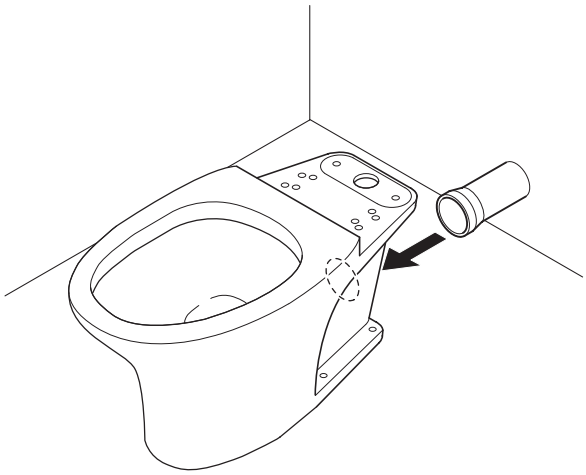

床工事

床面を水平に仕上げる

⚠注意

必ず守る	**床面は、水平に施工する** 凹凸があると便器がぐらつき、水漏れの原因になります。

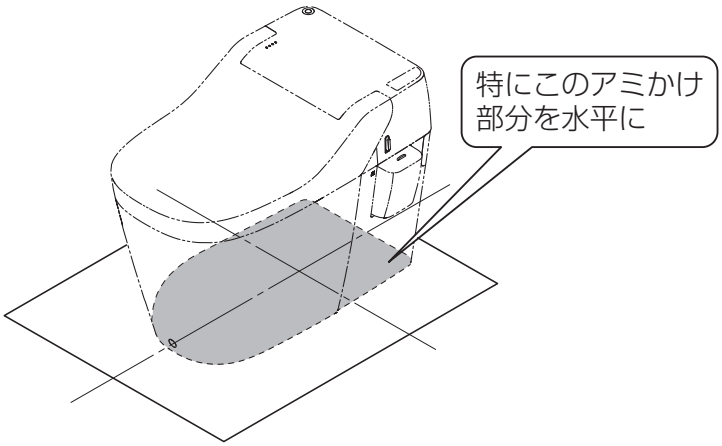

排水管と本体の接続

排水ジョイントSを使用する場合

●排水管の中心から床まで
100～120mm

下記手順に従って施工してください。

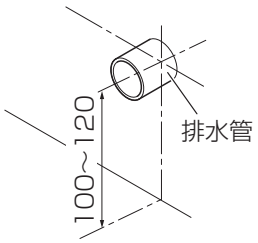

●排水管の中心から床まで
135～155mm

台輪の取り付けが必要です。
詳細は台輪の施工説明書6～12ページを参照してください。

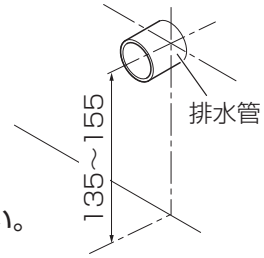

1 既設排水管の切断

1 既設排水管を壁から40mm以上残して切断する

2 既設排水管切断面のバリを取り除く

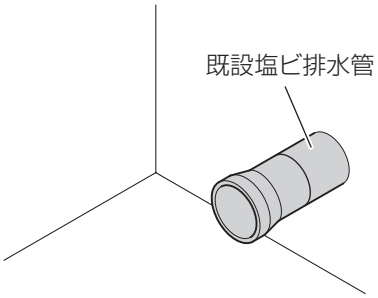

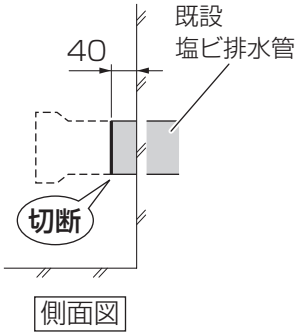

⚠注意

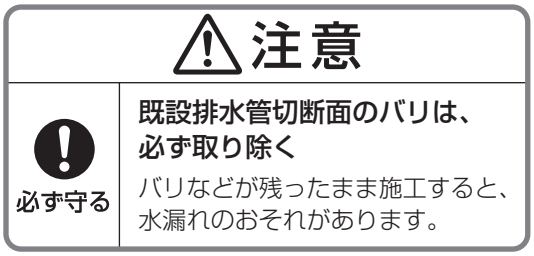

既設排水管切断面のバリは、必ず取り除く

バリなどが残ったまま施工すると、水漏れのおそれがあります。

●40mmで切断した場合

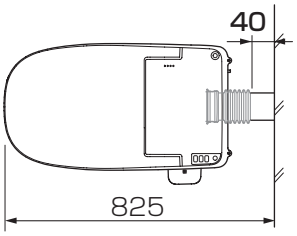

●40mm以上で切断した場合

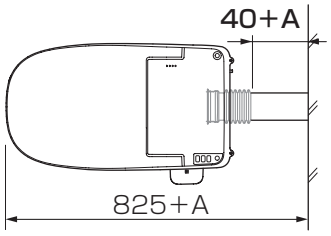

排水管の長さが長くなると、その分便器が前に出ます

2 サイドカバーの取り外し

1 サイドカバーの ⁝⁝ 部を押す

2 すき間から指を入れ、外れるまで水平方向に引き出す（面ファスナーと、つめを外す。）

3 アース線を便器に取り付ける

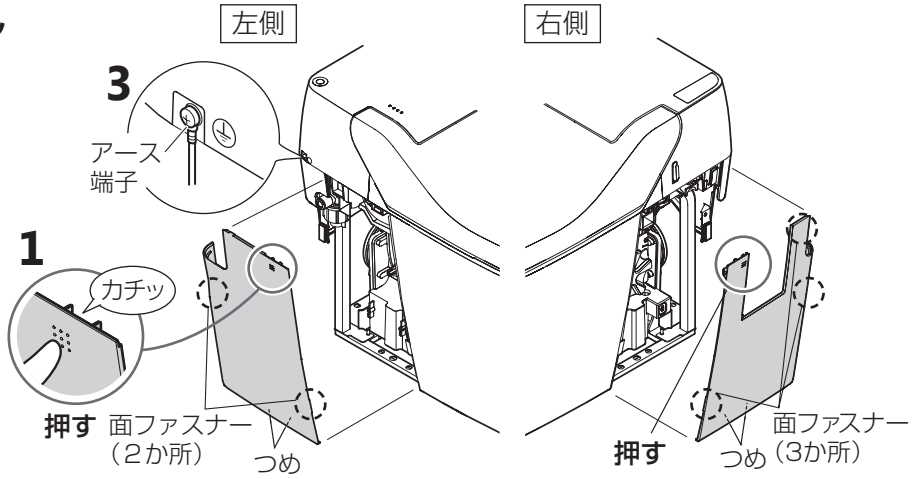

3 排水ジョイントの取り付け

1 便器排水口に排水ジョイントを差し込む

あらかじめ差込部にせっけん水を
塗っておくと、差し込みが容易です。

**便器排水口が下図のように奥まで
差し込まれていることを確認する**

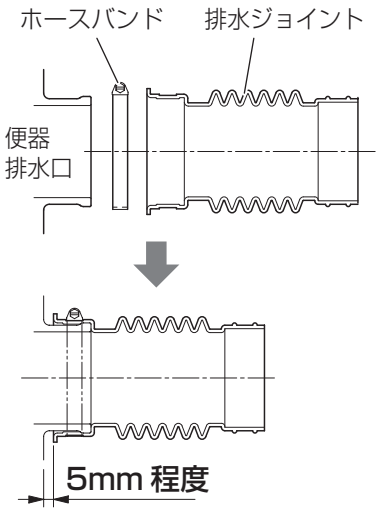

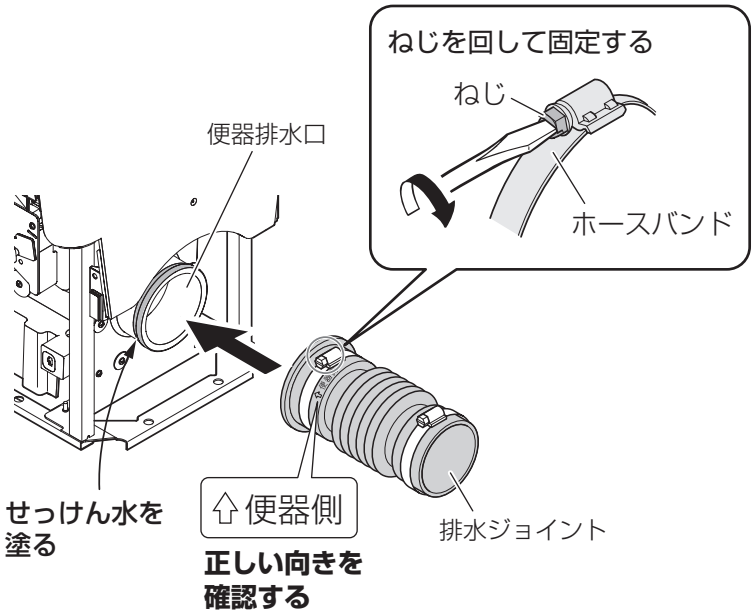

2 マイナスドライバーなどを使用して、
接続部をホースバンドで固定する

4 便器固定位置の確認

便器を固定位置に仮置きし、便器
取り付け穴位置にマークする

・取り付け穴のクッション材を貫通させて
マークしてください。
・便器がななめになっていないことを確認
してください。

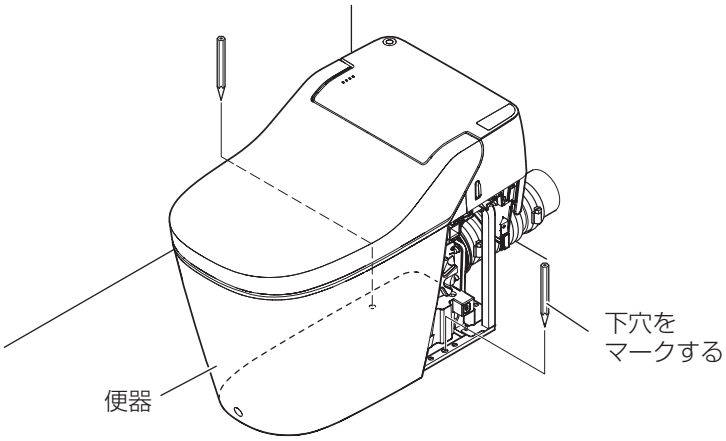

⚠注意

禁止	●排水ジョイントを逆こう配にしない ●排水ジョイントを無理に曲げない 器具の洗浄性能が低下したり、汚水が器具のトラップ内に逆流し、水漏れするおそれがあります。

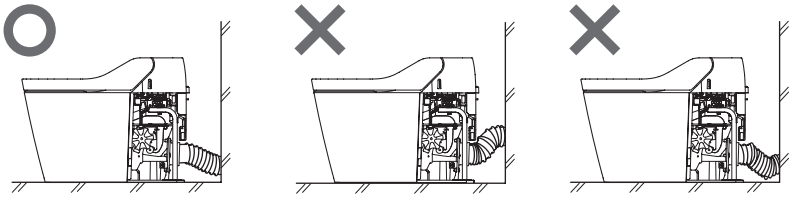

逆こう配になっている　しわができている

手洗いを設置する場合は、ここで手洗いを取り付けてください（手洗いに同梱の施工説明書を参照） オプション

ねじ固定前に下穴（φ3程度）を開けると作業しやすくなります。
（床がコンクリートやタイルの場合はそれぞれのねじ径に合うアンカープラグを使用する。）

5 型紙の組み立てと固定片の取り付け

1 型紙を組み立てる

図のように折り目にそって型紙を折り、組み立ててください。

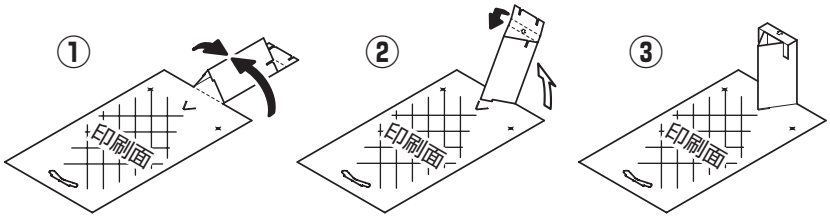

2 **4** でマークした便器取り付け穴に型紙の下穴用の穴を合わせて型紙を置き、φ3の下穴を2か所開ける

型紙の矢印と排水管中心線が合っていることを確認してください。

3 固定片を型紙の切り欠きに合わせて固定する

4 型紙を破って取り外す

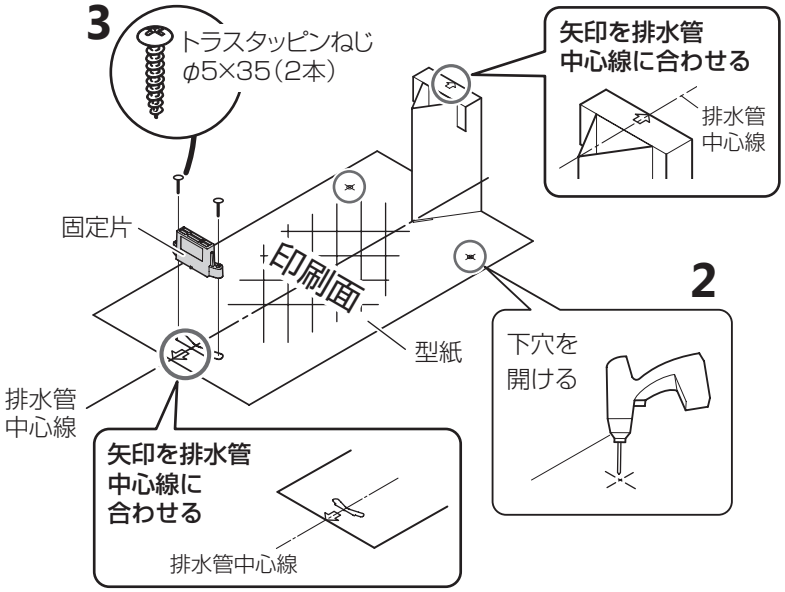

6 排水管の接続

1 排水ジョイントの差込部内周と既設排水管の差込部外周に塩ビ用接着剤を塗り、差し込む

排水管が下図のように奥まで差し込まれていることを確認する

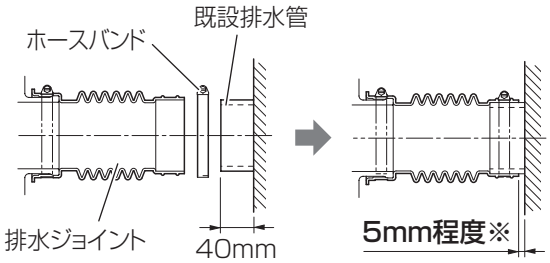

※既設排水管の長さが40mmの場合

2 マイナスドライバーなどで接続部をホースバンドで固定する

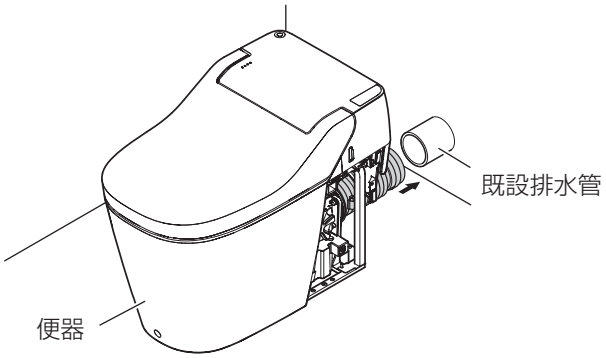

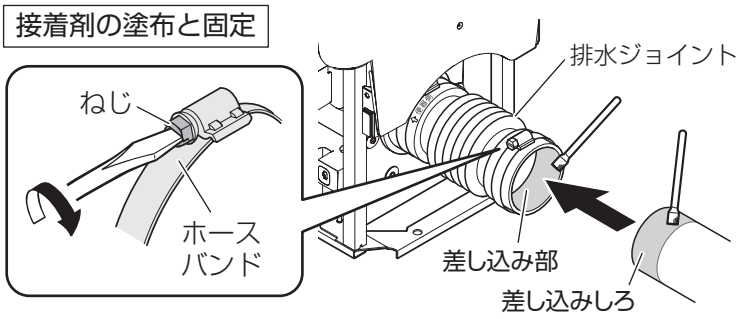

20ページの「便器の取り付け」へすすんでください。

排水ジョイントLを使用する場合

●排水管の中心から床まで
100～120mm

下記手順に従って施工してください。

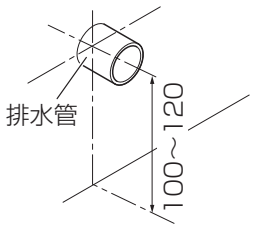

●排水管の中心から床まで
135～155mm

台輪の取り付けが必要です。
詳細は台輪の施工説明書
7～12ページを参照して
ください。

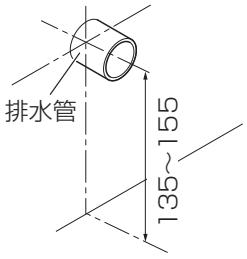

1 既設排水管の切断

1 既設排水管を便器中心線から115 mmの位置で切断する

2 既設排水管切断面のバリを取り除く

⚠注意

必ず守る

既設排水管切断面のバリは、必ず取り除く

バリなどが残ったまま施工すると、水漏れのおそれがあります。

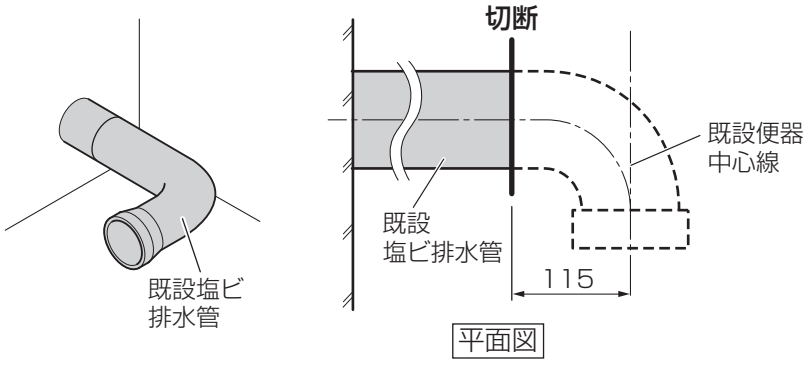

2 サイドカバーの取り外し

1 サイドカバーの ⁝⁝ 部を押す

2 すき間から指を入れ、外れるまで水平方向に引き出す（面ファスナーと、つめを外す。）

3 アース線を便器に取り付ける

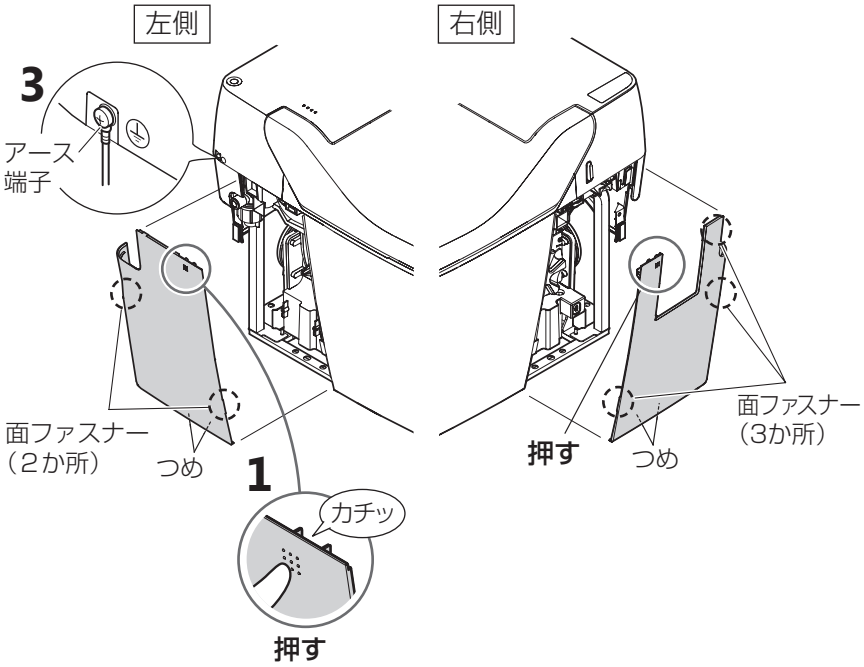

3 排水ジョイントの取り付け

1 便器排水口に排水ジョイントを差し込む

あらかじめ差込部にせっけん水を塗っておくと、差し込みが容易です。

便器排水口が下図のように奥まで差し込まれていることを確認する

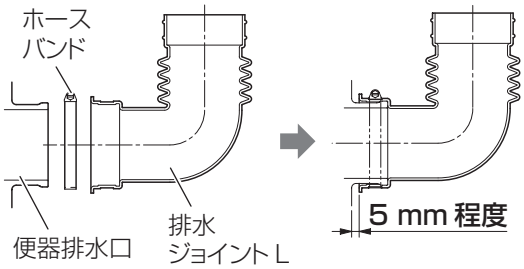

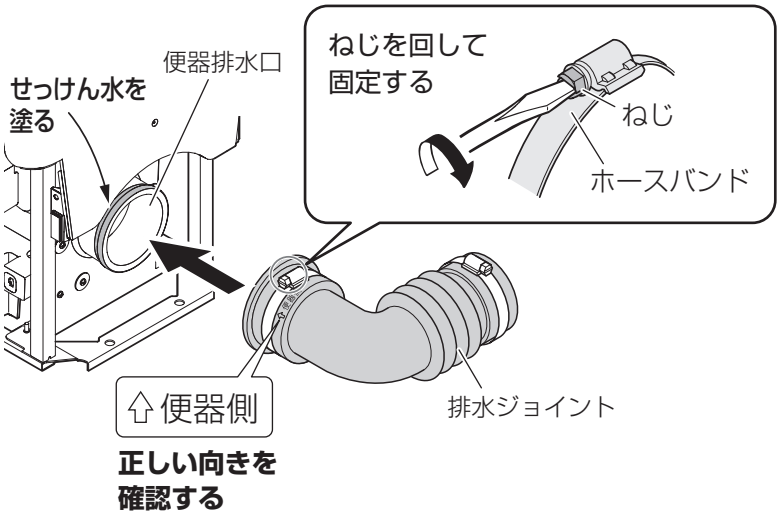

2 マイナスドライバーなどを使用して、接続部をホースバンドで固定する

4 便器固定位置の確認

便器を固定位置に仮置きし、便器取り付け穴位置にマークする

・取り付け穴のクッション材を貫通させてマークしてください。

・便器がななめになっていないことを確認してください。

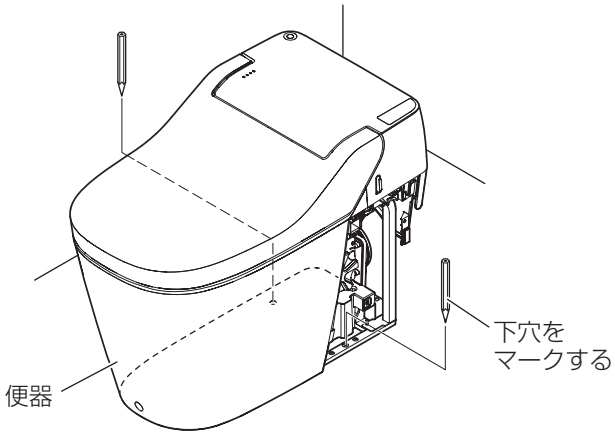

⚠注意

禁止	**排水ジョイントを逆こう配にしない** 器具の洗浄性能が低下したり、汚水が器具のトラップ内に逆流し、水漏れするおそれがあります。

ねじ固定前に下穴（φ3程度）を開けると作業しやすくなります。
（床がコンクリートやタイルの場合はそれぞれのねじ径に合うアンカープラグを使用する。）

5 型紙の組み立てと固定片の取り付け

1 型紙を組み立てる

図のように折り目にそって型紙を折り、組み立ててください。

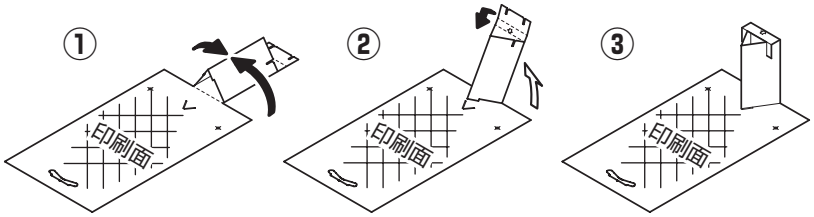

2 **4** でマークした便器取り付け穴に型紙の下穴用の穴を合わせて型紙を置き、φ3の下穴を2か所開ける

型紙の矢印と排水管中心線が合っていることを確認してください。

3 固定片を型紙の切り欠きに合わせて固定する

4 型紙を破って取り外す

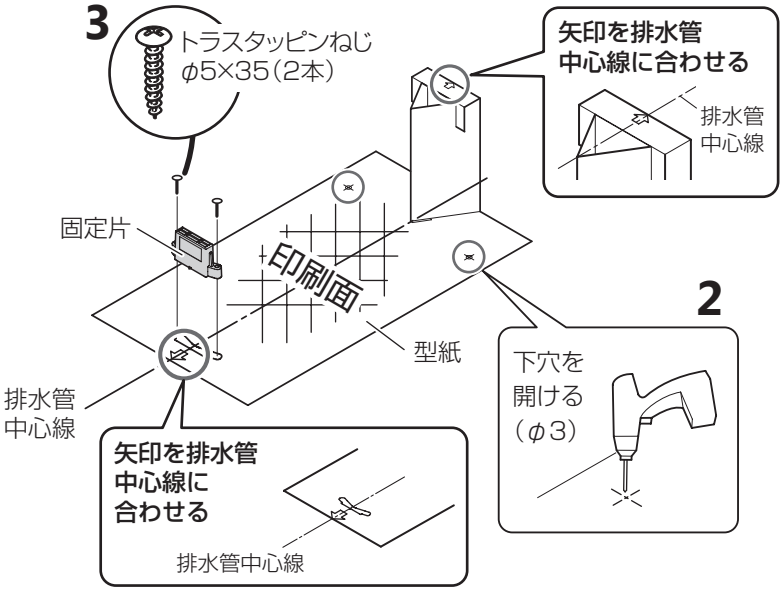

6 排水管の接続

1 排水ジョイントの差込部内周と既設排水管の差込部外周に塩ビ用接着剤を塗り、差し込む

排水管が下図のように奥まで差し込まれていることを確認する

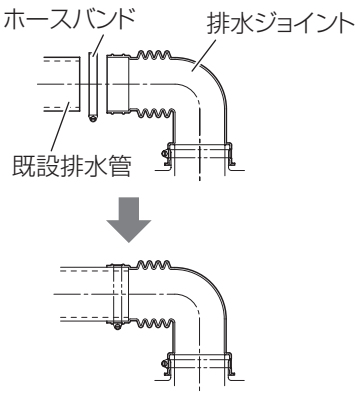

2 マイナスドライバーなどで接続部をホースバンドで固定する

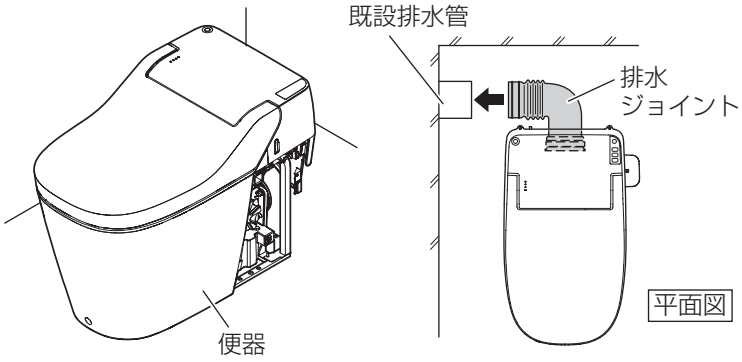

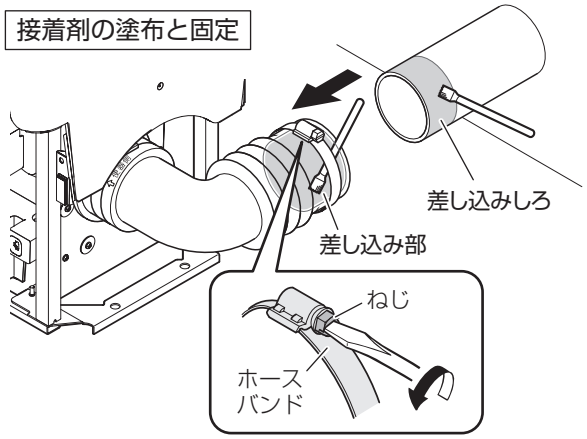

〔寸法単位：mm〕

便器の取り付け

1 下穴位置を確認し、ねじ(左右各1か所)で確実に固定する

2 前方よりねじを締め付け、前固定穴キャップを取り付ける

・便器がななめになっていないことを確認してください。

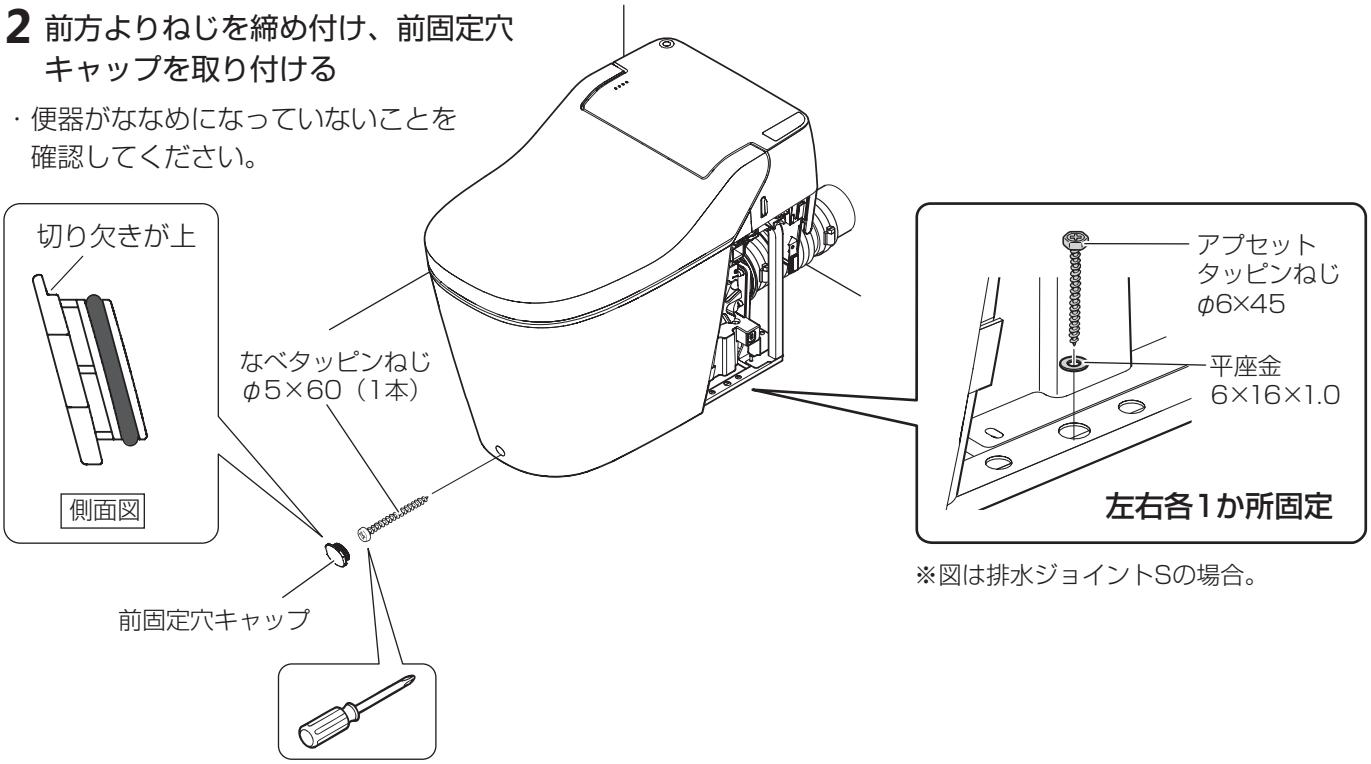

※図は排水ジョイントSの場合。

お願い

ねじが空回りしないように、ゆっくりと手締めで締め付けてください。

⚠警告

禁止

便器を取り付けるときは、電源コードやアース線をはさみ込まない

火災や感電の原因になります。

⚠注意

必ず守る

床からの浮きがないようにしっかりと固定する

便器のぐらつきや、水漏れの原因になります。

止水栓への接続

●給水位置の確認で既設給水位置が給水取付可能範囲にあるか、確認してください。

止水栓と給水ホースを接続する

※給水ホースがねじれたり折れたりした場合は、必ず止水栓の向きを調整してください。
（曲げ半径50 mm以上）
便器洗浄水量などが不足する場合があります。

⚠注意

必ず守る

止水栓にがたつきのないことを確認する

水漏れの原因となります。

向かって左側に給水位置がある場合

給水ホースに止水栓を接続する。

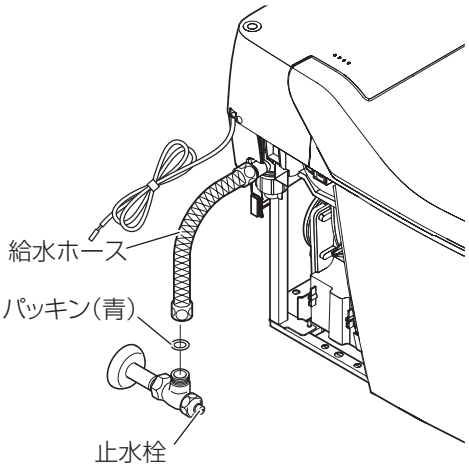

向かって右側に給水位置がある場合

オプションの1 mの給水ホースセット
（品番：CH100R01）を手配し、接続する。

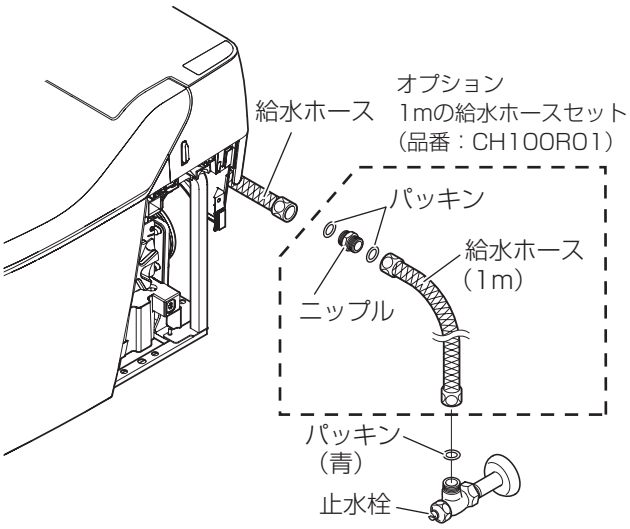

お願い

必ずオプションの1 mの給水ホースセット（品番：CH100R01）を使用してください。

市販のものを使用されると、流量が出ないため洗浄性が悪くなるおそれがあります。

手洗ユニットとセットの場合

給水ホースと手洗い用給水ホースの分岐水栓への取り付け位置に注意してください。

※給水ホースと手洗い用給水ホースの取り付け位置が逆になると、便器、手洗いに適切な流量が供給されません。

止水栓の位置が、手洗いと逆側にある場合

手洗い用給水ホースは、便器本体の後側を通して接続してください。

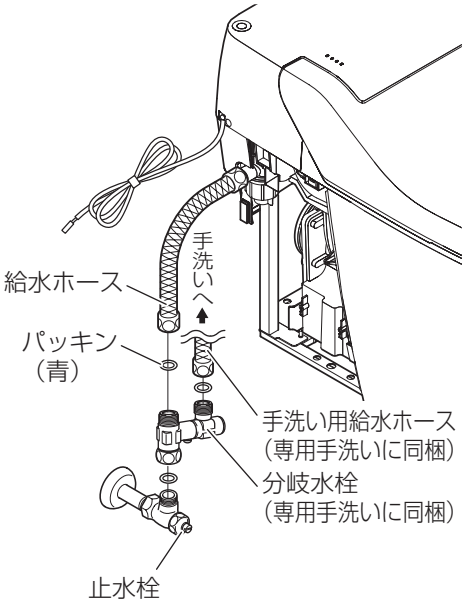

リモコンの準備

1 リモコンからリモコンホルダーを外す

2 リモコンホルダーを取り付ける

取付位置の目安

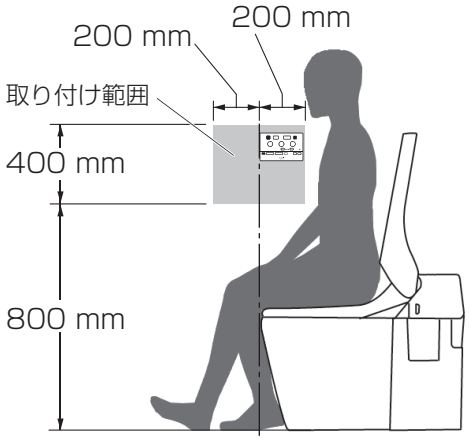

●お客様と十分ご相談のうえ、便座に座った状態で使いやすい位置に取り付けてください。

●取り付け前に必ずリモコンの信号が受信できることを確認してください。

●リモコンからの信号は、天井および壁からの反射光を便器に受信しますので、本体受信部・リモコン発信部の上部に棚やカウンターなどを設置しないでください。

●次のような場合、リモコンが作動しにくい場合があります。
【直射日光が本体受信部・リモコン発信部にあたっている場合】
直射日光をカーテンなどで遮断してください。
【壁紙や天井が黒色や濃い色の場合】
リモコンの信号が吸収されてしまい反応しません。

●同室で2台以上並べて設置される場合、隣のリモコン信号を受けて動作する場合があります。壁を天井までつなげてください。
もしくは、リモコン信号を変更できますので、お買い上げの販売店までお問い合わせください。

■リモコンホルダーの取り付け例

ねじ止めできる壁材	ねじ止めできない壁材
各種合板・厚み5mm以上の壁	石こうボード・タイル・コンクリートなど
同梱の木ねじ3本で壁面に取り付ける。 皿ねじ φ3.5×16 （3本）	下穴を開けてアンカープラグを差し込み、ねじで取り付ける。 下穴：φ5.5×40（3か所） アンカープラグ 皿ねじ φ3.5×38 （3本） 下穴φ5.5×40

3 リモコンに電池を入れる

電池の⊕、⊖を正しく入れてください。

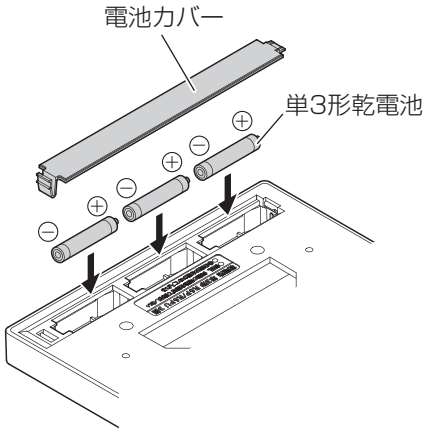

⚠警告

必ず守る

電池の⊕、⊖を正しく入れる

取り扱いを誤ると、電池の液漏れにより火災や周囲汚損の原因になります。

4 リモコンをリモコンホルダーに差し込む

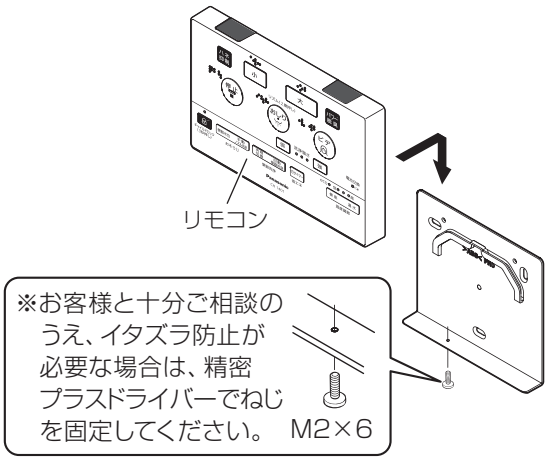

本体への給水と通電

1 止水栓を開く

2 アース線を接続する

3 電源プラグをコンセントに差し込む

電源プラグを差し込んで約3秒後に、本体表示部の電源ランプが約10秒間点滅します。
※この10秒間は全ての操作を受け付けません。

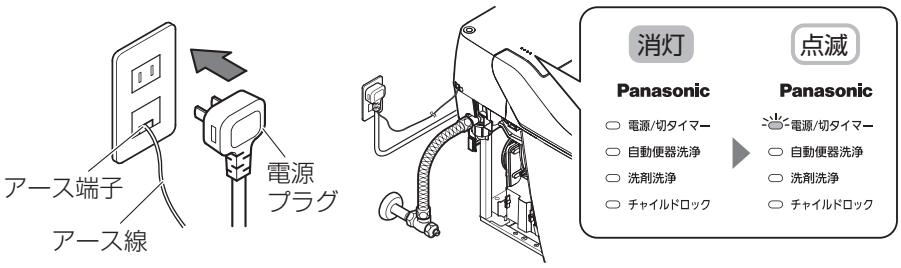

⚠警告

必ず守る

- **必ず交流100 Vで使用する**
- **コンセントや配線器具は必ず定格内で使用する**
  たこ足配線などで定格を超えると、発熱による火災の原因になります。
- **アース工事［D種（第3種）接地工事、接地抵抗100 Ω以下］を行う**
  接地しないと漏電のときに感電するおそれがあります。

洗剤タンクの取り付け

お客様への引き渡しが1か月以上先の場合は、洗剤を洗剤タンクに入れないでください。

1 洗剤キャップを開ける

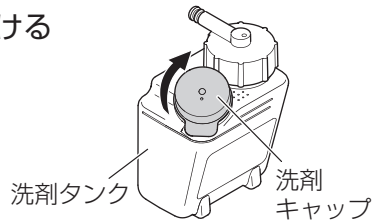

2 同梱の洗剤を洗剤タンクに入れ、洗剤キャップを閉める

満ラインの位置で約300 ccです。

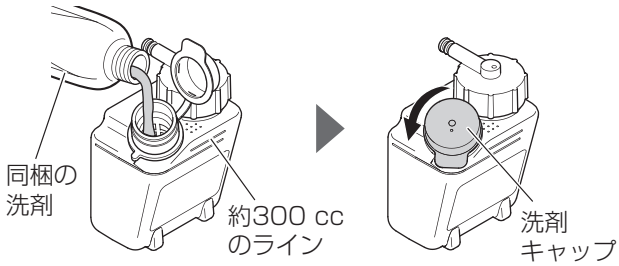

3 洗剤タンクホルダーをガイドにそって右側面に取り付ける

ツマミを時計まわりに90 °まわして、洗剤タンクホルダーを取り付ける。

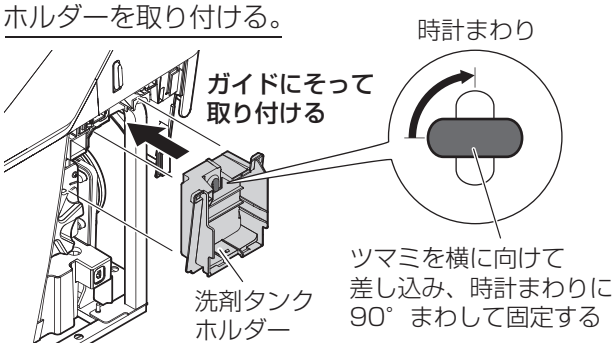

4 洗剤タンクカバーを取り付ける

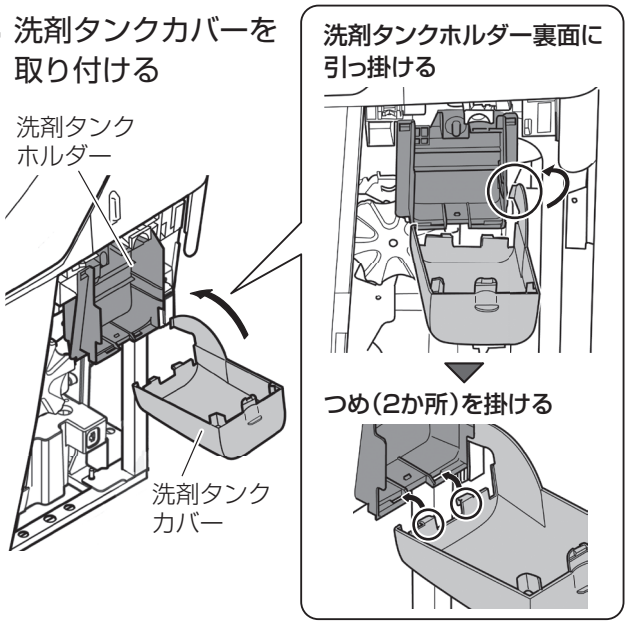

5 洗剤タンクを洗剤タンクホルダーに差し込み洗剤タンクカバーを閉じる

洗剤タンクをつきあたるところまで押し込む。

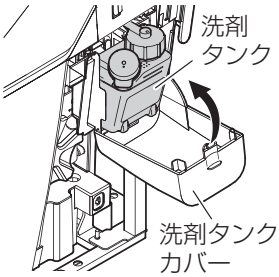

6 本体操作部の 洗剤開始 を押す

モーター音が鳴り、洗剤供給を開始します。
※約2分～3分後「ピー」と鳴って、洗剤供給が終了してから次の作業を行ってください。

この操作を完了させないと洗剤が投入されず、泡が出ません。

温水タンクの給水と水漏れの確認

⚠注意

禁止	**設置後、便器本体を一度取り外す場合は、洗剤タンクが入ったまま便器本体を横置き、斜め、裏返しにしない** 洗剤が漏れ、感電・火災の原因になります。
必ず守る	**止水栓を開く前に、必ず同じ配管系統で排水し、給水配管の空気を抜く** 商品の破損や水漏れの原因になります。

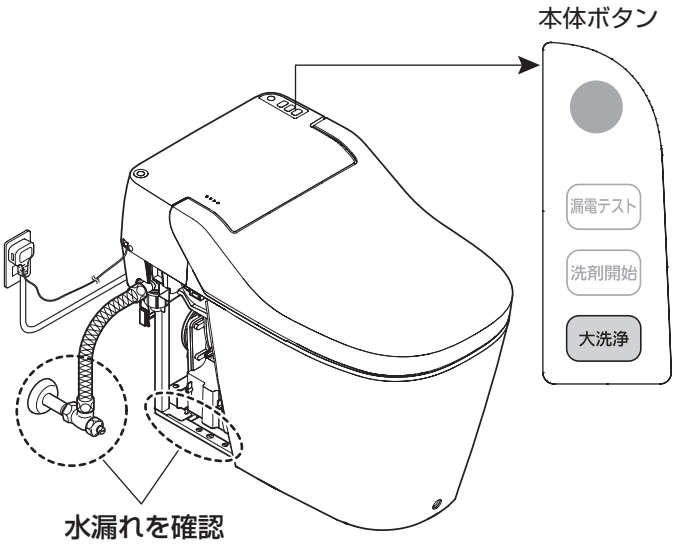

必ず温水タンクの給水を行ってください。

1 リモコンの（おしり）を押す

約1分で満水になり、自動的に停止します。

- 温水タンクが満水になると、「ピッ」と音が鳴り電源ランプが点滅から点灯に変わります。
- 洗浄水温は適温になるまで、約5～10分かかります。

2 本体ボタンの［大洗浄］または

リモコンの［大］を5～6回押し、

止水栓や排水管と本体との接続部から水漏れがないことを確認する

本体裏面　目視で確認しづらい場合は、手さぐりで水漏れしていないか確認してください。

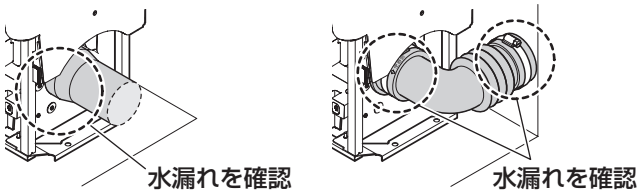

便器洗浄水量の調節（市町村指定の場合）

一部の都市では使用条件が決められていることもありますので、下水道局などの指示に従い、増量の必要がある場合は、増量モードに設定してご使用ください。

［弱］と［自動 便器洗浄］を同時に2秒間押すごとに、洗浄水量が切り替わります。

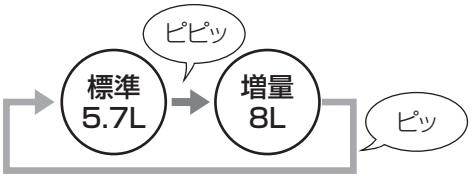

出荷時は標準に設定しています。

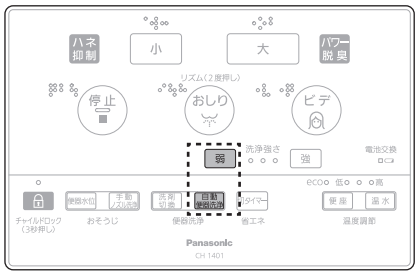

リモコン

●増量モードの洗浄水量：8L（大洗浄）4.5L（小洗浄）
（動水圧0.1MPa時）

お知らせ
- 下水管の設置条件が悪い場合、（下水本管までの距離が長い・下水管の曲がり部が多い・下水管こう配が緩いなど）洗浄水量が少ないと汚物が下水管内で詰まるおそれがあります。
  洗浄水量を増量モードにしてご使用ください。
- 下水管の設置条件については、水道工事事業者（施工店）に確認してください。

試運転　下記手順に従って、各機能をチェックしてください。

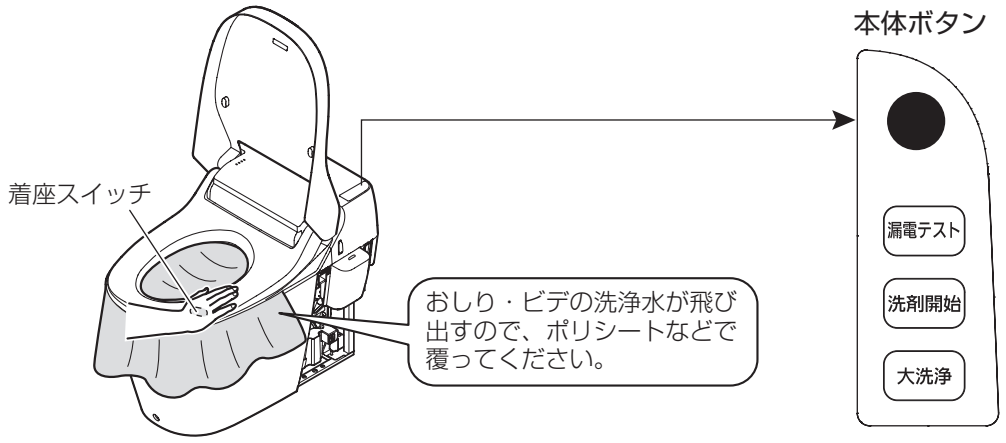

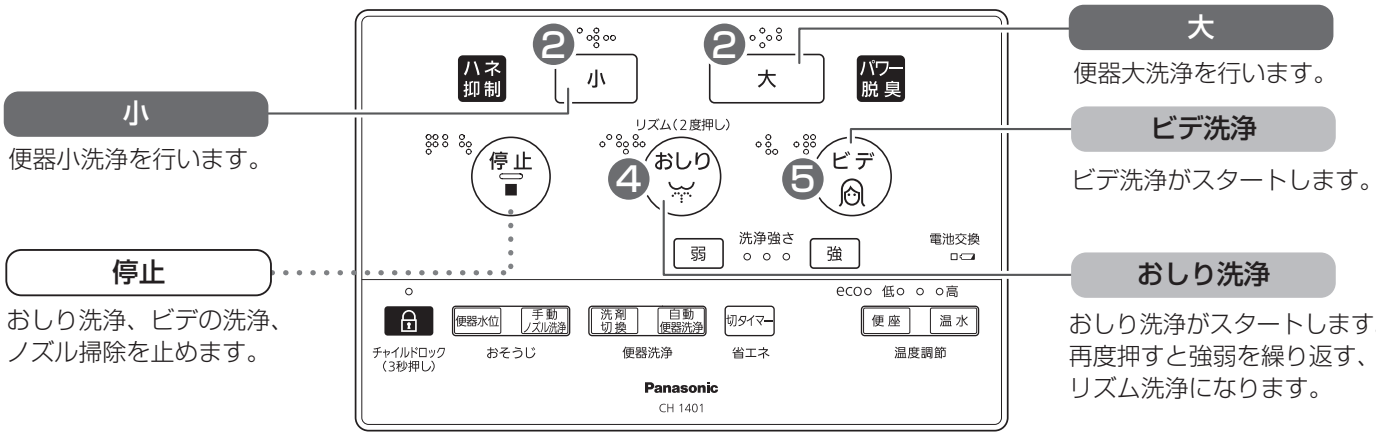

❶ 便座・便ふたが、手でスムーズに開閉しますか。

▼

❷ 大洗浄・小洗浄はできますか。
大洗浄時に洗剤の泡が出ますか。

初めの数回は、泡が出ないことがあります。

その場合は、再度本体ボタンの 洗剤開始 を押してください。

（約2分～3分後「ピー」と鳴って洗剤供給が終了してから次の操作を行ってください）

それでも泡が出ない場合は…

- 洗剤タンクが十分差し込まれていない ➡ 最後まで押し込む
- 洗剤が不足している ➡ 洗剤タンクの8分程度まで洗剤を入れる

▼

❸ 便座は温まっていますか。

※以下の操作は、便座の**着座スイッチ部を押さえながら**ボタンを押す。

❹ ❺ ノズルが出てきますか。
温水になっていますか。

停止 で止まりますか。

▼

動作に異常がみられる場合は、取扱説明書49ページをご確認ください。

以上、試運転後、床面に水漏れがないか確認してください。

⚠注意

禁止

設置後、便器本体を一度取り外す場合は、洗剤タンクが入ったまま便器本体を横置き、斜め、裏返しにしない

洗剤が漏れ、感電・火災の原因になります。

ストレーナ(ごみ取りフィルター)の掃除

施工直後は、ストレーナに配管内の水あかやごみ、シールテープ、壁裏配管の劣化による鉄さびなどがつまり、洗浄性能が得られなくなります。
試運転後、必ずストレーナの掃除をしてください。

1 止水栓を閉める

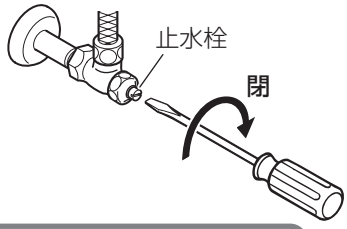

⚠注意

禁止	**止水栓を開いたままストレーナを外さない** 水が噴き出し拡大損害になります。

2 水受けをストレーナの下に置く

お願い

- **必ず水受けを置いてください。**
  50cc～100cc程度水が出るので、ストレーナを締めるまで水受けを用意してください。
- **便器や床に水がかかった場合は必ずふき取ってください。**

3 リモコンの 大 または

本体ボタンの 大洗浄 を押す

「ピピピピピピ」と鳴り、洗剤洗浄ランプが点滅するまでしばらくお待ちください。

4 ストレーナを外す

指の挟み込みにご注意ください。

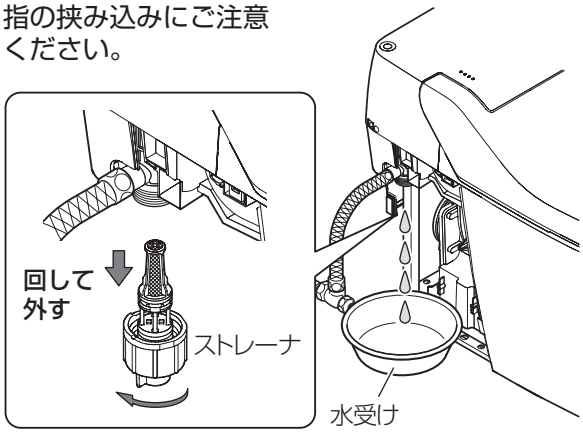

5 ストレーナを水洗いする

歯ブラシなどを使い、きれいに水洗いする。

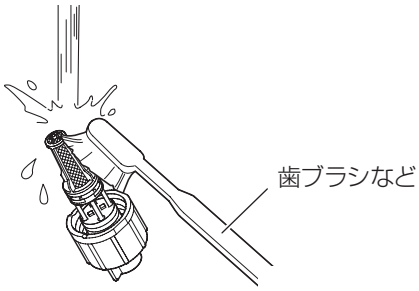

⚠注意

必ず守る	●**ストレーナのねじ部に異物がないようにきれいに水洗いする** ●**ストレーナはしっかりと締め付ける** 水漏れの原因になります。

6 ストレーナを取り付け、締め付ける

指の挟み込みにご注意ください。

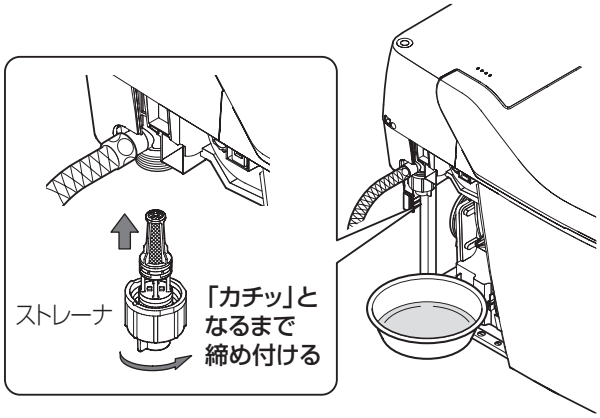

7 止水栓を開け、水漏れがないことを確認する

水抜き方法（施工後、長期間使用しない場合）

長期間使用しないときは、本体の水を抜き、電源プラグとリモコンの電池を抜いてください。
また、洗剤タンクを取り外して水洗いしてください。

1 止水栓を閉める

2 水受けをストレーナの下に置く

お願い ●**必ず水受けを置いてください。**
50cc～100cc程度水が出るので、ストレーナを締めるまで水受けを用意してください。

●**便器や床に水がかかった場合は必ずふき取ってください。**

3 リモコンの 大 または

本体ボタンの 大洗浄 を押す

「ピピピピピピ」と鳴り、洗剤洗浄ランプが点滅するまでしばらくお待ちください。

4 水抜きをする

① ストレーナを外す。

② 温水タンク排水栓をメダル形状のもので外す。

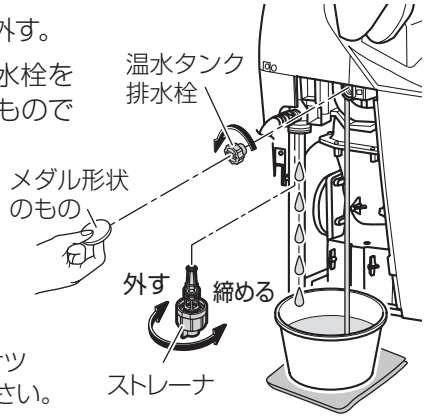

※取り外すときは、約1L程度水が出ますので、バケツなどをご準備ください。

5 ストレーナおよび温水タンク排水栓を元通りに取り付ける

6 洗剤タンクを水洗いし、本体内洗浄する

取扱説明書47ページを参照してください。

⚠注意

禁止	**止水栓を開いたままストレーナを外さない** 水が噴き出し拡大損害になります。
必ず守る	**ストレーナはしっかりと締め付ける** 水漏れの原因になります。

7 電源プラグを抜く

8 リモコンの乾電池を抜く

お願い

便器ボール面の水たまりがなくならないように定期的に水の補充を行ってください。

封水切れとなり、下水臭気・腐食性ガスが逆流し、金属・電子部品の腐食・故障の原因となります。

サイドカバーの取り付け

1 サイドカバーの凸部を便器の凹部に合わせ、カバーの ⁘ 部を押す（カチッと鳴ります）

2 面ファスナーとつめの部分を押し込む

お願い

サイドカバーと床の間をシーリングしないでください。

サイドカバーが外れなくなります。

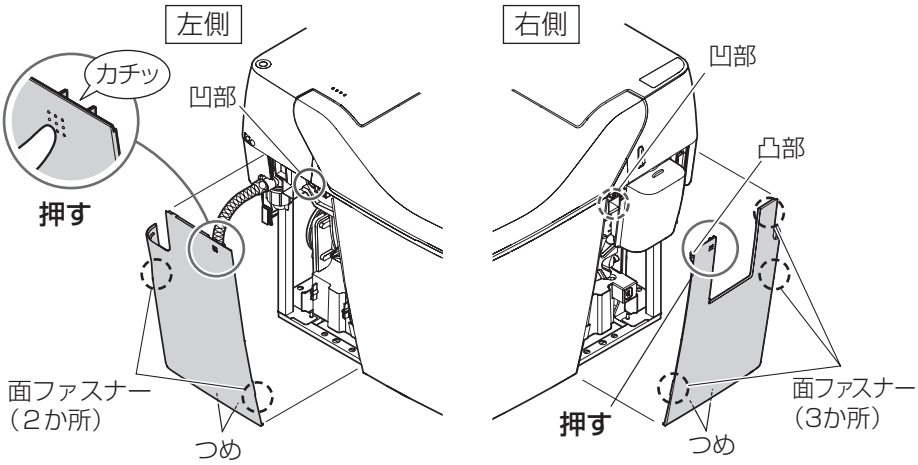

施工後の確認

施工後必ず動作確認を行い、この施工完了チェックリストに施工点検結果を記入の上、お客様へお渡しください。

No.	チェック項目	結果
1	浴室内など、湿気の多い場所に設置していませんか？	
2	中水道や工業用水、井戸水に接続していませんか？	
3	便器にがたつきがありませんか？	
4	便器は床に固定しましたか？	
5	「止水栓」は開いていますか？	
6	交流100 V に適した電源コンセントに接続していますか？	
7	アース線はアース端子に接続していますか？	
8	電源コンセントにがた・緩みはありませんか？	
9	サイドカバーは確実に取り付けていますか？	
10	洗浄ボタンを操作し、次項を確認してください。	
	●大洗浄でトイレットペーパーが確実に流れますか？	
	●洗浄水は、一周まわっていますか？一周まわらない場合は、 ①水圧を確認してください。 ②ストレーナを掃除してください。	
	●便器と床面に水漏れはありませんか？	
	●配管部の水漏れはありませんか？ （事前に配管をふき、トイレットペーパーを当て、水漏れがないことを確認してください。）	
	●大洗浄時に泡は出ていますか？	
11	温水洗浄便座は正常に動作しているか確認しましたか？	
12	ストレーナの掃除をしましたか？	
13	長期間使用しない場合、水抜きを行いましたか？（この場合、便器ボール面の水の補給が必要です。）	

引き渡し

取扱説明書に従って取扱方法をお施主様にご説明ください。
施工説明書、取扱説明書、保証書（別添付）に必要事項を記入し、お客様にお渡しください。

施工日	施工店名	担当者

パナソニック株式会社　水廻りシステムビジネスユニット
〒571- 8686 大阪府門真市大字門真1048番地
© Panasonic Corporation 2017
SEMS079
D0615-3097