手すり　S＝1：1

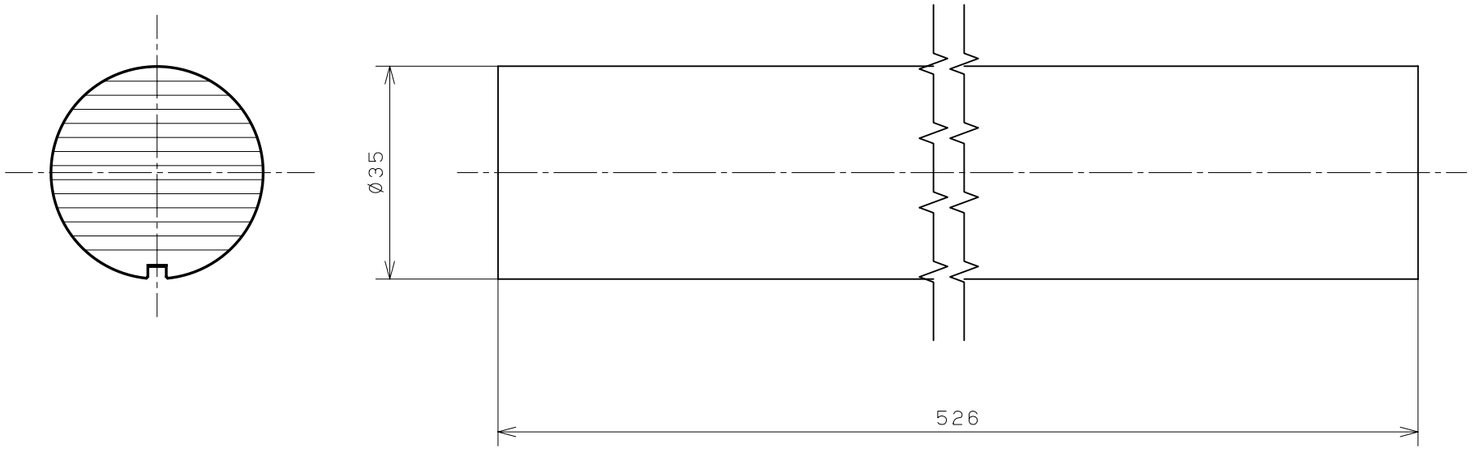

組合せ部材一覧表

No	品　　名	品　　番	入数	部材内容	数量
①	I型セット	MFE2J0□	1	手すり（L＝526）	1
				エンドブラケット	2

主な仕様

・サイズ　：　Ø35×600

・品番　：　品番の○内には金具色記号、□内には丸棒色記号が入ります。

○　ST：サテンシルバー色　　BK：オフブラック色
　　WH：ホワイト色
□　TY：ウォールナット柄　　JY：メープル柄
　　CY：チェリー柄　　WY：ホワイトオーク柄
　　EY：オーク柄　　GY：ホワイトアッシュ柄
　　UY：ソフトウォールナット柄　　NY：ソフトオーク柄
　　MY：ソフトチェリー柄
　　【2018年12月発売】
　　BK：オフブラック柄

・同梱品　：　施工説明書，取扱説明書　各1部

現場組立図　S＝1：10
I型セット

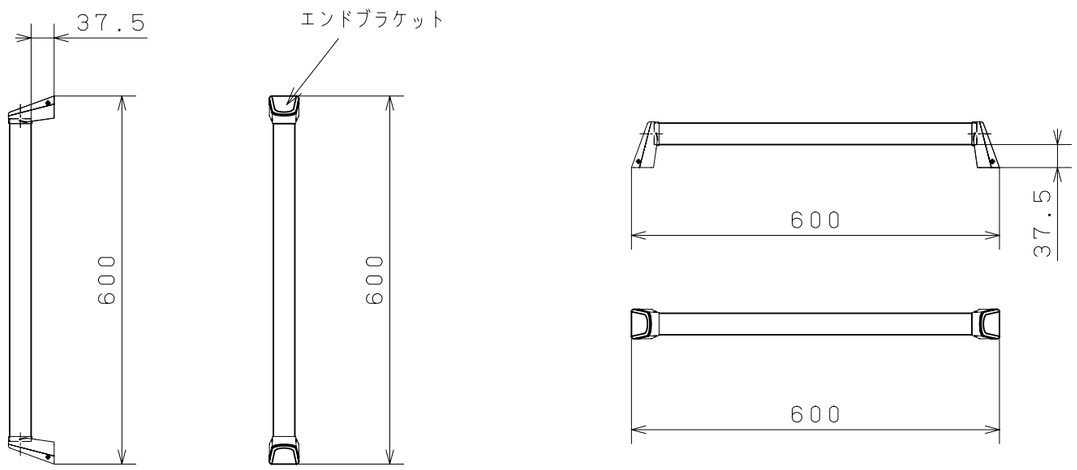

（縦に設置）　　（横に設置）

Panasonic	尺　度：　1：1 1：10	商品名：　VERITIS　連続手すり　　I型セット	品　番：MFE2J0□	