平面図

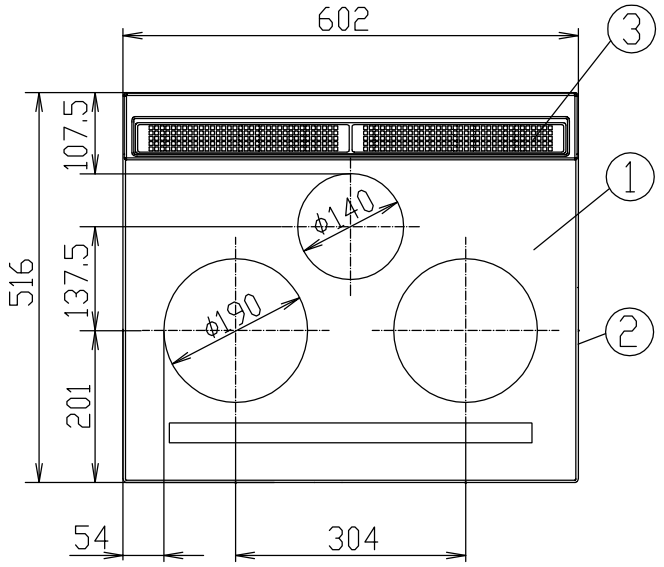

背面図

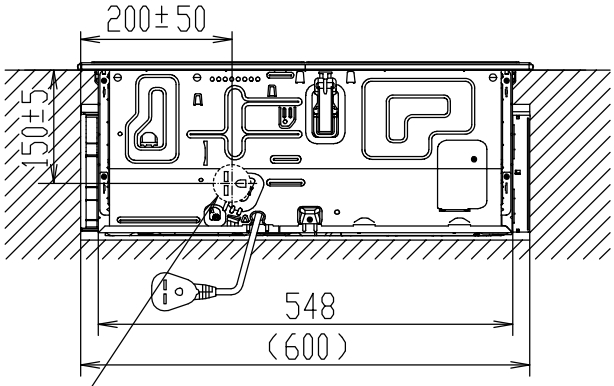

コンセント位置を示す
コンセントの方向に注意してください。

正面図

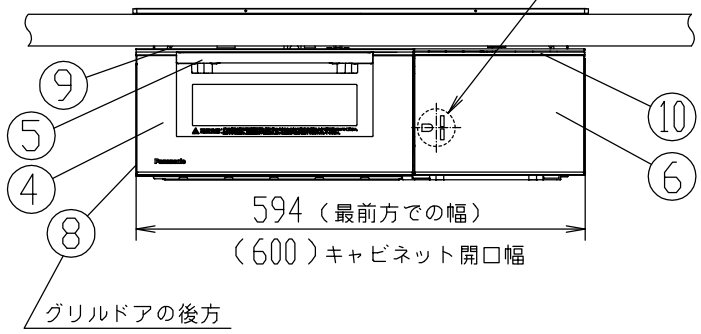

グリル皿

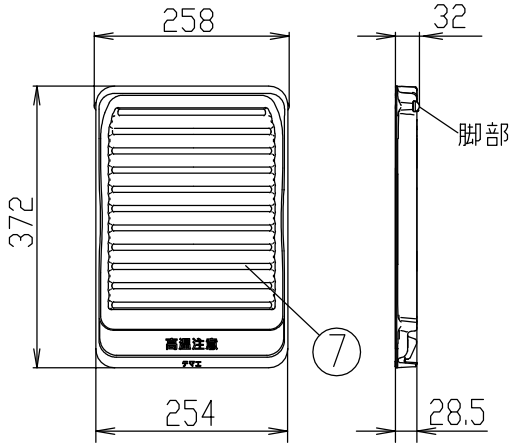

側面図

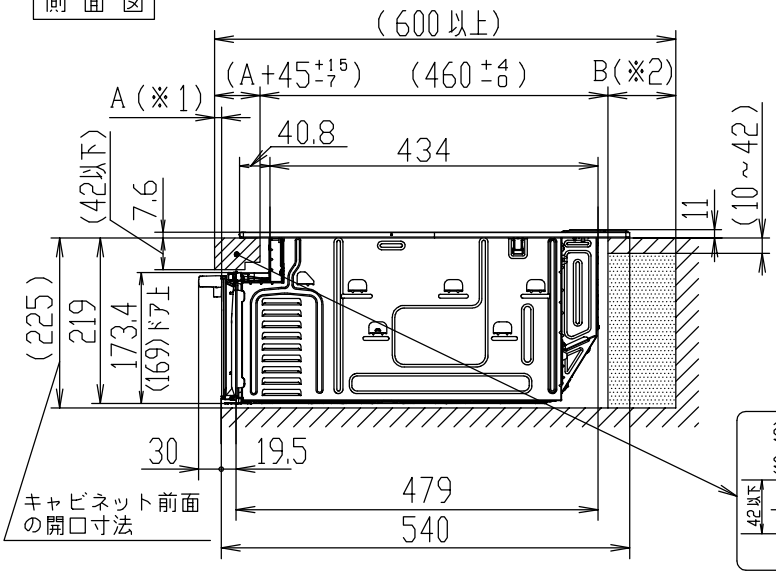

ワークトップの後方に背板がある場合　（単位：mm）

◎背板位置がワークトップの取付け穴から45mm以下の場合は、後固定金具が通るように切り欠きを設けてください。

〈正面（断面）図〉

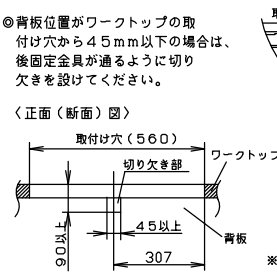

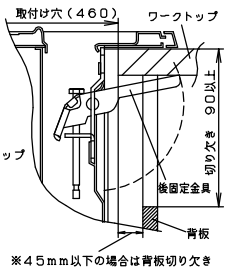

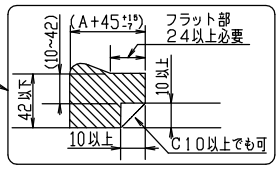

※1。A寸法は、ワークトップ前面とキャビネット前面（機器本体前面）との差です。
※2。B寸法が80mm以上あればパナソニック（株）製（WK36301B）の露出コンセントが使えます。

パナソニック株式会社

IH クッキングヒーター（KZ-YSF36S）ビルトインタイプ

寸法図（単位：mm）

2019.9.5

定格・仕様

定格電圧		単相200V（50-60Hz）	
定格消費電力		5800W　※4800W／4000Wに切換え可能	
大きさ（約）	外形寸法	幅602×奥行570×高さ230mm（ワークトップの上高さ11mm）	
	グリル庫内有効寸法	幅260×奥行394×高さ74mm（グリル皿の調理面から天井面までの高さ／庫内灯部を除く）	
質量（重さ）		約23.1kg	
発熱体	右ヒーター	誘導加熱式コイル（IH）	3200W 直径190mm
	左ヒーター		3200W 直径190mm
	中央ヒーター		2000W 直径140mm
	グリルヒーター	面ヒーター＋石英管式ヒーター	2100W
電力調節範囲（約）	右ヒーター	ガラスタッチ	110W相当～3200W 10段階調節
	左ヒーター		110W相当～3200W 10段階調節
	中央ヒーター		90W相当～2000W 8段階調節
	グリルヒーター		（手動） 弱（1250W）中（1550W）強（1600W）
コード		3心EPゴムキャブタイヤケーブル 長さ0.7m	
プラグ		2極・接地極付 30A・250V	
材質・加工・色 1	トッププレート	ガラス（ライトシルバー）／光るリング：左右IH－全周タイプ，後IH－前タイプ	
2	トップフレームU	SUS	
3	排気パネル	SUS	
4	グリルドア	ガラス（シルバー）	
5	グリル把手	PP樹脂（シルバー）	
6	前カバー	PC樹脂（シルバー）	
7	グリル皿	アルミダイカスト／フッ素塗装（ブラック）	
8	サイドカバー左	PBT樹脂（ブラック）	
9	前飾り枠	鉄板／塗装（ブラック）	
10	フィルター	PP樹脂（ブラック）	
保護機能	●鍋なし自動OFF（IH） ●小物自動OFF（IH） ●温度過昇防止（IH）	●空焼き自動OFF（IH） ●切り忘れ自動OFF（IH・グリルヒーター） ●グリル高温自動OFF（グリルヒーター）	
換気連動機能		換気連動対応レンジフードで作動／赤外線式（出荷時の設定信号：家製協フォーマット36.7kHz）	

※ご推奨コンセント（別途工事）パナソニック（株）製：埋込型WF3630B、露出型WK36301B

※仕様は改良のため予告なく変更することがあります。　※電源は200V・30A専用回路を設けてください。
※本機器は「特定安全IH調理器適合品」であり、周囲に可燃物がある場合は「特定安全IH調理器適合品」表示内容に従って設置してください。

取付け穴

ワークトップの開口部寸法

（単位：mm）

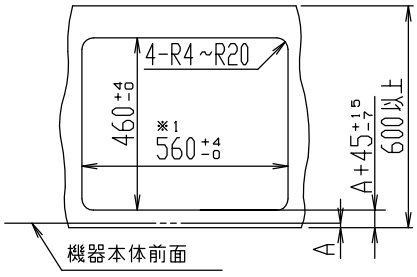

※1 寸法は560 +4 -10まで対応可。

「特定安全IH調理器適合品」表示

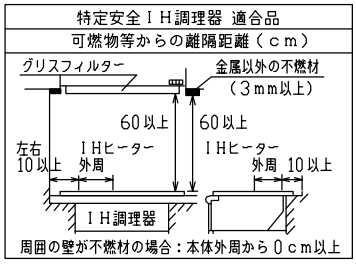

パナソニック株式会社

IH クッキングヒーター（KZ-YSF36S）ビルトインタイプ

定格・仕様

2019.9.5